## Ведомость основных комплектов чертежей

| Обозначение | Наименование | Примечание |
|---|---|---|
| 2300-20-2-ТХ | Реконструкция крана козлового | |
| | специального ККС-500 | |
| | Разработка конструкторской | |
| | документации | |

## Ведомость чертежей основного комплекта

| Лист | Наименование | Примечание |
|---|---|---|
| 1 | Общие данные | |
| 2 | Чертёж общего вида | |

## Ведомость ссылочных и прилагаемых документов

| Обозначение | Наименование | Примечание |
|---|---|---|
| | Прилагаемые документы | |
| 2300-20-2-ТХ.СО | Спецификация оборудования, изделий | |
| | и материалов | |
| | | |
| 2300-20-2/1-ТХ | Электрооборудование крана козлового | |
| | 500/63/5+50тс. Пролет18м. Специального | |
| | Сборочный чертеж | Листов 1-3 |
| 2300-20-2/1-ТХ.СО | Электрооборудование крана козлового | |
| | 500/63/5+50тс. Пролет18м. Специального | |
| | Спецификация | Листов 1-11 |
| 2300-20-2/1-ТХ.ПЭЗ | Электрооборудование крана козлового | |
| | 500/63/5+50тс. Пролет18м. Специального | |
| | Перечень элементов | Листов 1-16 |
| 2300-20-2/1-ТХ.Э3 | Электрооборудование крана козлового | |
| | 500/63/5+50тс. Пролет18м. Специального | |
| | Схема электрическая принципиальная | Листов 1-4 |
| 2300-20-2/1-ТХ.Э4 | Электрооборудование крана козлового | |
| | 500/63/5+50тс. Пролет18м. Специального | |
| | Схема электрическая соединений | Листов 1-2 |
| 2300-20-2/1-ТХ.ДКЖ | Электрооборудование крана козлового | |
| | 500/63/5+50тс. Пролет18м. Специального | |
| | Кабельный журнал | Листов 1-20 |
| 2300-20-2/2-ТХ | Тележка. Сборочный чертеж | Листов 1 |
| 2300-20-2/2-ТХ.СО | Тележка. Спецификация | Листов 1-6 |
| 2300-20-2/2-ТХ.Э4 | Тележка. Схема электрическая соединений | Листов 1-2 |
| 2300-20-2/3-ТХ | Шкаф № 3 с аппаратурой | |
| | Сборочный чертеж | Листов 1 |
| 2300-20-2/3-ТХ.СО | Шкаф № 3 с аппаратурой | |
| | Спецификация | Листов 1-3 |
| 2300-20-2/3-ТХ.ПН | Шкаф № 3 с аппаратурой | |
| | Перечень надписей | Листов 1 |

## Продолжение ведомости ссылочных и прилагаемых документов

| Обозначение | Наименование | Примечание |
|---|---|---|
| 2300-20-2/4-ТХ | Шкаф № 1 с аппаратурой | |
| | Сборочный чертеж | Листов 1 |
| 2300-20-2/4-ТХ.СО | Шкаф № 1 с аппаратурой | |
| | Спецификация | Листов 1-4 |
| 2300-20-2/4-ТХ.ПН | Шкаф № 1 с аппаратурой | |
| | Перечень надписей | Листов 1 |
| 2300-20-2/5-ТХ | Шкаф с рубильником. Сборочный чертеж | Листов 1 |
| 2300-20-2/5-ТХ.СО | Шкаф с рубильником. Спецификация | Листов 1 |
| 2300-20-2/5-ТХ.ПН | Шкаф с рубильником. Перечень надписей | Листов 1 |
| 2300-20-2/6-ТХ | Установка энкодера. Сборочный чертеж | Листов 1 |
| 2300-20-2/6.1-ТХ | Скоба | Листов 1 |
| 2300-20-2/6-ТХ.СО | Установка энкодера. Спецификация | Листов 1-2 |
| 2300-20-2/7-ТХ | Шкаф № 2 с аппаратурой | |
| | Сборочный чертеж | Листов 1 |
| 2300-20-2/7-ТХ.СО | Шкаф № 2 с аппаратурой | |
| | Спецификация | Листов 1-3 |
| 2300-20-2/7-ТХ.ПН | Шкаф № 2 с аппаратурой | |
| | Перечень надписей | Листов 1 |
| 2300-20-2/8-ТХ | Шкаф цифровой индикации | |
| | Сборочный чертеж | Листов 1 |
| 2300-20-2/8-ТХ.СО | Шкаф цифровой индикации | |
| | Спецификация | Листов 1-2 |
| 2300-20-2/8-ТХ.ПН | Шкаф цифровой индикации | |
| | Перечень надписей | Листов 1 |
| 2300-20-2/1-ТХ.ДВЭ | Кран козловой специальный ККС-500т. | |
| | Электрооборудование. | |
| | Ведомость электрооборудования. | Листов 16 |
| 2300-20-2/1-ТХ.ДВМ | Кран козловой специальный ККС-500т. | |
| | Электрооборудование. | |
| | Металлы и прочие материалы | Листов 2 |
| | | |

## Продолжение ведомости ссылочных и прилагаемых документов

| Обозначение | Наименование | Примечание |
|---|---|---|
| 2300-20-2/1-ТХ.ДВК | Кран козловой специальный ККС-500т. | |
| | Электрооборудование. | |
| | Металлы и прочие материалы | Листов 2 |
| 2300-20-2/1-ТХ.ДВШ | Кран козловой специальный ККС-500т. | |
| | Электрооборудование. | |
| | Ведомость электрооборудования шкафов. | Листов 9 |
| | | |
| | Ссылочные документы | |
| ПУЭ, изд. 6,7 | Правила устройства электроустановок | |
| ПТЭЭП | Правила технической эксплуатации | |
| | электроустановок потребителей | |
| СНиП 3.05.06-85 | Электротехнические утройства. | |
| | Межотраслевые правила по охране труда | |
| | (правила безопасности) | |
| | при эксплуатации электроустановок | |

Чертежи (приведенные к формату А1)

разработано индивидуально – 39.875

Технические решения настоящего комплекта чертежей соответствуют требованиям экологических, санитарно – гигиенических, противопожарных и других норм, действующих на территории Российской Федерации и обеспечивают безопасную для жизни и здоровья людей эксплуатацию объекта при соблюдении предусмотренных рабочими чертежами мероприятий.

| | | | | | | | | |
|---|---|---|---|---|---|---|---|---|
| Изм. | Кол. | Лист | №док. | Подпись | Дата | 2300-20-2-ТХ | | |
| | | | | | | Ирганайский гидроузел на р. Аварское Койсу. Здание ГЭС. | | |
| Разраб. | | Чернавина | | | 11.2023 | Реконструкция крана козлового специального ККС-500 | Стадия | Лист | Листов |
| Пров. | | Абросимов | | | 11.2023 | | Р | 1 | 2 |
| Н. контр. | | Косарева | | | 11.2023 | Общие данные | Акционерное общество "Ленгидропроект" | | |
| Нач. отд. | | Рябов | | | | | | | |

Формат А4х4 (0,5ФА1)

Согласовано

Взам. инв. №

Подпись и дата

Инв. № подл.

2300-20-2-ТХ

(1:100)

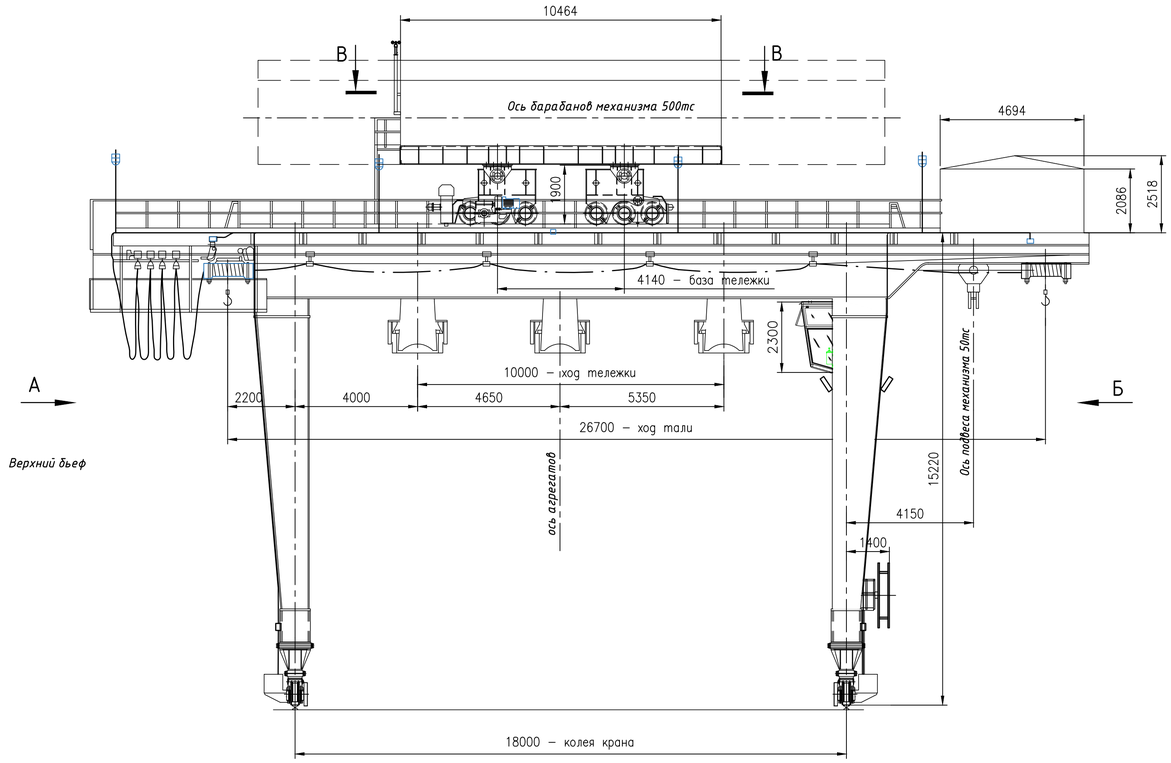


А(1:100)

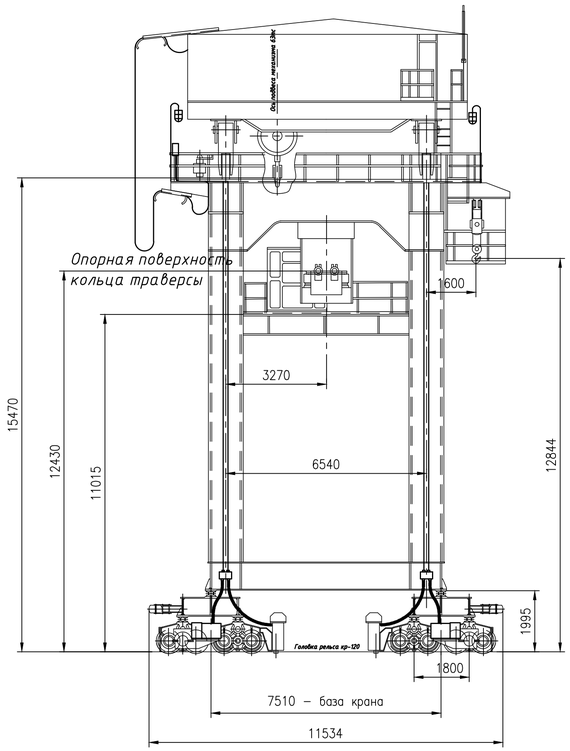


Б(1:100)

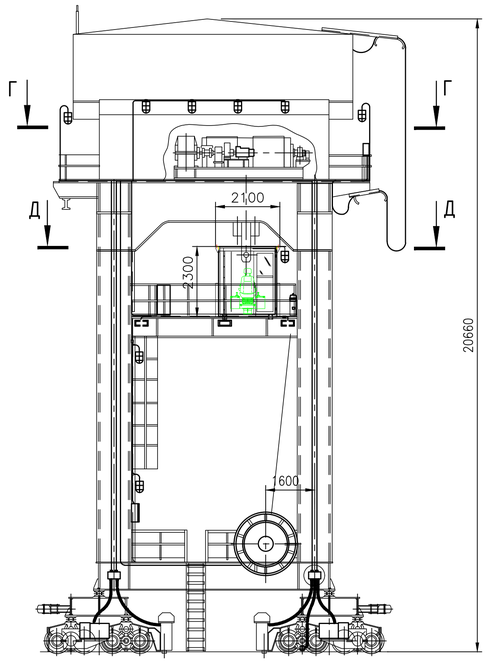


Механизм передвижения тележки

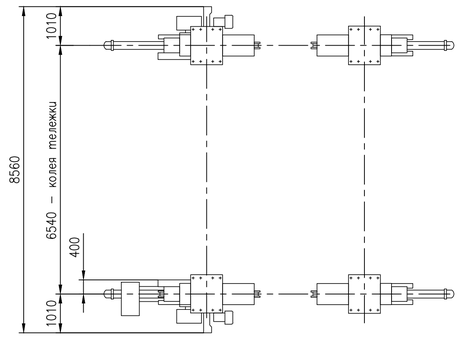


Механизм передвижения крана

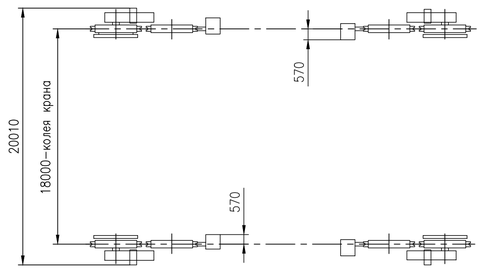


Д-Д(1:40)

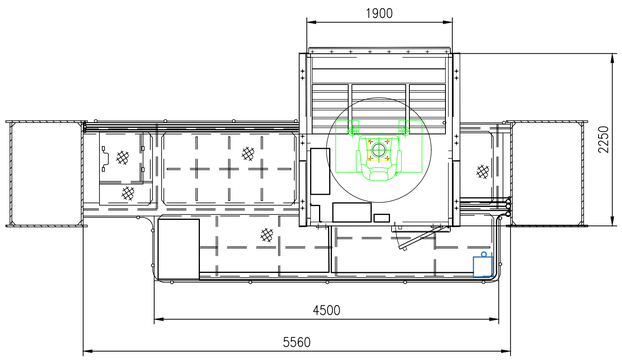


В-В(1:50)

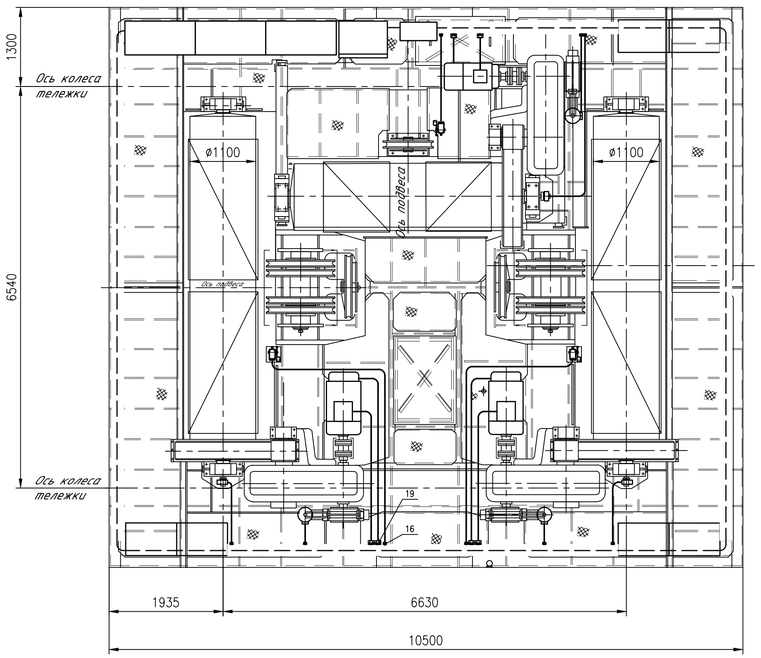


Г-Г(1:50)

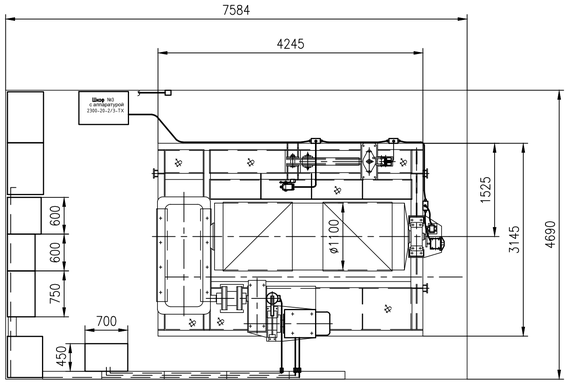


Согласовано

Взам. инв. №

Подпись и дата

Инв. № подл.

| | | | | | | | | |
|---|---|---|---|---|---|---|---|---|
| | | | | | | 2300-20-2-ТХ | | |
| | | | | | | Иргаиайский гидроузел на р. Аварское Койсу. Здание ГЭС. | | |
| Изм. | Кол. | Лист | №док. | Подпись | Дата | | | |
| Разраб. | | Чернавина | | | 11.2023 | Реконструкция крана козлового специального ККС-500 | Стадия | Лист | Листов |
| Пров. | | Абросимов | | | 11.2023 | | Р | 2 | |
| Н. контр. | | Косареба | | | 11.2023 | Чертёж общего вида | Акционерное общество "Ленгидропроект" | | |
| Нач. отд. | | Рябов | | | | | | | |

Формат А1 (1,0ФА1)

| Поз. | Наименование и техническая характеристика<br>Шкаф с резисторами | Тип, марка, обозначение документа, опросного листа | Код продукции | Поставщик | Ед. изм. | Кол. | Масса 1 ед., кг | Примечание |
|---|---|---|---|---|---|---|---|---|
| | | | | | | | | |
| 1 | Электрооборудование крана козлового 500/63/5+50тс. | | | | | | | |
| | Пролет18м. Специального | 2300-20-2/1-ТХ | - | - | шт. | 1 | -- | |
| 2 | Тележка | 2300-20-2/2-ТХ | - | - | шт. | 1 | -- | |
| 3 | Шкаф № 3 с аппаратурой | 2300-20-2/3-ТХ | - | - | шт. | 1 | -- | |
| 4 | Шкаф № 1 с аппаратурой | 2300-20-2/4-ТХ | - | - | шт. | 1 | -- | |
| 5 | Шкаф с рубильником | 2300-20-2/5-ТХ | - | - | шт. | 1 | -- | |
| 6 | Установка энкодера | 2300-20-2/6-ТХ | - | - | шт. | 1 | -- | |
| 7 | Шкаф № 2 с аппаратурой | 2300-20-2/7-ТХ | - | - | шт. | 1 | -- | |
| 8 | Шкаф цифровой индикации | 2300-20-2/8-ТХ | - | - | шт. | 1 | -- | |

Согласовано

Взам. инв. №

Подпись и дата

Инв. № подл.

| Изм. | Кол. | Лист | №док. | Подпись | Дата | 2300-20-2-ТХ.СО | | |
|---|---|---|---|---|---|---|---|---|
| | | | | | | Ирганайский гидроузел на р. Аварское Койсу.<br>Здание ГЭС. | | |
| Разраб. | | Чернавина | | | 11.2023 | Реконструкция крана козлового специального ККС-500 | Стадия | Лист | Листов |
| Пров. | | Абросимов | | | 11.2023 | | Р | 1 | 1 |
| Н. контр. | | Косарева | | | 11.2023 | Спецификация оборудования, изделий и материалов | Акционерное общество "Ленгидропроект" | | |
| Нач. отд. | | Рябов | | | | | | | |

Формат А3 (0,25ФА1)

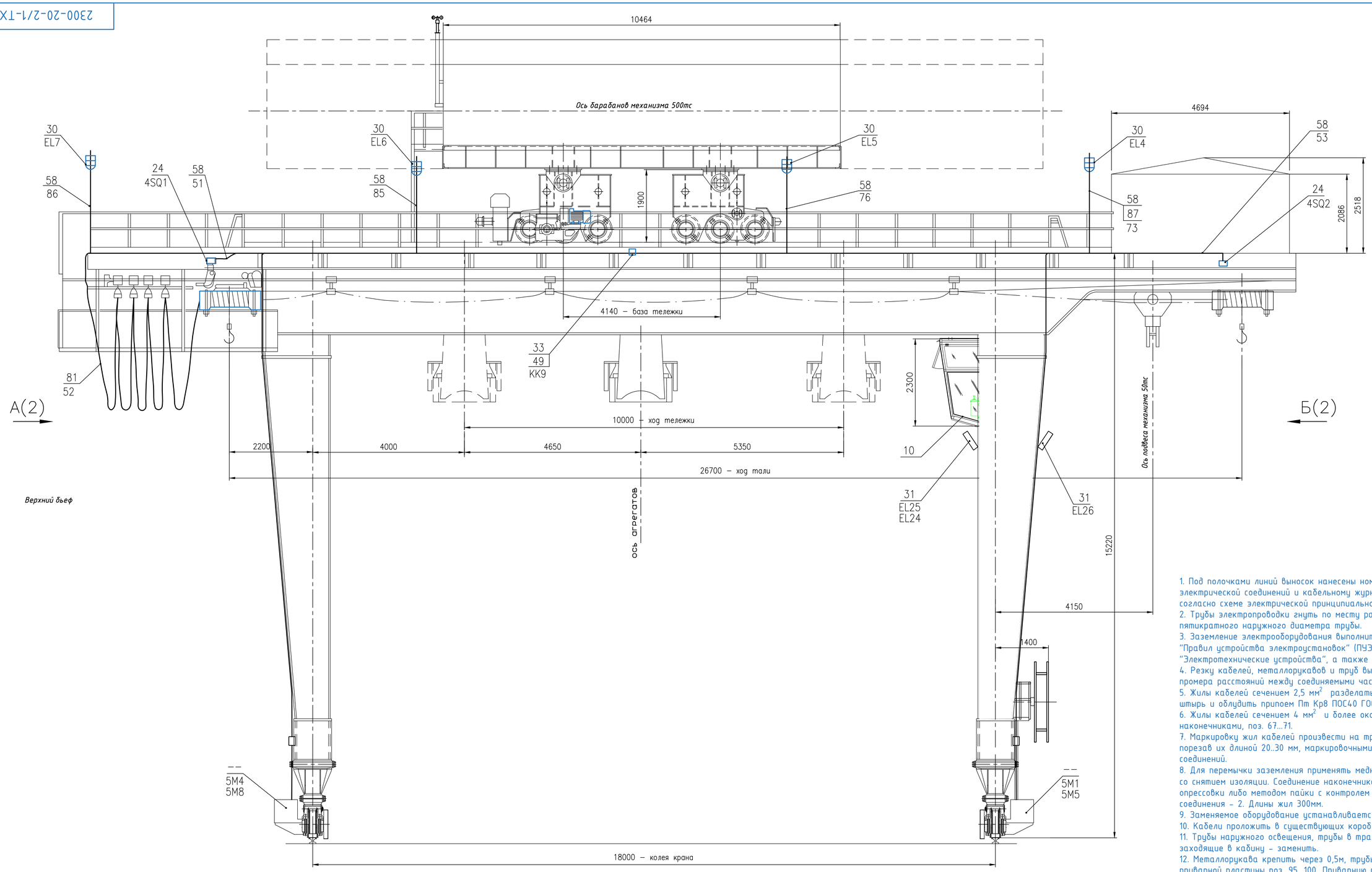


Механизм передвижения крана

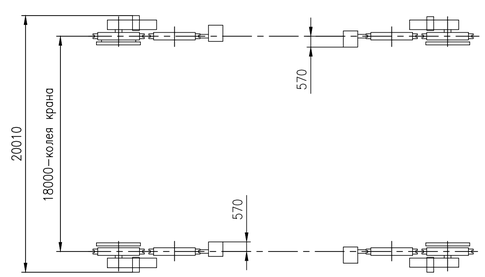


Механизм передвижения тележки

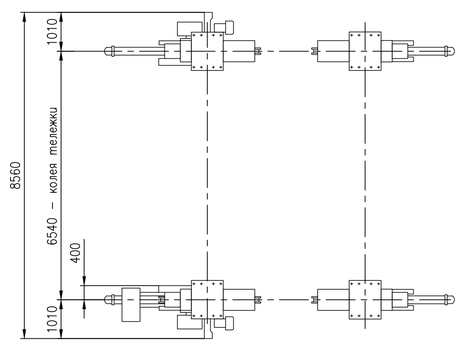


1. Под полочками линий выносок нанесены номера трасс согласно схеме электрической соединений и кабельному журналу или позиционное обозначение согласно схеме электрической принципиальной.
2. Трубы электропроводки гнуть по месту радиусом изгиба не менее пятикратного наружного диаметра трубы.
3. Заземление электрооборудования выполнить в соответствии с требованиями "Правил устройства электроустановок" (ПУЭ-87, гл. 1-7), СНиП 3.05.05-85. "Электротехнические устройства", а также ГОСТ 12.1.030-81.
4. Резку кабелей, металлорукавов и труб выполнить после тщательного промера расстояний между соединяемыми частями электрооборудования.
5. Жилы кабелей сечением 2,5 мм$^2$ разделать под незамкнутое кольцо или штырь и облудить припоем Пт Кр8 ПОС40 ГОСТ 21931-76.
6. Жилы кабелей сечением 4 мм$^2$ и более оконцевать кабельными наконечниками, поз. 67...71.
7. Маркировку жил кабелей произвести на трубках, поз. 63...66, предварительно порезав их длиной 20..30 мм, маркировочными чернилами согласно схеме соединений.
8. Для перемычки заземления применять медный луженый провод (жилу кабеля) со снятием изоляции. Соединение наконечника с жилой, произвести методом опрессовки либо методом пайки с контролем качества. Класс контактного соединения - 2. Длины жил 300мм.
9. Заменяемое оборудование устанавливается на существующие конструкции.
10. Кабели проложить в существующих коробах и трубах.
11. Трубы наружного освещения, трубы в трассах от КК5...КК8 и в трассах заходящие в кабину - заменить.
12. Металлорукава крепить через 0,5м, трубы через 2м при помощи скобы и приварной пластины поз. 95...100. Приварную пластину не приваривать с установленной пластмассовой скобой.

| | | | | | | | | |
|---|---|---|---|---|---|---|---|---|
| | | | | | | 2300-20-2/1-ТХ | | |
| Изм. | Кол. | Лист | №док. | Подпись | Дата | Электрооборудование крана козлового 500/63/5+50тс. Пролет18м. Специального | Стадия | Масса | Масштаб |
| Разраб. | | Чернавина | | | 10.2023 | | Р | -- | 1:50 |
| Пров. | | Абросимов | | | 10.2023 | Сборочный чертеж | Лист 1 | Листов 3 | |
| Т. контр. | | Косарева | | | 10.2023 | | Акционерное общество "Ленгидропроект" | | |
| Нач. отд. | | Рябов | | | 10.2023 | | | | |

Согласовано

Взам. инв. №

Подпись и дата

Инв. № подл.

Формат А1

А(1)

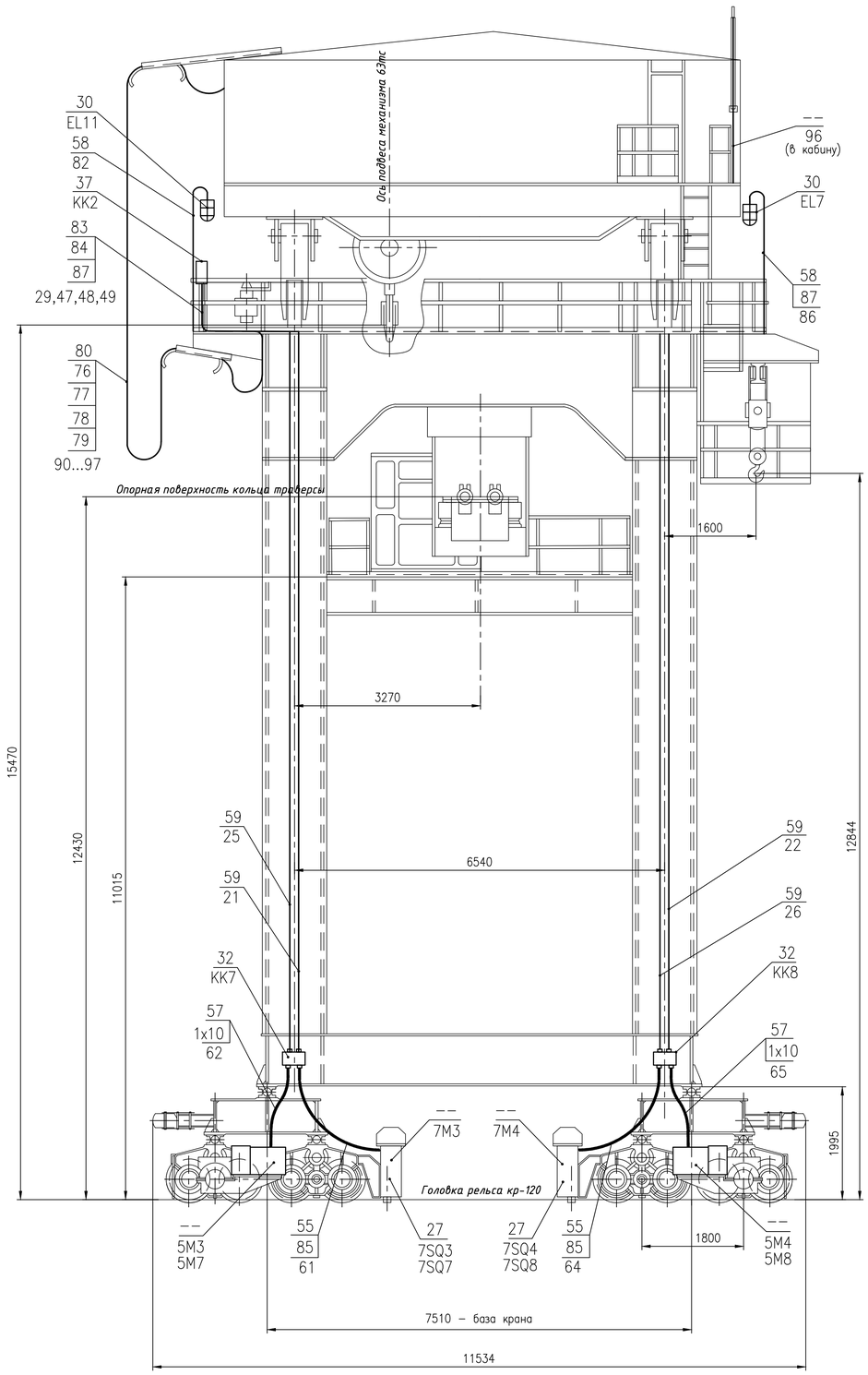


Б(1)

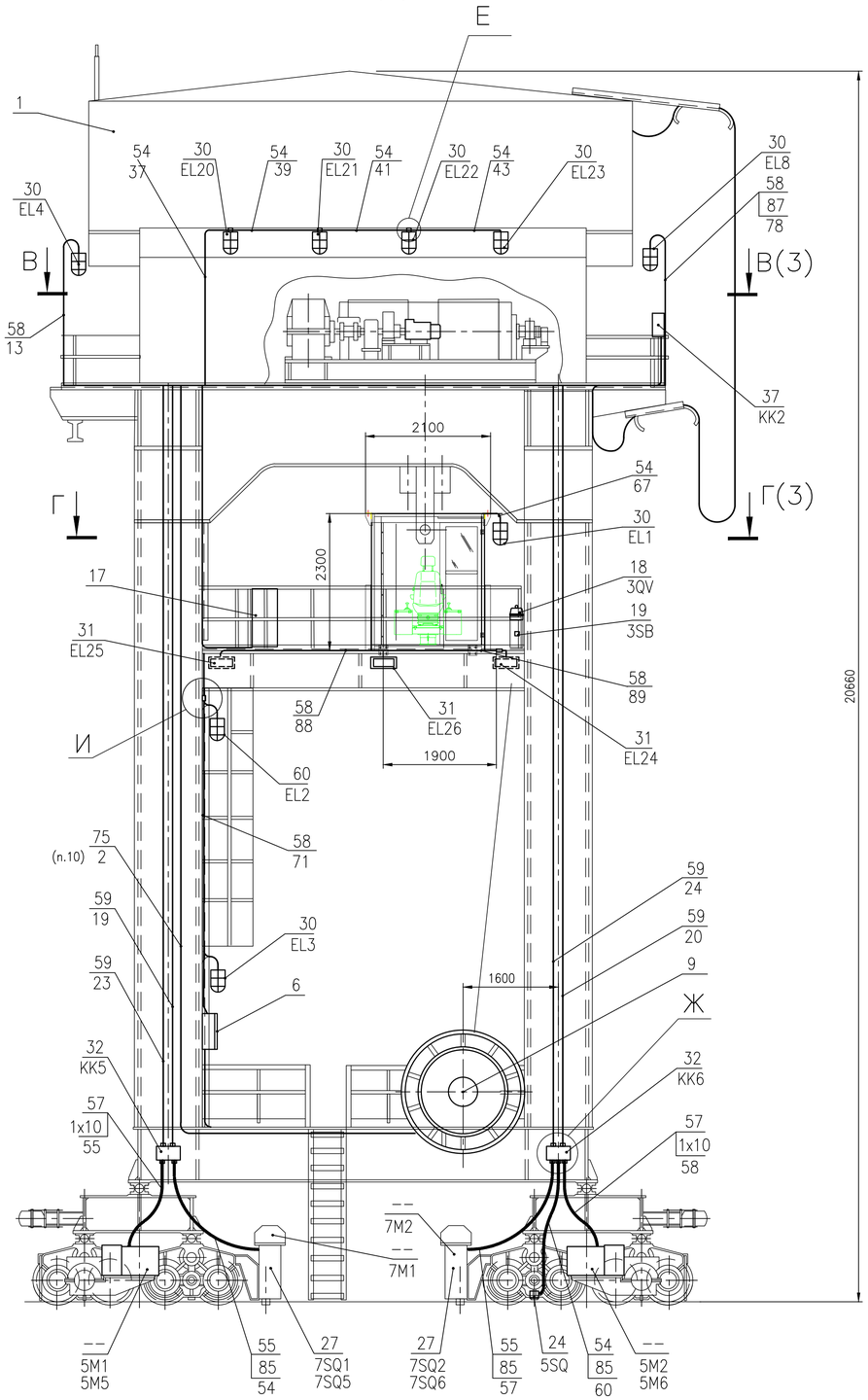


Е(1:4)

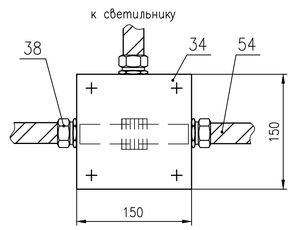


И(1:4)

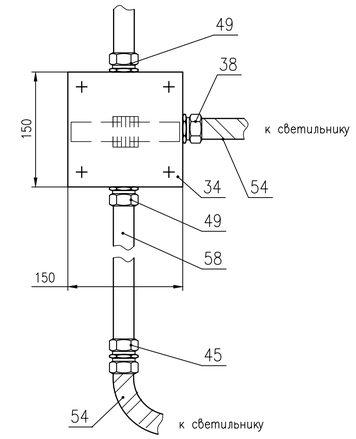


Ж(1:5)

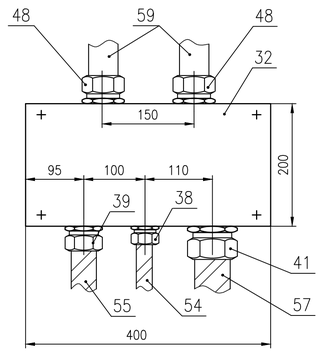


| Изм | Лист | № докум. | Подп. | Дата | 2300-20-2/1-ТХ | Лист 2 |
|---|---|---|---|---|---|---|

Формат А1

Взам. инв. №
Подпись и дата
Инв. № подл.

## Г–Г(1:20)(2)

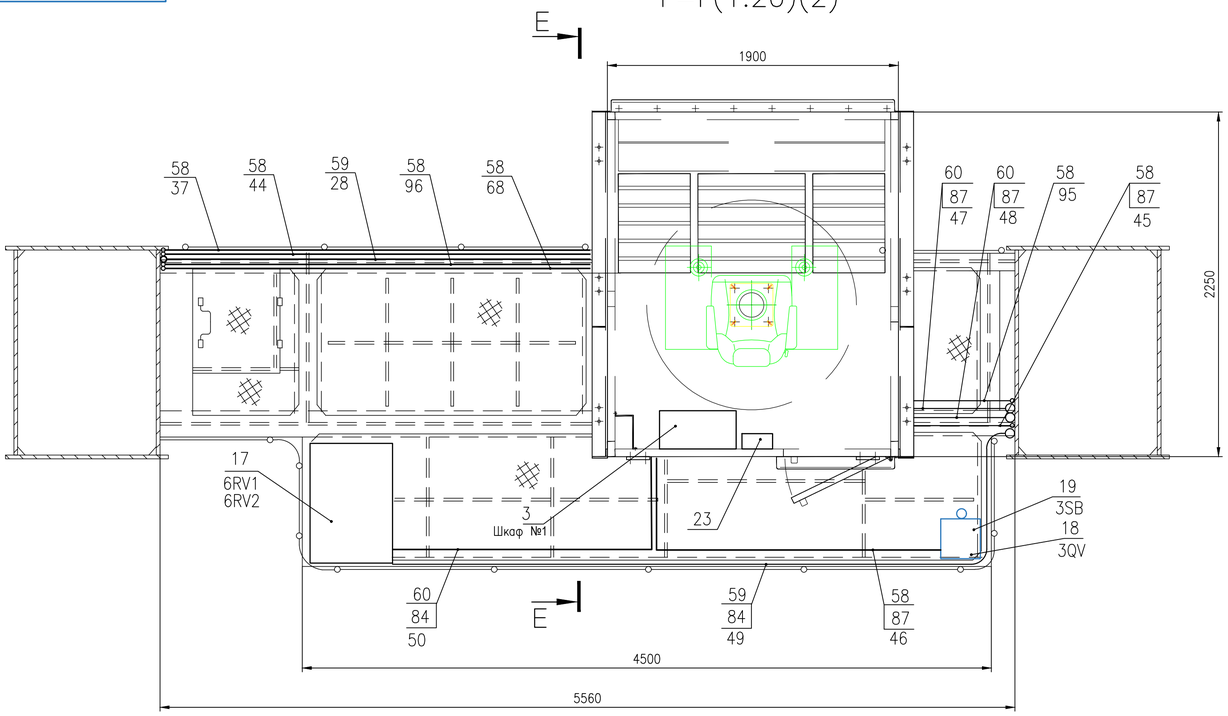


## Оконцевание жил кабеля сечением более 2,5 мм²

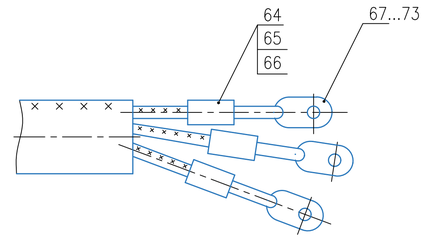


## Оконцевание жил кабеля сечением 2,5 мм²

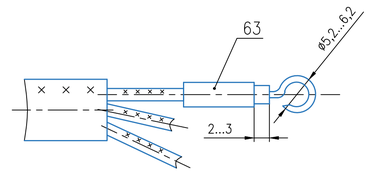


## Оконцовывание труб и их соединение

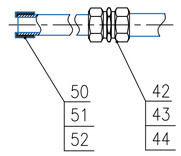


## Соединение труба-металлорукав

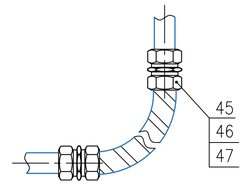


## Е–Е(1:20)

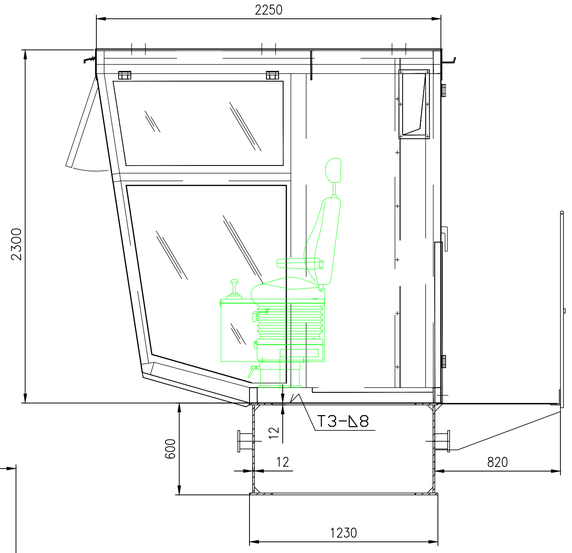


## Крепление металлорукава и трубы

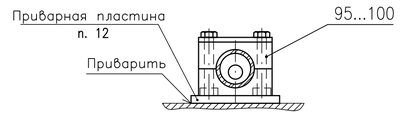


## В–В(1:20)(2)

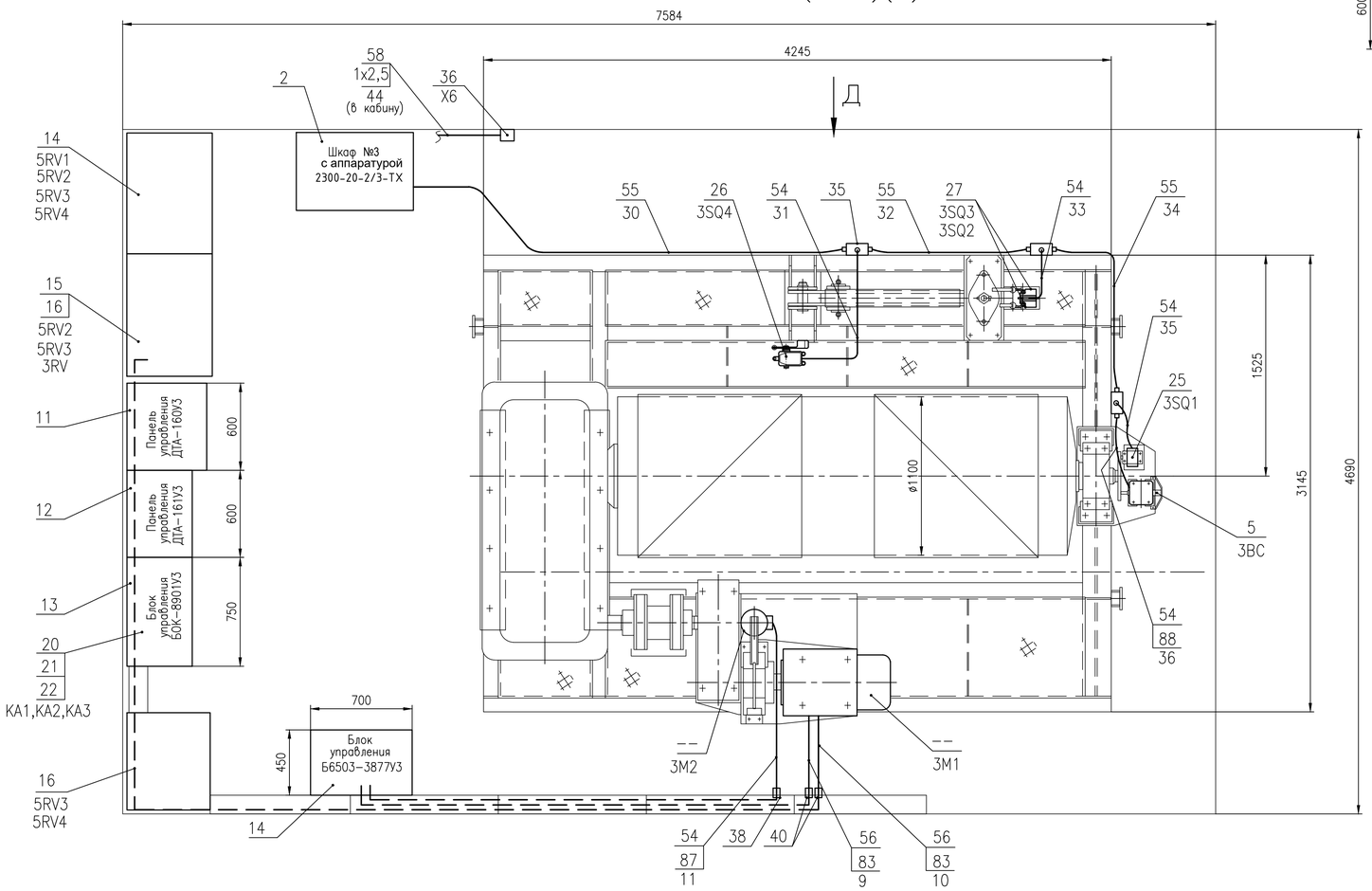


## Д(1:20)

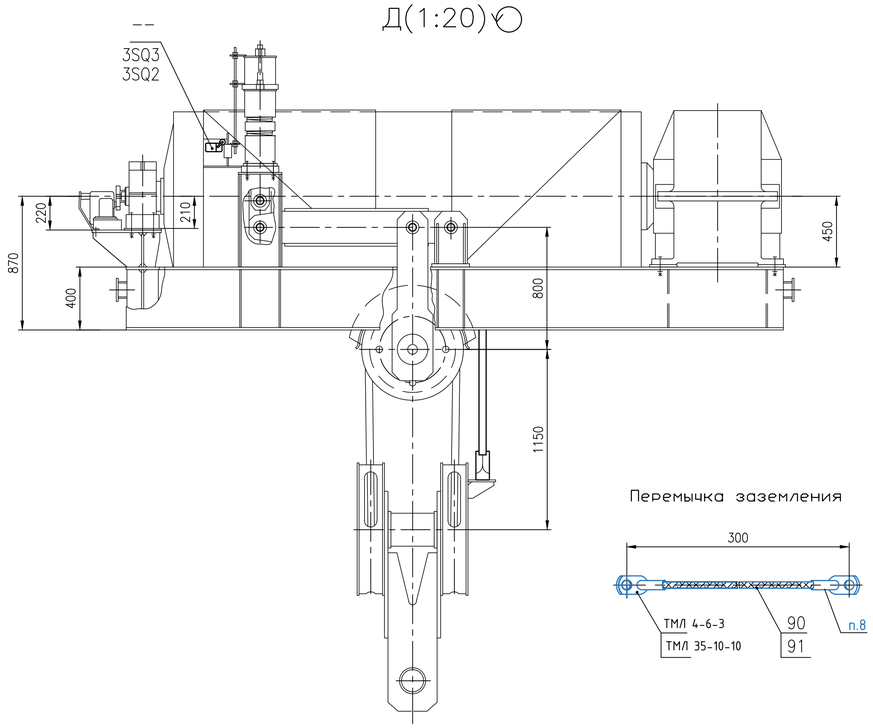


## Перемычка заземления

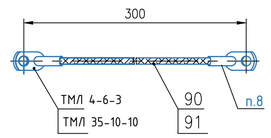


| Изм | Лист | № докум. | Подп. | Дата | 2300-20-2/1-ТХ | Лист 3 |
|---|---|---|---|---|---|---|

Формат А1

Инв. № подл. | Подпись и дата | Взам. инв. №

| Формат | Зона | Поз. | Обозначение | Наименование | Кол. | Прим. |
|---|---|---|---|---|---|---|
| | | | | Документация | | |
| А1 | | | 2300-20-2/1-ТХ | Сборочный чертеж | | |
| А4 | | | 2300-20-2/1-ТХ.ПЭЗ | Перечень элементов | | |
| *) | | | 2300-20-2/1-ТХ.Э3 | Схема электрическая | | |
| | | | | принципиальная | | *)А2х3,А2х4 |
| *) | | | 2300-20-2/1-ТХ.Э4 | Схема электрическая | | |
| | | | | соединений | | *)А2х3 |
| А3 | | | 2300-20-2/1-ТХ.ДКЖ | Кабельный журнал | | |
| А3 | | | 2300-20-2/1-ТХ.ДВЭ | Ведомость электрооборудования | | |
| А3 | | | 2300-20-2/1-ТХ.ДВШ | Ведомость электрооборудования | | |
| | | | | шкафа. | | |
| А4 | | | 2300-20-2/1-ТХ.ДВК | Ведомость материалов. Провода | | |
| | | | | и кабели. | | |
| А4 | | | 2300-20-2/1-ТХ.ДВМ | Металлы и прочие материалы. | | |
| | | | | Сборочные единицы | | |
| | | | | | | |
| | | 1 | 2300-20-2/2-ТХ | Тележка | 1 | --кг |
| | | 2 | 2300-20-2/3-ТХ | Шкаф № 3 с аппаратурой | 1 | --кг |
| | | 3 | 2300-20-2/4-ТХ | Шкаф № 1 с аппаратурой | 1 | --кг |
| | | 4 | 2300-20-2/5-ТХ | Шкаф с рубильником | 1 | |
| | | 5 | 2300-20-2/6-ТХ | Установка энкодера | 1 | --кг |
| | | 6 | 2300-20-2/8-ТХ | Шкаф цифровой индикации | 1 | --кг |
| | | | | | | |
| | | | | Прочие изделия | | |
| | | 9 | | Токоприемник кольцевой | | |
| | | | | ТКБ-4УХЛ2 | 1 | 32кг |

Согласовано

Взам. инв. №

Подпись и дата

Инв. № подл.

| Изм. | Кол. | Лист | №док. | Подпись | Дата |
|---|---|---|---|---|---|
| Разраб. | | Чернавина | | | 11.2023 |
| Пров. | | Абросимов | | | 11.2023 |
| Н. контр. | | Косарева | | | 11.2023 |
| Нач. отд. | | Рябов | | | 11.2023 |

# 2300-20-2/1-ТХ.СО

Электрооборудование крана козлового 500/63/5+50тс. Пролет18м. Специального

Спецификация

| Стадия | Масса | Масштаб |
|---|---|---|
| Р | -- | -- |
| Лист 1 | Листов 11 | |

Акционерное общество "Ленгидропроект"

Формат А4 (0,125ФА1)

| Формат | Зона | Поз. | Обозначение | Наименование | Кол. | Прим. |
|---|---|---|---|---|---|---|
| | | | | | | |
| | | | | | | |
| | | 10 | | Кабина крана (2250x1900x2300мм) | | |
| | | | | с электроаппаратурой, тип 2, | | |
| | | | | ПКБ 61.04.20.000 | | |
| | | | | ООО "ПетроКаб" | 1 | 1250кг |
| | | | | | | |
| | | 11 | | Шкаф панели управления | | |
| | | | | ДТА-160УЗ, ИРАК 656.231.017-10 | | |
| | | | | (550x600x1900мм) | | |
| | | | | ООО "Кранэлектро" | 1 | |
| | | | | | | |
| | | | | | | |
| | | 12 | | Шкаф панели управления | | |
| | | | | ДТА-161УЗ, ИРАК 656.231.017-08 | | |
| | | | | (450x600x800мм) | | |
| | | | | ООО "Кранэлектро" | 1 | |
| | | | | | | |
| | | 13 | | Шкаф блока ввода | | |
| | | | | БОК-8901-4277УЗ, ИРАК 656.151.001 | | |
| | | | | (450x750x1450мм) | | |
| | | | | ООО "Кранэлектро" | 1 | |
| | | | | | | |
| | | 14 | | Шкаф блока управления | | |
| | | | | Б6503-3877УЗ, ИРАК 656.161.025 | | |
| | | | | (450x700x1400мм) | | |
| | | | | ООО "Кранэлектро" | 1 | |
| | | | | | | |
| | | 15 | | Резистор крановый | | |
| | | | | БФКУ2, ИРАК 434332001-45 | | |
| | | | | ООО "Резистор КЭМ" | 3 | 22кг/шт |
| | | | | | | |

Взам. инв. №

Подпись и дата

Инв. № подл.

| Изм. | Дата | № докум. | Подпись | Дата |
|---|---|---|---|---|

2300-20-2/1-ТХ.СО

Лист 2

Формат А4 (0,125ФА1)

| Формат | Зона | Поз. | Обозначение | Наименование | Кол. | Прим. |
|---|---|---|---|---|---|---|
| | | 16 | | Резистор крановый | | |
| | | | | Б6У2, ИРАК 434332004-19 | | |
| | | | | ООО "Резистор КЭМ" | 12 | 22кг/шт |
| | | | | | | |
| | | 17 | | Резистор крановый Б6У2 | | |
| | | | | ИРАК 434332004-26 | 2 | 22кг/шт |
| | | | | ИРАК 434332004-27 | 2 | 22кг/шт |
| | | | | ООО "Резистор КЭМ" | | |
| | | | | | | |
| | | 18 | | Командоконтроллер | | |
| | | | | ККП-1124У2 | | |
| | | | | ТУ 16-524.120-79 | | |
| | | | | ЭнергоТехКомплект | 1 | 9,0кг |
| | | | | | | |
| | | 19 | | Пост кнопочный ПКЕ | | |
| | | | | 222-1-У2-IP54-КЭАЗ (красная | | |
| | | | | кнопка), КЭАЗ | 1 | |
| | | | | | | |
| | | 20 | | Электромагнит реле РЭО-401 | | |
| | | | | 6ТД.237.004-5, ПВ=100%, 63А | | |
| | | | | ЭнергоТехКомплект | 3 | 0,9кг/шт |
| | | | | | | |
| | | 21 | | Электромагнит реле РЭО-401 | | |
| | | | | 6ТД.237.004-3, ПВ=100%, 160А | | |
| | | | | ЭнергоТехКомплект | 3 | 0,9кг/шт |
| | | | | | | |
| | | 22 | | Электромагнит реле РЭО-401 | | |
| | | | | 6ТД.237.004-4, ПВ=100%, 100А | | |
| | | | | ЭнергоТехКомплект | 3 | 0,9кг/шт |
| | | | | | | |
| | | | | | | |
| | | | | | | |

Взам. инв. №

Подпись и дата

Инв. № подл.

| Формат | Зона | Поз. | Обозначение | Наименование | Кол. | Прим. |
|---|---|---|---|---|---|---|
| | | | | | | |
| | | 23 | | Ящик ввода контейнерный | 1 | |
| | | | | ЯВК-8801-4674-54У1-ВТ , IP54 | | |
| | | | | 400А, 1 вывод | | |
| | | | | | | |
| | | | | | | |
| | | 24 | | Выключатель концевой | | |
| | | | | серии КУ-701АУ2 | | |
| | | | | ТУ 3428-002-59826184-2005 | | |
| | | | | ООО "ПО Электротехник" | 3 | |
| | | | | | | |
| | | 25 | | Выключатель концевой | | |
| | | | | серии ВУ-250МУ2 | | |
| | | | | 00000000436 | | |
| | | | | ООО "ЭнергоТехКомплект" | 1 | |
| | | | | | | |
| | | 26 | | Выключатель концевой | | |
| | | | | серии КУ-703АУ2 | | |
| | | | | ТУ 3428-002-59826184-2005 | | |
| | | | | ПО Электротехник | 1 | |
| | | | | | | |
| | | 27 | | Выключатель путевой | | |
| | | | | ВП16Е23Б-231-55У2.3 | | 0,56кг/шт |
| | | | | Электротехник | 10 | |
| | | | | | | |
| | | 28 | | Анемометр сигнальный с каб.60м | | |
| | | | | ТУ 25-7812.050-87 | | |
| | | | | М-95М-ЦУХЛ1 | 1 | |
| | | | | | | |
| | | | | | | |
| | | | | | | |
| | | | | | | |

Взам. инв. №

Подпись и дата

Инв. № подл.

| Изм. | Дата | № докум. | Подпись | Дата |
|---|---|---|---|---|

2300-20-2/1-ТХ.СО

Лист 4

Формат А4 (0,125ФА1)

| Формат | Зона | Поз. | Обозначение | Наименование | Кол. | Прим. |
|---|---|---|---|---|---|---|
| | | | | | | |
| | | 29 | | Светильник переносной ручной | | |
| | | | | тип РВО-42У2 | 1 | 0,5кг |
| | | | | Лампа накаливания, | | |
| | | | | МО12-40-1, 12 В, 40 Вт | 1 | |
| | | | | | | |
| | | 30 | | Светильник | | |
| | | | | НСР-01х200 с решеткой | | |
| | | | | штампованный корпус IP54 | | |
| | | | | арт. 1005600004 | | |
| | | | | Элетех | 15 | 4.2кг/шт |
| | | | | Лампа светодиодная, | | |
| | | | | 15W 230V E27 4000K A60, | | |
| | | | | SBA6015 | 15 | |
| | | | | | | |
| | | 31 | | Прожектор BVP433 LED344 NW | | |
| | | | | 255 Вт 34400 Лм Philips | 3 | |
| | | | | | | |
| | | | | | | |
| | | 32 | | Корпус клеммный | | |
| | | | | металлический SDE | | |
| | | | | ВхШхГ 400х200х120 мм | | |
| | | | | Код: R5SDE4212, DKC | 4 | 3,72кг/шт |
| | | | | Винтовые зажимы: | | |
| | | | | 0,5-4 мм2, беж., ZCB240 | 60 | |
| | | | | 0,5-16 мм2, беж., ZCB510 | 40 | |
| | | | | Торцевой изолятор ZCB241 | 8 | |
| | | | | Торцевой изолятор ZCB511 | 8 | |
| | | | | Дин-рейка, 35х7,5мм, 02135 | 1уп | |
| | | | | DKC | | |
| | | | | | | |
| | | | | | | |

Взам. инв. №

Подпись и дата

Инв. № подл.

| Изм. | Дата | № докум. | Подпись | Дата |
|---|---|---|---|---|

2300-20-2/1-ТХ.СО

Лист 5

Формат А4 (0,125ФА1)

| Формат | Зона | Поз. | Обозначение | Наименование | Кол. | Прим. |
|---|---|---|---|---|---|---|
| | | | | | | |
| | | 33 | | Корпус клеммный | | |
| | | | | металлический SDE | | |
| | | | | ВхШхГ 200х200х120 мм | | |
| | | | | Код: R5SDE2212 | 1 | 2,32кг/шт |
| | | | | Винтовой зажим | | |
| | | | | 0,5-4 мм2, беж., ZCB240 | 20 | |
| | | | | Торцевой изолятор ZCB241 | 4 | |
| | | | | DKC | | |
| | | | | | | |
| | | 34 | | Корпус клеммный | | |
| | | | | металлический SDE | | |
| | | | | ВхШхГ 150х150х80 мм | | 1,37кг/шт |
| | | | | Код: R5SDE118 | 14 | |
| | | | | Винтовой зажим | | |
| | | | | 0,5-2,5 мм2, беж., ZCB110 | 84 | |
| | | | | Торцевой изолятор ZCB111 | 28 | |
| | | | | Перемычка 2 полюса ZPM202 | 42 | |
| | | | | Дин-рейка, 35х7,5мм, 02135 | 1уп | |
| | | | | DKC | | |
| | | | | | | |
| | | 35 | | Корпус клеммный | | |
| | | | | металлический SDE | | |
| | | | | ВхШхГ 150х150х80 мм | | |
| | | | | Код: R5SDE118 | | |
| | | | | DKC | 3 | 1,37кг/шт |
| | | | | | | |
| | | 36 | | Розетка стационарная | | |
| | | | | ССИ-113 2Р+РЕ 16А | | |
| | | | | 200-250В IP44 IEK | 2 | |
| | | | | | | |
| | | | | | | |

Взам. инв. №

Подпись и дата

Инв. № подл.

| Изм. | Дата | № докум. | Подпись | Дата |
|---|---|---|---|---|

2300-20-2/1-ТХ.СО

Лист 6

Формат А4 (0,125ФА1)

| Формат | Зона | Поз. | Обозначение | Наименование | Кол. | Прим. |
|---|---|---|---|---|---|---|
| | | | | | | |
| | | 37 | | Корпус сварной навесной | | |
| | | | | серии ST с М/П Размер: | | |
| | | | | 600 x 400 x 250 мм (В x Ш x Г) | | |
| | | | | R5ST0649, IP66, Код: R5ST0649 | 1 | 13,3кг/шт |
| | | | | Винтовые зажимы: | | |
| | | | | 0,5-4 мм2, беж., ZCB240 | 70 | |
| | | | | 0,5-16 мм2, беж., ZCB510 | 4 | |
| | | | | 0,5-35 мм2, беж., ZCB610 | 7 | |
| | | | | Торцевой изолятор ZCB241 | 6 | |
| | | | | Торцевой изолятор ZCB511 | 2 | |
| | | | | Торцевой изолятор ZCB611 | 2 | |
| | | | | Дин-рейка, 35x7,5мм, 02135 | 1уп | |
| | | | | DKC | | |
| | | | | | | |
| | | | | Муфта вводная для | | |
| | | | | металлорукава, тип: РКн | | |
| | | 38 | | РКн-20 (G 3/4") | 65 | |
| | | 39 | | РКн-32 (G 1 1/4") | 15 | |
| | | 40 | | РКн-38 (G 1 1/2") | 10 | |
| | | 41 | | РКн-50 (G 2") | 10 | |
| | | | | KBT | | |
| | | | | | | |
| | | | | | | |
| | | | | Муфта соединительная | | |
| | | | | «труба-труба» цанговая | | |
| | | 42 | | СТТ-20 (G 3/4") | 40 | |
| | | 43 | | АТТ-38 (G 1 1/2") | 65 | |
| | | 44 | | АТТ-50 (G 2") | 15 | |
| | | | | KBT | | |
| | | | | | | |
| | | | | | | |

Взам. инв. №

Подпись и дата

Инв. № подл.

| Изм. | Дата | № докум. | Подпись | Дата |
|---|---|---|---|---|

| Формат | Зона | Поз. | Обозначение | Наименование | Кол. | Прим. |
|---|---|---|---|---|---|---|
| | | | | Муфты соединительные | | |
| | | | | «труба-металлорукав» тип СТМ | | |
| | | 45 | | СТМ 20 (G 3/4") | 30 | |
| | | 46 | | СТМ 38 (G 1 1/2") | 10 | |
| | | 47 | | СТМ 50 (G 2") | 30 | |
| | | | | КВТ | | |
| | | | | | | |
| | | | | Муфта вводная для трубы | | |
| | | | | цанговая, тип: ВТ | | |
| | | 48 | | АТК 38 (G 1 1/2") | 8 | |
| | | 49 | | АТК 20 (G 3/4") | 30 | |
| | | | | КВТ | | |
| | | | | | | |
| | | | | Концевая втулка, наружная | | |
| | | 50 | | труба 20, код 6097L20B | 15 | |
| | | 51 | | труба 40, код 6097L40B | 15 | |
| | | 52 | | труба 50, код 6097L50B | 15 | |
| | | | | ДКС | | |
| | | | | | | |
| | | 53 | | Электродвигатель | | |
| | | | | 5МТН 312-8 11/750 IM1001, | | |
| | | | | 11 кВт, 750 об/мин, 220/380 В | 4 | |
| | | | | | | |
| | | | | Материалы | | |
| | | | | Металлорукав герметичный | | |
| | | | | в ПВХ изоляции, РЗ-ЦПнг-LS | | |
| | | | | от -40°С до +75°С | | |
| | | 54 | | РЗ-ЦПнг-LS 20 | 40м | 0,326кг/м |
| | | 55 | | РЗ-ЦПнг-LS 32 | 15м | 0,656кг/м |
| | | 56 | | РЗ-ЦПнг-LS 38 | 25м | 0,756кг/м |
| | | 57 | | РЗ-ЦПнг-LS 50 | 10м | 0,865кг/м |
| | | | | КВТ | | |

Взам. инв. №

Подпись и дата

Инв. № подл.

| Изм. | Дата | № докум. | Подпись | Дата |
|---|---|---|---|---|

2300-20-2/1-ТХ.СО

Лист 8

Формат А4 (0,125ФА1)

| Формат | Зона | Поз. | Обозначение | Наименование | Кол. | Прим. |
|---|---|---|---|---|---|---|
| | | | | Трубы ГОСТ3262-75 | | |
| | | 58 | | 20х2,5 (G 3/4") | 225м | 1,5кг/м |
| | | 59 | | 40х3,0 (G 1 1/2") | 307м | 3,33кг/м |
| | | 60 | | 50х3,0 (G 2") | 47м | 4,22кг/м |
| | | | | | | |
| | | | | Трубка 305ТВ-40, | | |
| | | | | белая, высший сорт | | |
| | | | | ГОСТ19034-82 | | |
| | | 63 | | 4,5 | 15м | |
| | | 64 | | 5,0 | 3м | |
| | | 65 | | 6,0 | 3м | |
| | | 66 | | 8,0 | 3м | |
| | | | | | | |
| | | | | Наконечник-гильза медный луженый | | |
| | | 67 | | Код: IF4-18GR (сеч. 4мм$^2$) | 20 | |
| | | 68 | | Код: IF10-18RD (сеч. 10мм$^2$) | 200 | |
| | | 69 | | Код: IF25-22YW (сеч. 25мм$^2$) | 60 | |
| | | 70 | | Код: IF35-25RD (сеч. 35мм$^2$) | 10 | |
| | | 71 | | Код: IF70-21YW (сеч. 70мм$^2$) | 30 | |
| | | 72 | | Код: IF120-27BL (сеч. 120мм$^2$) | 40 | |
| | | | | ДКС | | |
| | | | | | | |
| | | | | Наконечник медный под | | |
| | | | | опрессовку электролитически | | |
| | | | | луженый, ГОСТ 7386-80 | | |
| | | 73 | | ТМЛ 4-6-3 | 20 | |
| | | 73а | | ТМЛ 10-8-5 | 200 | |
| | | 73б | | ТМЛ 25-8-8 | 60 | |
| | | 73в | | ТМЛ 35-10-10 | 10 | |
| | | 73г | | ТМЛ 70-10-12 | 30 | |
| | | 73д | | ТМЛ 120-12-18 | 40 | |
| | | | | | | |

Взам. инв. №

Подпись и дата

Инв. № подл.

| Изм. | Дата | № докум. | Подпись | Дата |
|---|---|---|---|---|

2300-20-2/1-ТХ.СО

Лист 9

Формат А4 (0,125ФА1)

| Формат | Зона | Поз. | Обозначение | Наименование | Кол. | Прим. |
|---|---|---|---|---|---|---|
| | | | | | | |
| | | | | Провода и кабели | | |
| | | | | | | |
| | | | | Кабель силовой гибкий КГ | | |
| | | | | ТУ16.К73.077-2006 | | |
| | | 75 | | 3х120+1х35мм$^2$ | 110м | 7,550кг/м |
| | | 76 | | 3х120мм$^2$ | 85м | 6,150кг/м |
| | | 77 | | 3х25мм$^2$ | 85м | 1,660кг/м |
| | | 78 | | 3х10мм$^2$ | 80м | 0,840кг/м |
| | | 79 | | 3х2,5мм$^2$ | 105м | 0,230кг/м |
| | | | | | | |
| | | | | Кабель НРШМ | | |
| | | | | ГОСТ 7866.1-76 | | |
| | | 80 | | 37х2,5мм$^2$ | 80м | 2,608кг/м |
| | | 81 | | 10х2,5мм$^2$ | 40м | 0,894кг/м |
| | | | | | | |
| | | | | Провод ПуГВнг(А)-LS | | |
| | | | | ТУ 16-705.502-2011 | | |
| | | 82 | | 1х70мм$^2$ | 75 м | 0,666кг/м |
| | | 83 | | 1х25мм$^2$ | 215 м | 0,249кг/м |
| | | 84 | | 1х10мм$^2$ | 1595 м | 0,110кг/м |
| | | 85 | | 1х2,5мм$^2$ | 200 м | 0,030кг/м |
| | | | | Провод ПуВнг(А)-LS | | |
| | | | | ТУ 16-705.502-2011 | | |
| | | 86 | | 1х4мм$^2$ | 90 м | 0,045кг/м |
| | | 87 | | 1х2,5мм$^2$ | 4970 м | 0,030кг/м |
| | | | | | | |
| | | 88 | | Кабель экранированный, | | |
| | | | | для промышленного | | |
| | | | | интерфейса RS-485 КИПЭВ | | |
| | | | | 5х2х0,6 | 25 м | |
| | | | | | | |

Взам. инв. №

Подпись и дата

Инв. № подл.

| Изм. | Дата | № докум. | Подпись | Дата |
|---|---|---|---|---|

2300-20-2/1-ТХ.СО

Лист 10

Формат А4 (0,125ФА1)

| Формат | Зона | Поз. | Обозначение | Наименование | Кол. | Прим. |
|---|---|---|---|---|---|---|
| | | | | | | |
| | | | | Провод медный гибкий МГ | | |
| | | | | ТУ 16-705.466-87 | | |
| | | 90 | | 1x4 мм2 | 5,5м | |
| | | 91 | | 1x35 мм2 | 0,5м | |
| | | | | | | |
| | | | | | | |
| | | | | | | |
| | | | | Скобы для крепления труб | | |
| | | | | SRS-30-80 (сложная серия) | | |
| | | | | с приварной пластиной | | |
| | | | | и винтами | | |
| | | 95 | | SRS 4025 | 80 | рук.20 |
| | | 96 | | SRS 4026,9 (G 3/4") | 120 | тр.20 |
| | | 97 | | SRS 5040 | 30 | рук.32 |
| | | 98 | | SRS 6045 | 50 | рук.38 |
| | | 99 | | SRS 6048,3 (G 1 1/2") | 160 | тр.40 |
| | | 100 | | SRS 6060,3 (G 2") | 60 | рук.50, тр.50 |
| | | | | HANSA-FLEX | | |

Взам. инв. №

Подпись и дата

Инв. № подл.

| Тип выключателя | Обозначение по схеме | Положение подвески I-го главного подъема 560 м | Обозначение по схеме | Назначение контактов |
|---|---|---|---|---|
| ВЯ250М5У2 | 1SQ2.1 | | | Ограничение нижнего положения подвески |
| | 1SQ4.1 | | | |
| | 1SQ2.2 | | | Свободен |
| | 1SQ4.2 | | | |
| КУ703А1У2 | 1SQ1.1 | | | Ограничение верхнего положения подвески |
| | 1SQ3.1 | | | |
| | 1SQ1.2 | | | Свободен |
| | 1SQ3.2 | | | |
| | | Положение подвески II-го главного подъема 63 м | | |
| ВЯ250М5У2 | 2SQ1.1 | | | Ограничение нижнего положения подвески |
| | 2SQ1.2 | | | Свободен |
| КУ703А1У2 | 2SQ2.1 | | | Ограничение крайнего верхнего положения подвески |
| | 2SQ2.2 | | | Свободен |
| | | Положение подвески стационарного механизма 50 м | | |
| ВЯ250М5У2 | 3SQ1.1 | | | Ограничение верхнего положения подвески |
| | 3SQ1.2 | | | Ограничение нижнего положения подвески |
| КУ703А1У2 | 3SQ4.1 | | | Ограничение крайнего верхнего положения подвески |
| | 3SQ4.2 | | | Свободен |
| | | Нагрузка на механизм 50 м | | |
| ВЛ1062.06-251-55У2.3 | 3SQ2.1 | | | Отключение механизма при перегрузке |
| | 3SQ2.2 | | | Свободен |
| | 3SQ3.1 | | | Отключение механизма при ослаблении |
| | 3SQ3.2 | | | Свободен |
| | | Положение крана | | |
| КУ701А1У2 | 5SQ1.1 | | | Ограничение перебвижения крана "влево" |
| | 5SQ1.2 | | | Ограничение перебвижения крана "вправо" |
| | | Положение тележки | | |
| КУ701А1У2 | 6SQ1.1 | | | Ограничение перебвижения тележки "вперед" |
| | 6SQ1.2 | | | Ограничение перебвижения тележки "назад" |
| КУ704А1У2 | 6SQ2.1 | | | Блокировка работы механизма I главного подъема в крайних положениях тележки |
| | 6SQ2.2 | | | |
| | | Положение захватов на кране | | |
| ВЛ1062.06-251-55У2.3 | 7SQ1.1 | | | Ограничение снятия захватов |
| | 7SQ3.1 | | | |
| | 7SQ4.1 | | | |
| | 7SQ1.2 | | | В цепи концевого реле снятия захватов |
| | 7SQ2.2 | | | |
| | 7SQ3.2 | | | |
| | 7SQ4.2 | | | |
| | 7SQ5.1 | | | Ограничение наложения захватов |
| | 7SQ6.1 | | | |
| | 7SQ7.1 | | | |
| | 7SQ8.1 | | | |
| | 7SQ5.2 | | | В цепи концевого реле наложения захватов |
| | 7SQ6.2 | | | |
| | 7SQ7.2 | | | |
| | 7SQ8.2 | | | |
| | | Положение захватов на тележке | | |
| | 8SQ1.1 | | | Ограничение снятия захватов |
| | 8SQ1.2 | | | В цепи концевого реле снятия захватов |
| | 8SQ2.1 | | | Ограничение наложения захватов |
| | 8SQ2.2 | | | В цепи концевого реле наложения захватов |
| | | Положение тали | | |
| КУ701А1У2 | 4SQ1.1 | | | Ограничение перебвижения тали "влево" |
| | 4SQ1.2 | | | Свободен |
| | 4SQ2.1 | | | Ограничение перебвижения тали "вправо" |
| | 4SQ2.2 | | | Свободен |

Кабельный барабан

Цепи освещения и сигнализации, см. лист 5 6 (шкаф 2300-20-2/4ТХ)

Шкаф с рубильником 2300-20-2/5-ТХ

Шкаф ввода ЯВК-8801У3 (400А)

Питание силовых цепей противоударных захватов крана и тележки, лист 2

Разбивка сопротивлений 1RV1, 1RV2 по ступеням

| Обозначение ступеней | сопротивление ступеней | | | | | |
|---|---|---|---|---|---|---|
| | P1-P4<br>P2-P5<br>P3-P6 | P4-P7<br>P5-P8<br>P6-P9 | P7-P10<br>P8-P11<br>P9-P12 | P10-P13<br>P11-P14<br>P12-P15 | 50-51 | 57-58 |
| Сопротивление, Ом | 0,048 | 0,096 | 0,192 | 0,242 | 0,73 | 24 |
| Каталожный номер блока | ИРАК 434332, 004-06 | | ИРАК 434332, 004-07 | | ИРАК 434331, 003-81 | |
| Количество | 3 | | 2 | | | |

Разбивка сопротивлений 2RV по ступеням

| Обозначение ступеней | сопротивление ступеней | | | | | |
|---|---|---|---|---|---|---|
| | P1-P4<br>P2-P5<br>P3-P6 | P4-P7<br>P5-P8<br>P6-P9 | P7-P10<br>P8-P11<br>P9-P12 | P10-P13<br>P11-P14<br>P12-P15 | 50-51 | 57-58 |
| Сопротивление, Ом | 0,105 | 0,285 | 0,44 | 0,59 | 2,4 | 54 |
| Каталожный номер блока | ИРАК 434332, 004-07 | | ИРАК 434332, 004-08 | | ИРАК 434331, 003-81 | |
| Количество | 3 | | 2 | | | |

Шкаф N2 с аппаратурой 2300-20-2/7-ТХ

Пульт управления тали

Блок ввода БОК-8901У3

Блок управления 66503-3877У3

Панель управления П6506-4277У3

Таль электрическая Т3500-941

Разбивка сопротивлений 3RV по ступеням

| Обозначение ступеней | сопротивление ступеней | | | | | |
|---|---|---|---|---|---|---|
| | P1-P4<br>P2-P5<br>P3-P6 | P4-P7<br>P5-P8<br>P6-P9 | P7-P10<br>P8-P11<br>P9-P12 | P10-P13<br>P11-P14<br>P12-P15 | 50-51 | 57-58 |
| Сопротивление, Ом | 0,105 | 0,285 | 0,44 | 0,59 | 2,4 | 54 |
| Каталожный номер блока | ИРАК 434334, 001-45 | | | | | |
| Количество | 3 | | | | | |

▽ - включающий кулачок

△ - отключающий кулачок

Электродвигатели механизма подъема 2х280 м

Электродвигатель механизма подъема 63 м

Электродвигатель механизма подъема 50 м

| | | | | | | | |
|---|---|---|---|---|---|---|---|
| Изм. | Кол. | Лист | N док. | Подпись | Дата | 2300-20-2/1-ТХ ЭЗ | |
| Разраб. | | Абросимов | | | 11.2012 | Электрооборудование крана козлового 500/63/5+50т пролетом 18 м. Специального | Стадия: Р; Масса: -; Масштаб: - |
| Пров. | | Черепанов | | | 11.2012 | Схема электрическая принципиальная | Лист 1; Листов 5 |
| Т. контр. | | Кисарова | | | 11.2012 | | Акционерное общество "Ленгидропроект" |
| Нач. отд. | | Рябов | | | | | |

Согласовано

Взамен инв. №

Подпись и дата

Инв. № подл.

Формат А2х4 (2.094А)

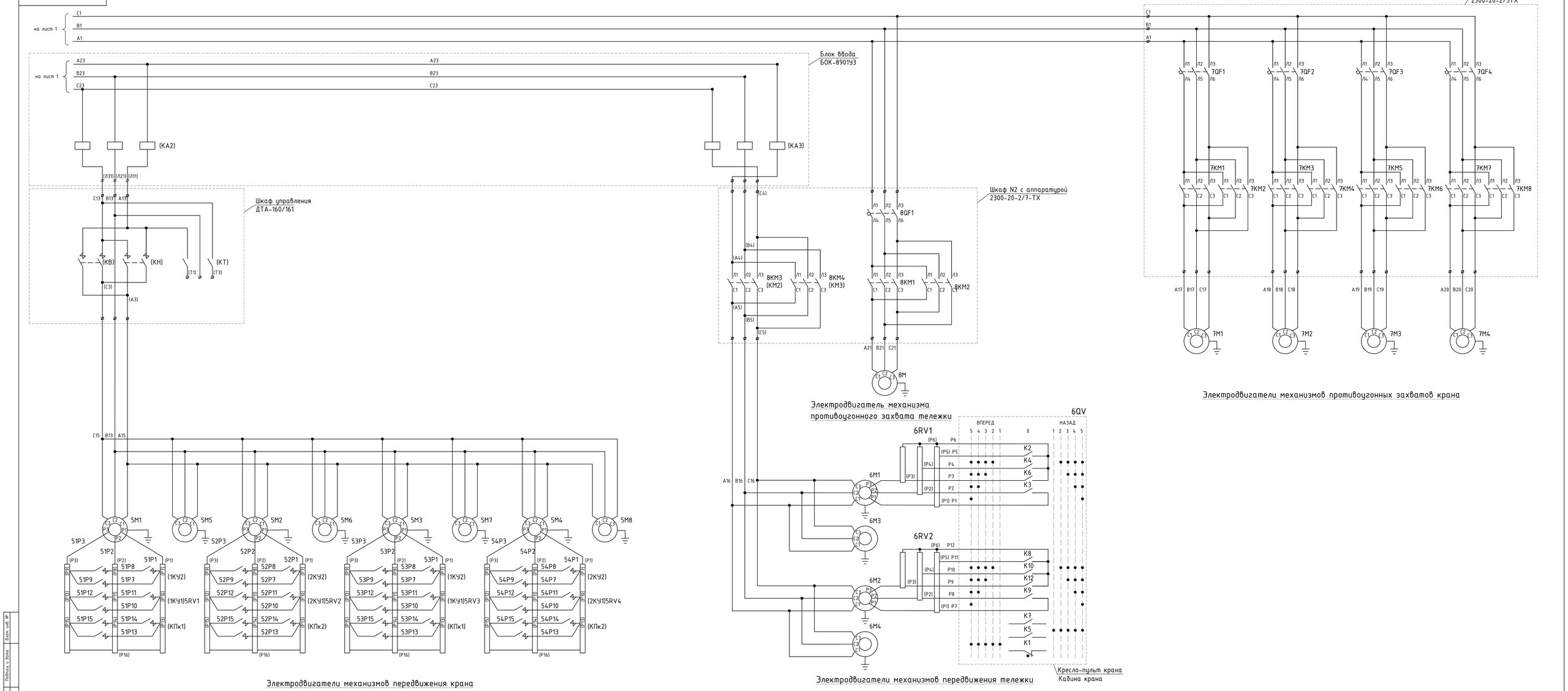


Электродвигатели механизмов противоугонных захватов крана

Электродвигатель механизма противоугонного захвата тележки

Электродвигатели механизмов передвижения крана

Электродвигатели механизмов передвижения тележки

| Изм. | Кол. | Лист | № докум. | Подпись | Дата | 2300-20-2/1-ТХ Э3 | Лист 2 |
|---|---|---|---|---|---|---|---|

Инв. № подл. | Подпись и дата | Взам. инв. №

Формат А2х3 (1,5ФА1)

## Цепи управления ~380 В панели управления П6506-4277У3 (механизм подъема 280 m)

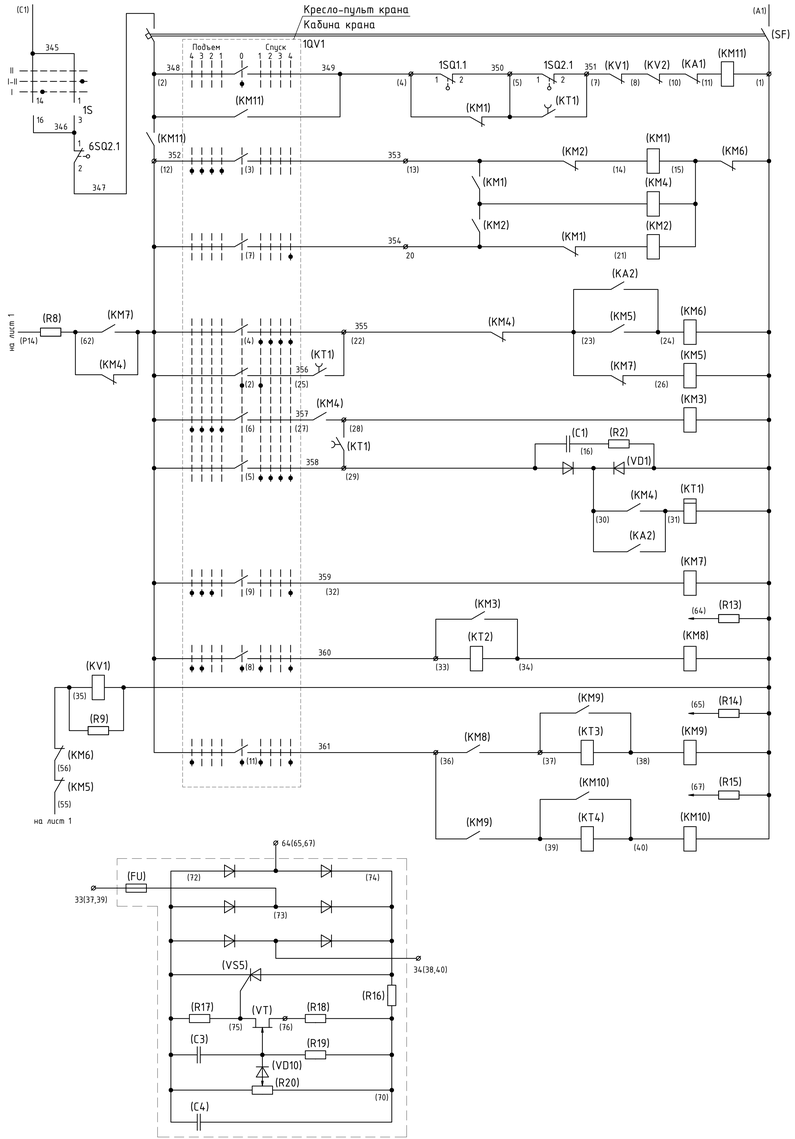


## Цепи управления ~380 В панели управления П6506-4277У3 (механизм подъема 280 m)

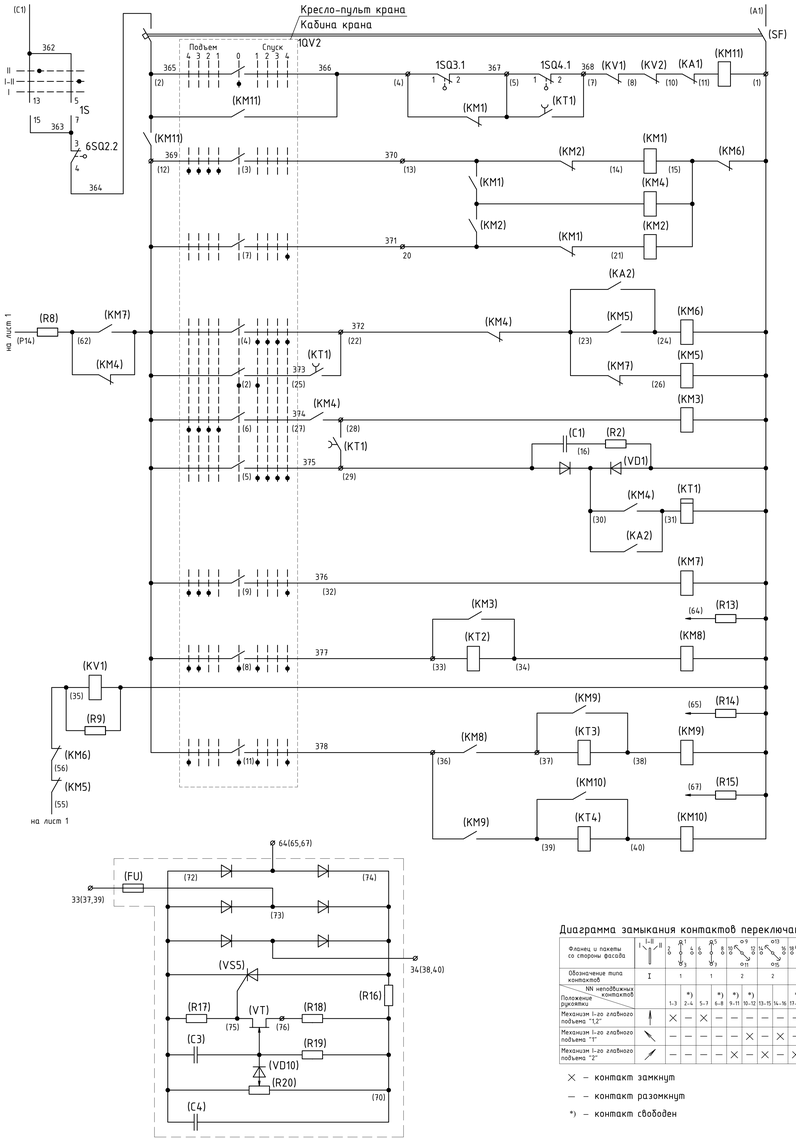


## Цепи управления ~380 В панели управления П6506-4277У3 (механизм подъема 63 m)

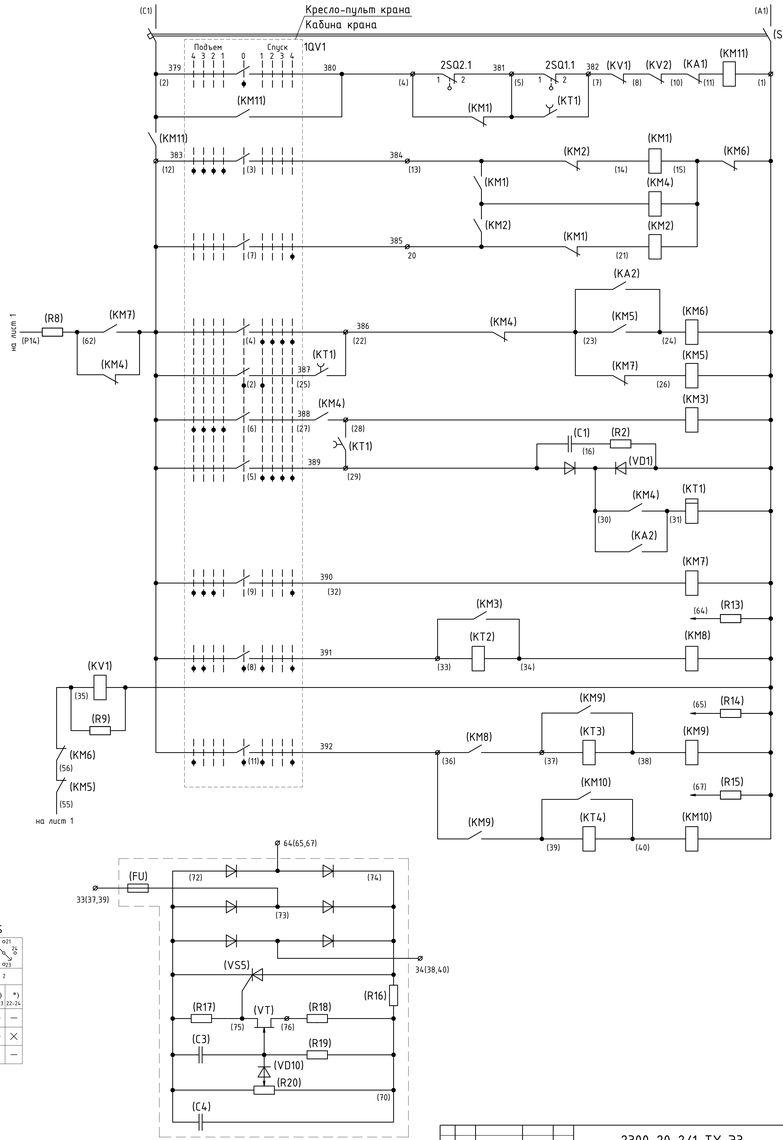


### Диаграмма замыкания контактов переключателя 1S

| Фломиц и пакеты со стороны фасада | I–II | ф1 ф3 | ф5 ф7 | ф9 ф11 | ф13 ф15 | ф17 ф19 | ф21 ф23 |
|---|---|---|---|---|---|---|---|
| Обозначение типа контактов | I | 1 | 1 | 2 | 2 | 2 | 2 |
| Положения рукоятки \ NN неподвижных контактов | | 1-3 | 2-4 | 5-7 | 6-8 | 9-11 | 10-12 | 13-15 | 14-16 | 17-19 | 18-20 | 21-23 | 22-24 |
| Механизм 1-го главного подъема "L2" | | × | — | × | — | — | — | — | — | — | — | — | — |
| Механизм 1-го главного подъема "1" | | — | — | — | — | × | — | × | — | × | — | × | — |
| Механизм 1-го главного подъема "2" | | — | — | — | × | — | × | — | × | — | × | — | × |

× – контакт замкнут

— – контакт разомкнут

*) – контакт свободен

| Изм. | Дата | № докум. | Подпись | Дата | 2300-20-2/1-ТХ ЭЗ | Лист 3 |
|---|---|---|---|---|---|---|

Инв. № подл. | Подпись и дата | Взам. инв. №

Формат А2х3 (1,5ФА1)

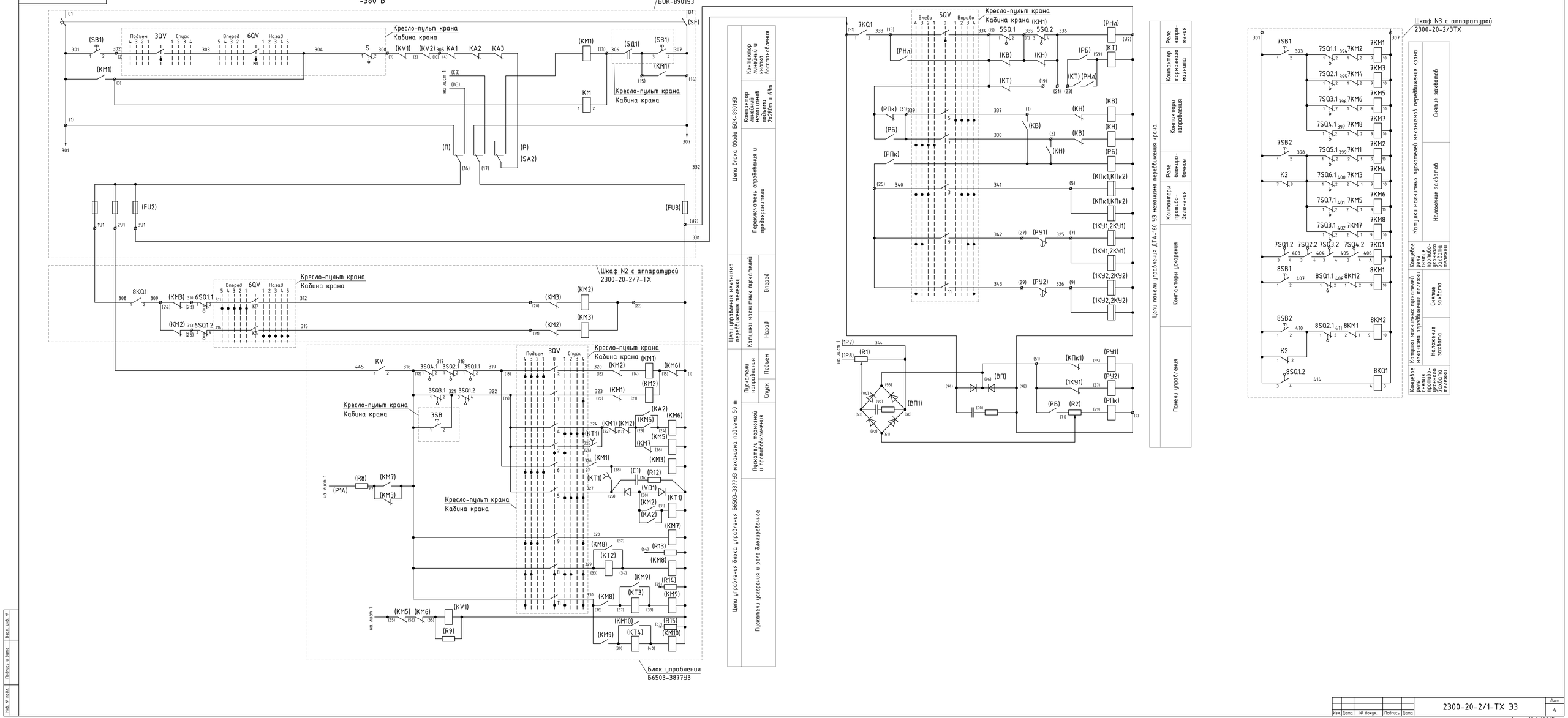


| Изм. | Кол. | Лист | № докум. | Подпись | Дата | 2300-20-2/1-ТХ Э3 | Лист 4 |
|---|---|---|---|---|---|---|---|

Инв. № подл. | Подпись и дата | Взам. инв. №

Формат А2х3 (1,5ФА1)

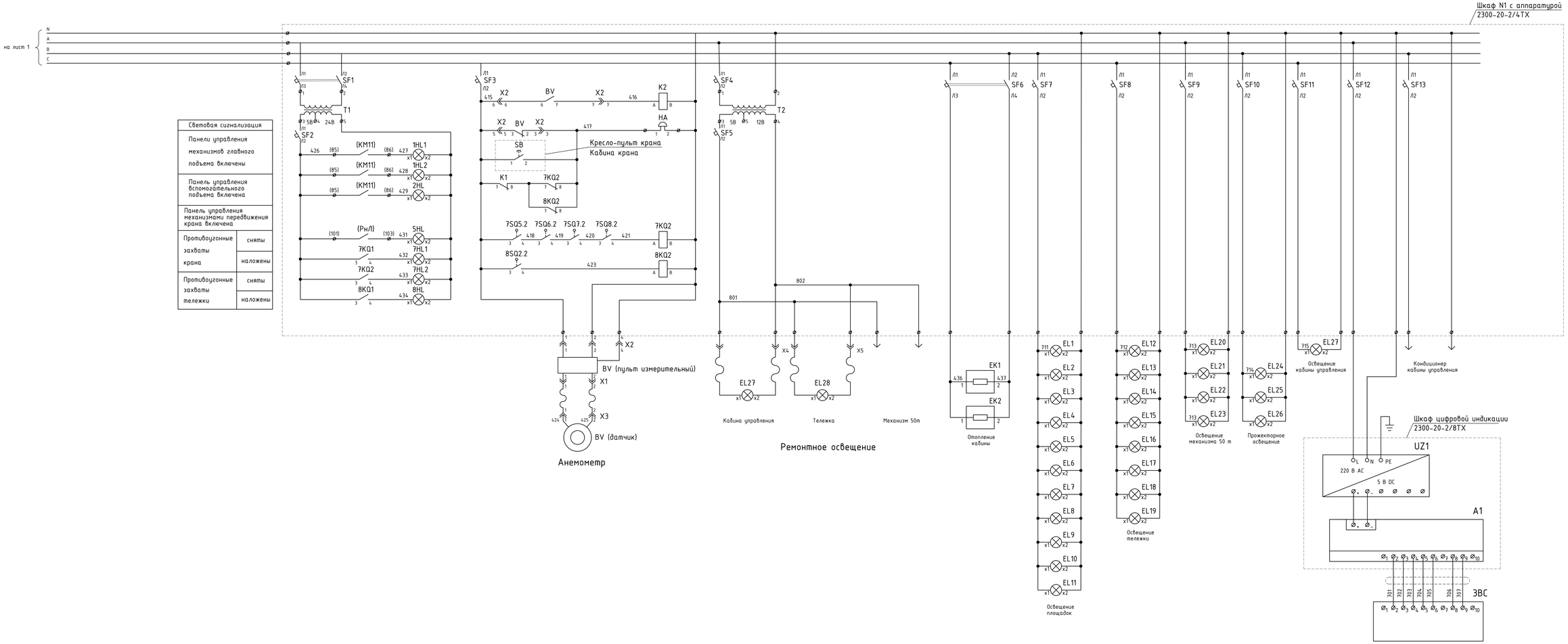


Сигнализация положения подвески механизма 50m

| | | | | | | | |
|---|---|---|---|---|---|---|---|
| Изм. | Дата | № докум. | Подпись | Дата | 2300-20-2/1-ТХ ЭЗ | Лист 5 | |

Формат А2х3 (1,5ФА1)

Инв. № подл. | Подпись и дата | Взам. инв. №

1. На схеме приняты следующие цифровые позиционные обозначения электрооборудования:

1.1 Цифра "1" перед буквенным обозначением означает, что электрооборудование относится к механизму I-го главного подъема.

1.2 Цифра "2" - к механизму II-го главного подъема 63 т.

1.3 Цифра "3" - к стационарному механизму 50 т.

1.4 Цифра "4" - к тали электрической.

1.5 Цифра "5" - к механизму передвижения крана.

1.6 Цифра "6" - к механизму передвижения тележки.

1.7 Цифра "7" - к механизму противоугонных захватов крана.

1.8 Цифра "8" - к механизму противоугонных захватов.

1.9 Без цифрового обозначения - элементы общих цепец механизмов.

2. Цифры в графе "примечание" перечня элементов данного чертежа означают:

2.1 Электродвигатель поставляется комлектно с тормозом ТКГ-500.

2.2 Электродвигатель поставляется комплектно с тормозом ТКГ-300.

2.3 Электродвигатель поставляется комплектно с тормозом ТКГ-200.

2.4 Соединители поставляются комплектно с анемометром М-95М-2.

2.5 Аппаратура поставляется комплектно с панелью П6506-4277УЗ.

2.6 Аппаратура поставляется комплектно с блоком Б6503-3877УЗ.

2.7 Аппаратура поставляется комплектно с панелью ДТА-160УЗ.

2.8 Аппаратура поставляется комплектно с панелью ДТА-161УЗ.

2.9 Аппаратура поставляется комплектно с блоком ввода типа БОК 8901.

2.10 Аппаратура поставляется комплектно с электроталью ТЭ 500-941.

3. Щит управления входит в комплект кондиционера.

4. Обозначение зажимов, указанных на схеме:

4.1 Для пускорегулирующих резисторов - в скобках дана маркировка завода-изготовителя.

4.2 Для блока ввода соответствует информации завода.

4.3 Для анемометра - согласно паспорту завода-изготовителя.

5. Маркировка проводов панелей, указанная в скобках, соответствует заводу-изготовителю.

Взам. инв. №

Подпись и дата

Инв. № подл.

| Изм. | Кол. | Лист | №док. | Подпись | Дата |
|---|---|---|---|---|---|
| Разраб. | | Абросимов | | | 11.2023 |
| Пров. | | Чернавина | | | 11.2023 |
| Н. контр. | | Косарева | | | 11.2023 |
| Нач. отд. | | Рябов | | | |

2300-20-2/1-ТХ ПЭЗ

Электрооборудование крана козлового 500/63/5+50т пролетом 18 м. Специального

Перечень элементов

| Стадия | Масса | Масштаб |
|---|---|---|
| Р | - | - |
| Лист 1 | Листов 16 | |

Акционерное общество "Ленгидропроект"

Формат А4 (0,125ФА1)

| Поз. обозначе-ние | Наименование | Кол. | Примечание |
|---|---|---|---|
| | Таль электрическая ТЭ500-941 ГОСТ 22584-77 | | |
| | | | |
| (M1) | Электродвигатель механизма подъема 7,0 кВт, | | |
| | 1335 об/мин | 1 | 2.10 |
| | | | |
| (M2,M3) | Электродвигатели механизма передвижения 0,4 кВт; | | |
| | 0,55 кВт | 2 | 2.10 |
| | | | |
| (Y) | Электромагнит колодочного тормоза | 1 | 2.10 |
| | | | |
| (K1,K2) | Контакторы магнитного пускателя механизма | | |
| | подъема | 2 | 2.10 |
| | | | |
| (K3,K4) | Контакторы магнитного пускателя механизма | | |
| | передвижения | 2 | 2.10 |
| | | | |
| (S11) | Конечный выключатель ограничения подъема груза | 1 | 2.10 |
| | | | |
| (S21) | Конечный выключатель ограничения опускания груза | 1 | 2.10 |
| | | | |
| (E) | Токосборник кольцевой | 1 | 2.10 |
| | | | |
| (S5) | Блокировочный контакт замка кнопочного поста | | |
| | управления | 1 | 2.10 |
| | | | |
| (S1...S4) | Кнопки поста управления | 1 | 2.10 |

Взам. инв. №

Подпись и дата

Инв. № подл.

| Изм. | Дата | № докум. | Подпись | Дата |
|---|---|---|---|---|

2300-20-2/1-ТХ ПЭЗ

Лист 2

Формат А4 (0,125ФА1)

| Поз. обозначе-ние | Наименование | Кол. | Примечание |
|---|---|---|---|
| | Блок ввода БОК-8901-4277У3 | | |
| | каталожные номера: ИРАК 656.151.001 | | |
| (FU2,FU3) | Предохранитель ПР-2У4 | 4 | 15А, плавкая вст. 6А плавкая вст. 15А |
| | | | |
| (KM1) | Контактор линейный КТ 6023Б У3 на 160 А | 1 | катушка 380В |
| | | | |
| (KM2,KM3) | Пускатель ПМА-4500 УХЛ3 | 1 | катушка 380В |
| | | | |
| (QS) | Выключатель ВР32-35А31220-00УХЛ3 | 1 | |
| | | | |
| (SA2) | Переключатель пакетный ПП3-16/Н2 | 1 | |
| | | | |
| (SF) | Выключатель 15А | 1 | |
| | | | |
| (KA2) | Электромагнит реле РЭО-401. ПВ=100%; 160А. | | |
| | Каталожный номер 6ТД.237.004-3 | 3 | |
| | | | |
| (KA3) | Электромагнит реле РЭО-401. ПВ=100%; 100А. | | |
| | Каталожный номер 6ТД.237.004-4 | 3 | |
| | | | |
| | | | |
| | | | |
| | Ящик ввода ЯОК 8801 | | |
| (QS) | Выключатель ВР32-35А31220-00 УХЛ3 | 1 | |
| | | | |
| (SB1) | Кнопка пусковая | 1 | |
| | | | |
| (SD1) | Контакт блок-замка | 1 | |
| | | | |
| | | | |

Взам. инв. №

Подпись и дата

Инв. № подл.

| Изм. | Дата | № докум. | Подпись | Дата |
|---|---|---|---|---|

2300-20-2/1-ТХ ПЭЗ

Лист 3

Формат А4 (0,125ФА1)

| Поз. обозначе-ние | Наименование | Кол. | Примечание |
|---|---|---|---|
| | Блок управления ББ503-3877 У3 | | |
| | каталожные номера: ИРАК 656.161.025 | 1 | |
| | | | |
| (C1) | Конденсатор МБГП-2 ГОСТ 7112-81 | 1 | 1мкФ, 1000В |
| (C2) | Конденсатор МБГО-2-400В-10мкФ | 6 | соединить попарно параллельно |
| (C3),(C4) | Конденсатор К50-24 | 6 | 10мкФ, 63В |
| (FU) | Предохранитель | 3 | держатель ДВПВ-1 плавкая вставка 2А |
| | | | |
| (KA2) | Реле контроля тока РЭВ-830У3 | 1 | катушка 6А |
| | | | |
| (KM1),(KM2) | Пускатель ПМА-4500 УХЛ4А | 1 | катушка 380В |
| | | | |
| (KM3),(KM5) | Пускатель ПМЛ 1100 0*4Б+ПКЛ 0404 | 5 | катушка 380В |
| | | | |
| (KM6), | Пускатель ПМА-4100 УХЛ4А | 2 | катушка 380В |
| (KM10) | | | |
| | | | |
| (KT1) | Реле блокировочное РЭВ-812У3 | 1 | катушка 220В |
| | | | |
| (KT2)- | Электронное реле времени | 3 | |
| -(KT4) | | | |
| | | | |
| (KV1),(KV2) | Реле промежуточное РЭВ-821 У3 | 2 | катушка 220В |
| | | | |
| | | | |
| | Резисторы | | |
| (R1)-(R3), (R10),(R16) | МЛТ-2 | 7 | 50 Ом 22 кОм; 100 кОм |
| | | | |
| (R4),(R6), (R8), | ПЭВ-50 | 7 | 18 Ом; 5,6 кОм; 1,3 кОм |
| (R9),(R13) (R15) | | | 3 кОм |

Взам. инв. №

Подпись и дата

Инв. № подл.

| Изм. | Дата | № докум. | Подпись | Дата |
|---|---|---|---|---|

2300-20-2/1-ТХ ПЭЗ

Лист 4

Формат А4 (0,125ФА1)

| Поз. обозначе-ние | Наименование | Кол. | Примечание |
|---|---|---|---|
| (R5) | ПЭВР-50 | 1 | 47 Ом |
| | | | |
| (R7) | ПЭВ-50 | 2 | 18 Ом, установить параллельно |
| | | | |
| (R12) | ПЭВ-25 | 1 | 680 Ом |
| | | | |
| (R17),(R18), (R19) | МЛТ-1 или МЛТ-2 | 9 | 3 кОм; 200 Ом; 430 кОм |
| | | | |
| (R20) | СП3-37-1 Вт | 3 | 10 кОм |
| | | | |
| (R22) | МЛТ-2 | 2 | 20 Ом, соединить последовательно |
| | | | |
| (VD1) | Столб выпрямительный Д1008А ГОСТ 11630-70 | 2 | |
| | | | |
| (VD2)-(VD4), | Диод ДЛ112-10-9У2 | 10 | |
| (VD6),(VD7) | | | |
| | | | |
| (VD5) | Диод Д-141-100-9 УХЛ2 | 6 | с охладителем 0241-80 |
| (VD8) | Стабилитрон Д815Ж | 2 | |
| (VD9) | Диод КД-202Р | 18 | |
| (VD10) | Диод КД-510А | 3 | |
| | | | |
| (VS1)-(VS3) | Тиристор ТЛ2-160 У2 | 3 | с охладителем 0171-80 |
| | | | |
| (VS4) | Оптрон ТО 125-10-9-3 У2 | 1 | |
| | | | |
| (VS5) | Тиристор Т122-25-10-2 У2 | 3 | |
| | | | |
| (VT1) | Транзистор однопереходный КТ-117А | 3 | |
| | | | |

Взам. инв. №

Подпись и дата

Инв. № подл.

| Изм. | Дата | № докум. | Подпись | Дата | 2300-20-2/1-ТХ ПЭЗ | Лист 5 |
|---|---|---|---|---|---|---|

Формат А4 (0,125ФА1)

| Поз. обозначе-ние | Наименование | Кол. | Примечание |
|---|---|---|---|
| (КА1) | Электромагнит реле РЭО-401, 100А | | установлен на |
| | Каталожный номер 6ТД.237.004-4 | 3 | блоке БОК-8901 |
| | | | |
| | | | |
| | Панель управления ДТА-160 У3 | | |
| | каталожные номера: ИРАК 656.231.007-10 | 1 | |
| | | | |
| (РНл) | Реле напряжения (нулевое) | 1 | 2.7 |
| | | | |
| (КТ) | Контактор тормозного магнита | 1 | 2.7 |
| | | | |
| (КВ,КН) | Контакторы направления | 2 | 2.7 |
| | | | |
| (РБ) | Реле блокировочное | 1 | 2.7 |
| | | | |
| (КПк1), (КПк2) | Контакторы противовключения | 2 | 2.7 |
| | | | |
| (1КУ1, 1КУ2); | Контакторы ускорения | 4 | 2.7 |
| (2КУ1, 2КУ2) | | | |
| | | | |
| (РУ1,РУ2) | Реле ускорения | 2 | 2.7 |
| | | | |
| (РПк) | Реле противовключения | 1 | 2.7 |
| | | | |
| (ВП) | Выпрямительный блок | 1 | 2.7 |
| | | | |
| (ВП1) | Выпрямительный блок | 1 | 2.7 |
| | | | |
| (R1,R2) | Резисторы добавочные | 2 | 2.7 |
| | | | |

Взам. инв. №

Подпись и дата

Инв. № подл.

| Поз. обозначе-ние | Наименование | Кол. | Примечание |
|---|---|---|---|
| | Панель управления ДТА-161 У3 | | |
| | каталожные номера: ИРАК 656.231.017-08 | 1 | |
| | | | |
| (КПк1), (КПк2) | Контакторы противовключения | 2 | 2.8 |
| | | | |
| (1КУ1, 1КУ2); | Контакторы ускорения | 4 | 2.8 |
| (1КУ3, 1КУ4) | | | |
| | | | |
| 6SQ2 | Выключатель КУ-704А У2. ТУ 16-526.059-75 | 1 | |
| | | | |
| | | | |
| 3SQ5 | Выключатель НВ-701А. ТУ 16-526.059-75 | 1 | |
| | | | |
| | | | |
| 7SQ1... ...7SQ8, | Выключатель ВП16Е23Б-231-55У2.3 ТУ 16-526.486-81 | | |
| 8SQ1,8SQ2, 3SQ2,3SQ3 | | 12 | |
| | | | |
| T1 | Трансформатор ОСМ1-0,063 У3, 380/5-24 | | |
| | ТУ 16-717.137-83 | 1 | |
| | | | |
| | | | |
| T2 | Трансформатор ОСМ1-0,160, 220/5-12 | | |
| | ТУ 16-717.137-83 | 1 | |
| | | | |
| XA | Токоприемник кольцевой ТКБ-4 УХЛ2 | 1 | |
| | | | |
| X1...X3 | Соединитель штепсельный | 3 | 2.4 |
| | | | |
| X4...X6 | Соединитель штепсельный ШГП-16-3-Е УХЛ1 | | |
| | ТУ 16-526.392-80 Информация завода-изготовителя | 3 | |

Взам. инв. №

Подпись и дата

Инв. № подл.

| Изм. | Дата | № докум. | Подпись | Дата |
|---|---|---|---|---|

2300-20-2/1-ТХ ПЭЗ

Лист 7

Формат А4 (0,125ФА1)

| Поз. обозначе-ние | Наименование | Кол. | Примечание |
|---|---|---|---|
| — | Кондиционер автономный КТА2-0,5Э-01АУ1, Р=1,62 кВт | | уточняется |
| | ТУ 22-5419-82 | 1 | поставщиком кабины |
| | | | |
| | | | |
| | | | |
| | | | |
| | Панель управления П6506-4277 У3 | | |
| | каталожный номер: ИРАК 656.231.036 | 3 | |
| | | | |
| (С1) | Конденсатор МБГП-2 ГОСТ 7112-81 | 1 | 1мкФ, 1000В |
| (С2) | Конденсатор МБГО-2-400В-10мкФ | 6 | соединить попарно параллельно |
| (С3),(С4) | Конденсатор К50-24 | 6 | 10мкФ, 63В |
| (FU) | Предохранитель | 3 | держатель ДВПБ-1 плавкая вставка 2А |
| | | | |
| (КА2) | Реле контроля тока РЭВ-830У3 | 1 | катушка 25А |
| | | | |
| (КМ1),(КМ2) | Контактор КТ-6022Б У3 | | |
| (КМ4),(КМ6) | | 4 | катушка 380В |
| | | | |
| (КМ3) | Пускатель ПМД 11000*4Б+ПКЛ0404 | 1 | катушка 380В |
| | | | |
| (КМ5) | Пускатель ПМА-3102 УХЛ4А | 1 | катушка 380В |
| | | | |
| (КМ7)- | Контактор КТ-6023Б У3 | | |
| -(КМ10) | | 4 | катушка 380В |
| | | | |
| (КМ11) | Реле нулевое ПМЛ 11000*4Б | 1 | катушка 380В |
| | | | |
| (КТ1) | Реле блокировочное РЭВ-81Б У3 | 1 | катушка 220В |
| | | | |

Взам. инв. №

Подпись и дата

Инв. № подл.

| Изм. | Дата | № докум. | Подпись | Дата |
|---|---|---|---|---|

2300-20-2/1-ТХ ПЭЗ

Лист 8

Формат А4 (0,125ФА1)

| Поз. обозначе-ние | Наименование | Кол. | Примечание |
|---|---|---|---|
| (KT2)- | Электронное реле времени | | |
| -(KT4) | | 3 | |
| | | | |
| (KV1),(KV2) | Реле промежуточное РЭВ-821 У3 | 2 | катушка 220В |
| | | | |
| (QS) | Выключатель ВР32-35А31220-00 УХЛ3 | 1 | |
| | | | |
| (R1)-(R3), (R10), | Резистор МЛТ-2 | | 51 Ом; 22 кОм; |
| (R16), (R22) | | 9 | 100 кОм; 2 по 20 кОм (послед.) |
| | | | |
| (R4),(R6), (R8), | Резистор ПЭВ-50 | | 18 Ом; 5,6 кОм; 1,3 кОм; |
| (R9), (R13)-(R15) | | 7 | 3 кОм; 3 кОм |
| | | | |
| (R5) | Резистор ПЭВР-50 | 1 | 47 Ом |
| | | | |
| (R7) | Резистор ПЭВ-50 | 2 | 180 Ом установить параллельно |
| | | | |
| (R12) | Резистор ПЭВ-25 | 1 | 680 Ом |
| | | | |
| (R17),(R18), (R19) | Резистор МЛТ-1 или МЛТ-2 | 9 | 3 кОм,200 Ом,430 кОм |
| | | | |
| (R20) | Резистор СП3-37-1Вт | 3 | 10 кОм |
| | | | |
| (SF) | Выключатель автоматический АЕ-2046М-10Р-00 У3 | 1 | расцепитель 4А |
| | | | |
| (VD1) | Столб выпрямительный Д1009А | 1 | |
| | | | |
| (VD2), (VD6),(VD7) | Диод ДЛ112-10-9У2 | 8 | |
| | | | |
| (VD3),(VD4) | Диод ДЛ132-80-10У2 | 2 | с охладителем 0231-80 |

Взам. инв. №

Подпись и дата

Инв. № подл.

| Изм. | Дата | № докум. | Подпись | Дата |
|---|---|---|---|---|

2300-20-2/1-ТХ ПЭЗ

Лист 9

Формат А4 (0,125ФА1)

| Поз. обозначе-ние | Наименование | Кол. | Примечание |
|---|---|---|---|
| (VD5) | Диод Д161-200-9УХЛ2 | 6 | с охладителем 0171-80 |
| | | | |
| (VD8) | Стабилитрон Д-815Ж | 2 | |
| | | | |
| (VD9) | Диод КД-202Р | 18 | |
| | | | |
| (VS1)-(VS3) | Тиристор ТЛ2-200-9У2 | 3 | с охладителем 0171-80 |
| | | | |
| (VS4) | Оптрон ТО125-10-У2 | 1 | |
| | | | |
| (VS5) | Тиристор Т122-25-10-2 У2 | 3 | |
| | | | |
| (VT) | Транзистор однопереходный КТ-117А | 3 | |
| | | | |
| (VD10) | Диод КД 510А | 3 | |
| | | | |
| KA1 | Электромагнит реле РЭО-401, 160 А, ПВ=100% | | |
| | каталожный номер 6ТД.237.004-3 | 3 | |
| | | | |
| QS | Выключатель врубной ВР32-37А31220-00УХЛ3 | | |
| | с камерами. ТУ 16-642.033-85 | 1 | |

Взам. инв. №

Подпись и дата

Инв. № подл.

| Изм. | Дата | № докум. | Подпись | Дата |
|---|---|---|---|---|

2300-20-2/1-ТХ ПЭЗ

Лист 10

Формат А4 (0,125ФА1)

| Поз. обозначе-ние | Наименование | Кол. | Примечание |
|---|---|---|---|
| 1RV1,1RV2 | Резисторы крановые пускорегулирующие типа Б6 У2 | | |
| | каталожные номера: | | |
| | ИРАК 434332.004-06 | 6 | |
| | ИРАК 434332.004-07 | 4 | |
| | Резистор типа БК12 У2 каталожный номер: | | |
| | ИРАК 434331.004-07 | 2 | |
| | | | |
| 2RV | Резисторы крановые пускорегулирующие типа Б6 У2 | | |
| | каталожные номера: | | |
| | ИРАК 434332.004-07 | 3 | |
| | ИРАК 434332.004-08 | 2 | |
| | Резистор типа БК12 У2 каталожный номер: | | |
| | ИРАК 434331.003-81 | 1 | |
| | | | |
| 3RV | Резисторы крановые пускорегулирующие типа БФК У2 | | |
| | каталожный номер: | | |
| | ИРАК 434332.001-45 | 3 | |
| | | | |
| 5RV1... | Резисторы крановые пускорегулирующие типа Б6 У2 | | |
| ...5RV4 | каталожный номер: | | |
| | ИРАК 434332.004-19 | 12 | |
| | | | |
| 6RV1, | Резисторы крановые пускорегулирующие типа Б6 У2 | | |
| 6RV2 | каталожные номера: | | |
| | ИРАК 434332.004-26 | 2 | |
| | ИРАК 434332.004-27 | 2 | |
| | | | |
| | | | |
| | | | |
| | | | |

Взам. инв. №

Подпись и дата

Инв. № подл.

| Поз. обозначе-ние | Наименование | Кол. | Примечание |
|---|---|---|---|
| S | Выключатель аварийный типа ВУ-22-2Б4 У3, | | |
| | каталожный номер 6ТД.610.018-12 | | |
| | Информация завода-изготовителя | 1 | |
| | | | |
| 1S | Переключатель ПМОФ45-112222/I-Д1У3, ТУ 16-526.128-78 | 1 | |
| | | | |
| | | | |
| SB | Выключатель КЕ011У3 исп.2, П черный, без надписи. | | |
| 7SB1,7SB2 | ТУ 16-526.407-79 | | |
| 8SB1,8SB2 | | 5 | |
| | | | |
| SF1 | Выключатель АП50Б-2МТУ3.1; 1,6х10. | | |
| | ТУ 16-522.139-78 | 1 | |
| | | | |
| SF6 | Выключатель АП50Б-2МТУ3.2; 6,3х10. | | |
| | ТУ 16-522.139-78 | 1 | |
| | | | |
| SF13 | Выключатель АП50Б-2МТУ3.1; 4х10. | | |
| | ТУ 16-522.139-78 | 1 | |
| | | | |
| SF2-SF4, | Выключатель ВА16-25 УХЛ4, 6,3 А, заднее | | |
| SF7-SF11 | присоединение | 8 | |
| | | | |
| SF12 | Выключатель автоматический 1Р, ВА47-63 С, 2А | 1 | |
| | | | |
| SF5 | Выключатель ВА16-25 УХЛ4, 16 А, заднее | | |
| | присоединение | 1 | |
| | | | |
| | | | |
| | | | |

Взам. инв. №

Подпись и дата

Инв. № подл.

| Изм. | Дата | № докум. | Подпись | Дата |
|---|---|---|---|---|

2300-20-2/1-ТХ ПЭЗ

Лист 12

Формат А4 (0,125ФА1)

| Поз. обозначе-ние | Наименование | Кол. | Примечание |
|---|---|---|---|
| 1SQ1,1SQ3, | Выключатель КУ-703А У2, ТУ 16-526.059-75 | | |
| 2SQ2,3SQ4 | | 4 | |
| | | | |
| 1SQ2,1SQ4, | Выключатель ВУ-250М У2 | | |
| 2SQ1,3SQ1 | Информация завода-изготовителя | 4 | |
| | | | |
| 3SB | Пост ПКЕ 222-1 У2, 3/4'', ц. ТУ 16-526.216-78 | 1 | |
| | | | |
| 4SQ1,4SQ2, | Выключатель КУ-701А У2, ТУ 16-526.059-75 | | |
| 5SQ,6SQ1 | | 4 | |
| | | | |
| 1HL1,1HL2, | Арматура АМЕ-323221У3, 24 В. | | |
| 2HL,3HL, | ТУ 16-535.582-76 | | |
| 5HL,7HL1, | | | |
| 8HL1 | | 7 | |
| | | | |
| 7HL2, | Арматура АМЕ-321221 У3, 24 В. | | |
| 8HL2 | ТУ 16-535.582-76 | 2 | |
| | | | |
| K2, | Реле РПУ-2-М36620У3Б, 220 В, 50 Гц | | |
| 7KQ2, | ТУ 16-523.331-78 | | |
| 8KQ2 | | 3 | |
| | | | |
| K1, | Реле РПУ-2-М36620У3Б, 380 В, 50 Гц | | |
| 7KQ1, | ТУ 16-523.331-78 | | |
| 7KQ2 | | 3 | |
| | | | |
| KM | Контактор КТ6043У3, 380 В, 3р+3з | | |
| | МРТУ 16-524.002-65 | 1 | |
| | | | |

Взам. инв. №

Подпись и дата

Инв. № подл.

| Изм. | Дата | № докум. | Подпись | Дата |
|---|---|---|---|---|

2300-20-2/1-ТХ ПЭЗ

Лист 13

Формат А4 (0,125ФА1)

| Поз. обозначе-ние | Наименование | Кол. | Примечание |
|---|---|---|---|
| UZ1 | Блок питания 220 В AC/5 В DC 30 Вт | 1 | |
| | | | |
| A1 | Устройство цифровой индикации ЛИР-510М, 5 Вт 220 В | 1 | |
| | | | |
| A1 | Абсолютный угловой энкодер ЛИР-ММ158А | | |
| | SSI, IP65, RS422 | 1 | |
| | | | |
| 7KM1... | Пускатель ПМЕ-213У2 (380-4з+4р) | | |
| ...7KM8, | ГОСТ 5.316-76 | | |
| 8KM1,8KM2 | | 6 | |
| | | | |
| 1M1,1M2 | Электродвигатель 4МТН280М10У1, 60 кВт, 570 об/мин, | | |
| | 220/380 В, 50 Гц, IM1003. ТУ 16-513.461-78 | 2 | |
| | | | |
| 1M3,1M4 | Электродвигатель тормоза | 2 | 2.1 |
| | | | |
| 2M1 | Электродвигатель 4МТН225L6У1, 55 кВт, 960 об/мин, | | |
| | 220/380 В, 50 Гц, IM1003. ТУ 16-513.461-78 | 1 | |
| | | | |
| 2M2 | Электродвигатель тормоза | 1 | 2.1 |
| | | | |
| 3M1 | Электродвигатель 4МТН200L6У1, 22 кВт, 935 об/мин, | | |
| | 220/380 В, 50 Гц, IM1001. ТУ 16-513.461-78 | 1 | |
| | | | |
| 3M2 | Электродвигатель тормоза | 1 | 2.2 |
| | | | |
| 5M1...5M4, | Электродвигатель 5МТН 312-8 11/750 IM1001, 11кВт | | |
| 6M1...6M2 | 220/380 В, 50 Гц, IM1001. ТУ 16-513.461-78 | 6 | |
| | | | |
| | | | |

Взам. инв. №

Подпись и дата

Инв. № подл.

| Изм. | Дата | № докум. | Подпись | Дата | 2300-20-2/1-ТХ ПЭЗ | Лист 14 |
|---|---|---|---|---|---|---|

Формат А4 (0,125ФА1)

| Поз. обозначе-ние | Наименование | Кол. | Примечание |
|---|---|---|---|
| 5М5...5М8, 6М3,6М4 | Электродвигатель тормоза | 6 | 2.3 |
| | | | |
| 7М1...7М4, | Электродвигатель 4АХ80В4У2, 1,5 кВт, 1415 об/мин, | | |
| 8М1 | 380 В, 50 Гц, IM1001. Информация завода-изготовителя | 5 | |
| | | | |
| | | | |
| QF,7QF1... | Выключатель АП50Б-3МТУ3.1, 4х10. | | |
| ...7QF4, | ТУ 16-522.139-78 | | |
| 8QF1,8QF2 | | 7 | |
| | | | |
| 1QV1,1QV2, | Командоконтроллер ККП-1124У2. | | |
| 2QV2 | ТУ 16-524.120-79 | 3 | |
| | | | |
| 3QV | Командоконтроллер ККП-1121У2. | | |
| | ТУ 16-524.120-79 | 1 | |
| | | | |
| 5QV | Командоконтроллер ККП-1114У2. | | |
| | ТУ 16-524.120-79 | 1 | |
| | | | |
| 6QV | Контроллер ККТ-62АУ2. | | |
| | ТУ 16-524.086-78 | 1 | |
| | | | |
| 4QF | Выключатель АП50Б-3МТУ3.2, 16х10. | | |
| | ТУ 16-522.139-78 | | |
| | | 1 | |
| BV | Анемометр М-95М-Ц; ТУ25-78.12.050-87 | | |
| | Информация завода-изготовителя | 1 | |
| | | | |
| | | | |
| | | | |

Взам. инв. №

Подпись и дата

Инв. № подл.

| Изм. | Дата | № докум. | Подпись | Дата |
|---|---|---|---|---|

2300-20-2/1-ТХ ПЭЗ

Лист 15

Формат А4 (0,125ФА1)

| Поз. обозначе-ние | Наименование | Кол. | Примечание |
|---|---|---|---|
| EK1,EK2 | Печь электрическая типа ПЭТ2, 380 В, 50 Гц, 1000 Вт. | | |
| | Информация завода-изготовителя | 2 | |
| | | | |
| EL1-EL23 | Светильник типа НСР01х200/IP54-02 У1, | | |
| | Лампа светодиодная 15W 230V E27 4000K A60 | 23 | |
| | | | |
| | | | |
| EL26 | Светильник потолочный НПП03-100-001М У3. | | |
| | ТУ 16-535.991-75 | 1 | |
| | | | |
| EL27, | Светильник РВО-42-У2. | | |
| EL28 | ТУ 16-545.132-77 | 2 | |
| | | | |
| EL24, | Прожектор BVP433 LED344 NW. | | |
| EL25 | 220 В, 255 Вт | 3 | |
| | | | |
| HA | Звонок громкого боя типа МЗ-1. | | |
| | 220 В, 50 Гц | 1 | |

Взам. инв. №

Подпись и дата

Инв. № подл.

| Изм. | Дата | № докум. | Подпись | Дата |
|---|---|---|---|---|

2300-20-2/1-ТХ ПЭЗ

Лист 16

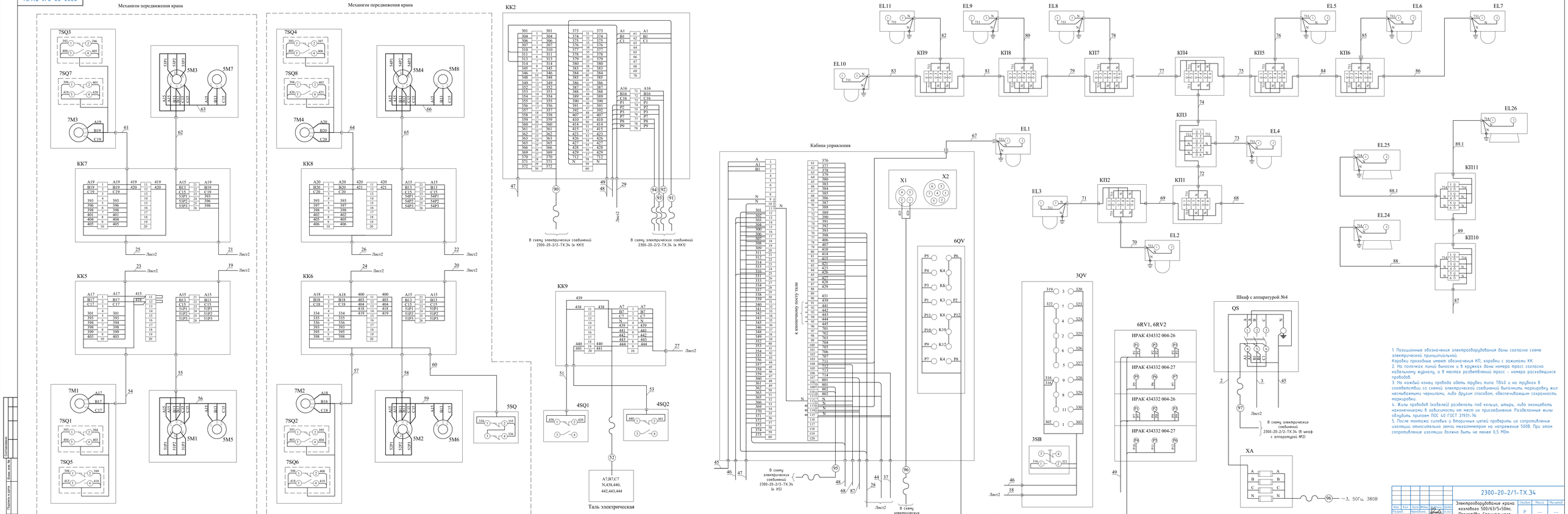


1. Позиционные обозначения электрооборудования даны согласно схеме электрической принципиальной.
Коробки проходные имеют обозначения КП, коробки с зажимами КК.
2. На полочках линий выносок и в кружках даны номера трасс согласно кабельному журналу, а в местах разветвлений трасс - номера расходящихся проводов.
3. На каждый конец провода одеть трубки типа ТВ40 и на трубках в соответствии со схемой электрической соединений выполнить маркировку жил несмываемыми чернилами, либо другим способом, обеспечивающим сохранность маркировки.
4. Жилы проводов (кабелей) разделать под кольцо, штырь, либо оконцевать наконечниками в зависимости от мест их присоединения. Разделанные жилы облудить припоем ПОС 40 ГОСТ 21931-76.
5. После монтажа силовых и вторичных цепей проверить их сопротивление изоляции относительно земли мегаомметром на напряжение 500В. При этом сопротивление изоляции должно быть не менее 0,5 МОм.

| | | | | | | | | |
|---|---|---|---|---|---|---|---|---|
| | | | | | | 2300-20-2/1-ТХ.34 | | |
| Изм. | Кол. | Лист | N Док. | Подпись | Дата | Электрооборудование крана козлового 500/63/5+50тс. Пролет 18м. Специальное. Схема электрическая соединений. | Стадия | Масса | Масштаб |
| Разраб. | | Шестаков | | | 10.2012 | | Р | -- | -- |
| Пров. | | Абросимов | | | 10.2012 | | Лист 1 | Листов 2 | |
| Т. контр. | | Ратарбо | | | 10.2012 | | Акционерное общество "Ленгидропроект" | | |
| Н. контр. | | Рабов | | | 10.2012 | | | | |

Формат А2х4

Согласовано

Взам. инв. №

Подпись и дата

Инв. № подл.

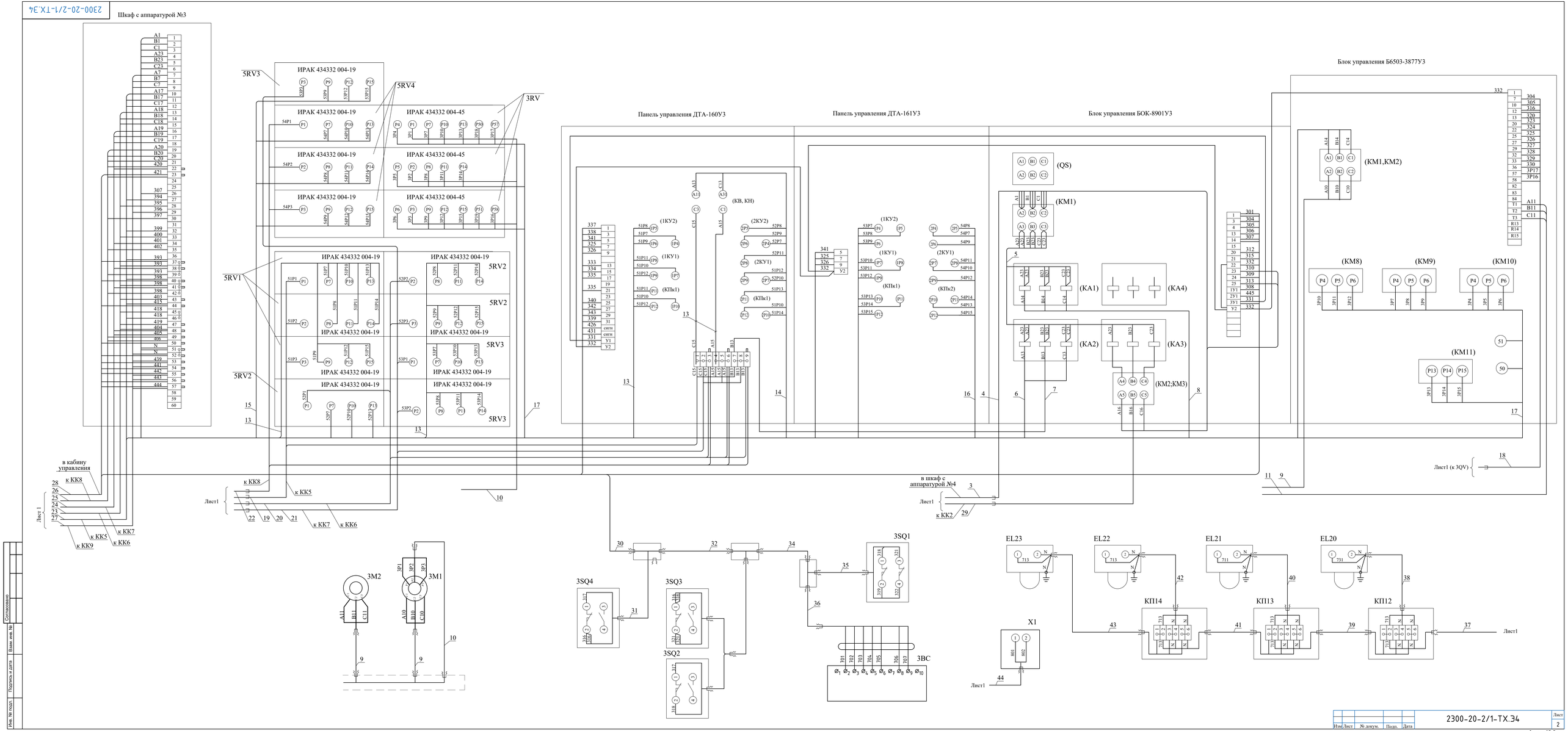


| Изм. | Лист | № докум. | Подп. | Дата | 2300-20-2/1-ТХ.Э4 | Лист 2 |
|---|---|---|---|---|---|---|

Согласовано

Взам. инв. №

Подпись и дата

Инв. № подл.

Формат А2х3

| Маркировка трубы и пучка | Данные труб и рукавов: Трубы, Условный проход, мм 20 | 40 | 50 | Рукава, Диаметр, мм 38 | 50 | 32 | 20 | Направление: Откуда | Куда | Данные проводов и кабелей: Назначение | Рабочее напряжение, В | Маркировка | Заводская марка / Кол. жил и сечение, мм² / Длина одного провода+10% | КГ 3x120 1x35 | КГ 3x120 | КГ 3x70 | КГ 3x25 | КГ 3x10 | КГ 3x2,5 | НРШМ 37x2,5 | НРШМ 10x2,5 | ПуГВнг(А)-LS 1x70 | ПуГВнг(А)-LS 1x25 | ПуГВнг(А)-LS 1x10 | ПуВнг(А)-LS 1x4 | ПуВнг(А)-LS 1x2,5 | ПуВнг(А)-LS | ПуГВнг(А)-LS 1x2,5 | ПуГВнг(А)-LS | КИПЭВнг(А)LS 5x2x0,6 | Примечание | Проложено: Труб: Условный проход, мм | Труб: Диаметр, мм | Рукавов: Заводская марка | Проводов и кабелей: Кол. жил и сечение, мм² |
|---|---|---|---|---|---|---|---|---|---|---|---|---|---|---|---|---|---|---|---|---|---|---|---|---|---|---|---|---|---|---|---|---|---|---|---|
| | Развернутая длина, м | | | | | | | | | | | | | Суммарная длина, м | | | | | | | | | | | | | | | | | | | | | |
| 1 | | | | | | | | Питающий пункт | Токосъумник ХА | Сил. | 380 | A,B,C,N | | 100 | | | | | | | | | | | | | | | | | | | | | |
| 2 | | | | | | | | Токосъумник ХА | Шкаф №4 с аппаратурой | Сил. | 380 | A,B,C,N | | 10 | | | | | | | | | | | | | | | | | | | | | |
| 3 | | | | 8 | | | | Шкаф №4 с аппаратурой | Блок управления БОК-8901У3 (КМ1) | Сил. | 380 | A1,B1,C1 | 10 | | | | | | | | | 30 | | | | | | | | | | | | |
| 4 | | | | | | | | Блок управления БОК-8901У3 (КМ1) | Шкаф №3 с аппаратурой | Сил. | 380 | A1,B1,C1 | 10 | | | | | | | | | | | | | 30 | | | | | | | | |
| | | | | | | | | | | | | A23,B23,C23 | 10 | | | | | | | | | | | | | 30 | | | | | | | | | |
| 5 | | пучок проводов | | | | | | Блок управления БОК-8901У3 (КМ1) | Блок управления БОК-8901У3 (КА1) | Сил. | 380 | A23,B23,C23 | 5 | | | | | | | | | 15 | | | | | | | | | | | | | |
| | | | | | | | | То же | Блок реле (КА2) | Сил. | 380 | A23,B23,C23 | 5 | | | | | | | | | 15 | | | | | | | | | | | | | |
| | | | | | | | | То же | Блок реле (КА3) | Сил. | 380 | A23,B23,C23 | 5 | | | | | | | | | | 15 | | | | | | | | | | | | |
| 6 | | пучок проводов | | | | | | Блок управления БОК-8901У3 (КА2) | Панель управления ДТА-160У3 (КВ,КН) | Сил. | 380 | A13,C13 | 5 | | | | | | | | | 10 | | | | | | | | | | | | | |
| 7 | | пучок проводов | | | | | | То же | Блок зажимов | Сил. | 380 | B13 | 5 | | | | | | | | | 5 | | | | | | | | | | | | | |
| 8 | | пучок проводов | | | | | | То же (КА1) | Блок управления Б6503У3 (КМ1, КМ2) | Сил. | 380 | A14,B14,C14 | 5 | | | | | | | | | | 15 | | | | | | | | | | | | |
| 9 | | | | | 8 | | | Блок управления Б6503У3 (КМ1, КМ2) | Электродвигатель 3М1 | Сил. | 380 | A10,B10,C10 | 10 | | | | | | | | | | 30 | | | | | | | | | | | | |
| 10 | | | | | 8 | | | Пускорегулирующие резисторы 3RV | Электродвигатель 3М1 | Сил. | 380 | 3P1,3P2,3P3 | 10 | | | | | | | | | | 30 | | | | | | | | | | | | |

1. Кабель поставляется комплектно с анемометром М-95-Ц.
2. *-прокладка кабеля в металлорукаве Ду60

Согласовано

Взам. инв. №

Подпись и дата

Инв. № подл.

| Изм. | Кол. | Лист | №док. | Подпись | Дата |
|---|---|---|---|---|---|
| Разраб. | | Чернавина | | | 10.2023 |
| Пров. | | Абросимов | | | 10.2023 |
| Т. контр. | | Косарева | | | 10.2023 |
| Нач. отд. | | Рябов | | | 10.2023 |

2300-20-2/1-ТХ

Электрооборудование крана козлового 500/63/5+50тс. Пролет18м. Специального.

Кабельный журнал

| Стадия | Масса | Масштаб |
|---|---|---|
| Р | -- | -- |

Лист 1 | Листов 20

Акционерное общество "Ленгидропроект"

Формат А4х3

| Маркировка трубы и пучка | Данные труб и рукавов: Трубы, Условный проход, мм 20 | Трубы 40 | Трубы 50 | Рукава, Диаметр, мм 38 | Рукава 50 | Рукава 32 | Рукава 20 | Направление: Откуда | Направление: Куда | Данные проводов и кабелей: Назначение | Рабочее напряжение, В | Маркировка | Заводская марка / Кол. жил и сечение, мм² / Длина одного провода+10% | КГ 3x120 1x35 | КГ 3x120 | КГ 3x70 | КГ 3x25 | КГ 3x10 | КГ 3x2,5 | НРШМ 37x2,5 | НРШМ 10x2,5 | ПуГВнг(А)-LS 1x70 | ПуГВнг(А)-LS 1x25 | ПуГВнг(А)-LS 1x10 | ПуВнг(А)-LS 1x4 | ПуВнг(А)-LS 1x2,5 | ПуГВнг(А)-LS 1x2,5 | КИПЭВнг(А)LS 5x2x0,6 | Примечание | Проложено: Труб, Условный проход, мм | Рукавов, Диаметр, мм | Проводов или кабелей, Заводская марка | Проводов или кабелей, Кол. жил и сечение, мм² |
|---|---|---|---|---|---|---|---|---|---|---|---|---|---|---|---|---|---|---|---|---|---|---|---|---|---|---|---|---|---|---|---|---|---|
| | Развернутая длина, м | | | | | | | | | | | | Суммарная длина, м | | | | | | | | | | | | | | | | | | | | |
| 11 | | | | | | | 8 | Блок управления | Электродвигатель 3М2 | Сил. | 380 | A,B,C,N | 10 | | | | | | | | | | | | | 30 | | | | | | | |
| | | | | | | | | Б6503У3 (клеммник) | | | | | | | | | | | | | | | | | | | | | | | | | |
| 12 | | пучок проводов | | | | | | Панель управления | Панель управления | Сил. | 380 | A15,C15 | 3 | | | | | | | | | 6 | | | | | | | | | | | |
| | | | | | | | | ДТА-160У3 (КВ,КН) | ДТА-160У3 (блок зажимов) | | | | | | | | | | | | | | | | | | | | | | | | |
| 13 | | пучок проводов | | | | | | Панель управления | Пускорегулирующие резисторы | Сил. | 380 | 51P7,51P8,51P9, | | | | | | | | | | | | | | | | | | | | | |
| | | | | | | | | ДТА-160У3 (1КУ2,1КУ1,КПК1) | 5RV1 | | | 51P10,51P11,51P12, | | | | | | | | | | | | | | | | | | | | | |
| | | | | | | | | | | | | 51P13,51P14,51P15 | 5 | | | | | | | | | | | 45 | | | | | | | | | |
| 14 | | пучок проводов | | | | | | Панель управления | Пускорегулирующие резисторы | Сил. | 380 | 52P7,52P8,52P9, | | | | | | | | | | | | | | | | | | | | | |
| | | | | | | | | ДТА-160У3 (2КУ2,2КУ1,КПК2) | 5RV2 | | | 52P10,52P11,52P12, | | | | | | | | | | | | | | | | | | | | | |
| | | | | | | | | | | | | 52P13,52P14,52P15 | 5 | | | | | | | | | | | 45 | | | | | | | | | |
| 15 | | пучок проводов | | | | | | Панель управления | Пускорегулирующие резисторы | Сил. | 380 | 53P7,53P8,53P9, | | | | | | | | | | | | | | | | | | | | | |
| | | | | | | | | ДТА-161У3 (1КУ2,1КУ1,КПК1) | 5RV3 | | | 53P10,53P11,53P12, | | | | | | | | | | | | | | | | | | | | | |
| | | | | | | | | | | | | 53P13,53P14,53P15 | 5 | | | | | | | | | | | 45 | | | | | | | | | |
| 16 | | пучок проводов | | | | | | Панель управления | Пускорегулирующие резисторы | Сил. | 380 | 54P7,54P8,54P9, | | | | | | | | | | | | | | | | | | | | | |
| | | | | | | | | ДТА-161У3 (2КУ2,2КУ1,КПК2) | 5RV4 | | | 54P10,54P11,54P12, | | | | | | | | | | | | | | | | | | | | | |
| | | | | | | | | | | | | 54P13,54P14,54P15 | 5 | | | | | | | | | | | 45 | | | | | | | | | |
| 17 | | пучок проводов | | | | | | Блок управления | Пускорегулирующие резисторы | Сил. | 380 | 3P4,3P5,3P6, | | | | | | | | | | | | | | | | | | | | | |
| | | | | | | | | Б6503У3 (КМ8....КМ11) | 3RV | | | 3P7,3P8,3P9, | | | | | | | | | | | | | | | | | | | | | |
| | | | | | | | | | | | | 3P10,3P11,3P12, | | | | | | | | | | | | | | | | | | | | | |
| | | | | | | | | | | | | 3P13,3P14,3P15, | | | | | | | | | | | | | | | | | | | | | |
| | | | | | | | | | | | | 3P16,3P17, | | | | | | | | | | | | | | | | | | | | | |
| | | | | | | | | | (клеммник) | | | 3P18,3P19 | 5 | | | | | | | | 80 | | | | | | | | | | | | |
| 18 | | | 10 | | | | | Контроллер 3QV | Блок управления | упр. | 380 | 320,323,324, | | | | | | | | | | | | | | | | | | | | | |
| | | | | | | | | | Б6503У3 (клеммник) | | | 326,327,328, | | | | | | | | | | | | | | | | | | | | | |
| | | | | | | | | | | | | 329,330,316, | 23 | | | | | | | | | | | | | 253 | | | | | | | |
| | | | | | | | | Контроллер 3QV | Выключатель 3SQ1 | упр. | 380 | 322,319 | 30 | | | | | | | | | | | | | 60 | | | | | | | |

Согласовано

Взам. инв. №

Подпись и дата

Инв. № подл.

| Изм. | Лист | № докум | Подпись | Дата |
|---|---|---|---|---|

2300-20-2/1-ТХ ДКЖ

Лист 2

Формат А4х3

| Маркировка трубы и пучка | Данные труб и рукавов: Трубы, Условный проход, мм 20 | 40 | 50 | Рукава, Диаметр, мм 38 | 50 | 32 | 20 | Развернутая длина, м | Направление: Откуда | Куда | Данные проводов и кабелей: Назначение | Рабочее напряжение, В | Маркировка | Заводская марка / Кол. жил и сечение, мм² / Длина одного провода+10% | КГ 3x120 | КГ 1x35 | 3x120 | КГ 3x70 | 3x25 | 3x10 | 3x2,5 | НРШМ 37x2,5 | 10x2,5 | ПуГВнг(А)-LS 1x70 | 1x25 | 1x10 | ПуВнг(А)-LS 1x4 | 1x2,5 | ПуГВнг(А)-LS 1x2,5 | КИПЭВнг(А)LS 5x2x0,6 | Суммарная длина, м | Примечание | Проложено: Труб: Условный проход, мм | Рукавов: Диаметр, мм | Проводов или кабелей: Заводская марка | Кол. жил и сечение, мм² |
|---|---|---|---|---|---|---|---|---|---|---|---|---|---|---|---|---|---|---|---|---|---|---|---|---|---|---|---|---|---|---|---|---|---|---|---|---|
| 19 | | | 40 | | | | | | Панель управления | Коробка с зажимами КК5 | Сил. | 380 | A15,B13,C15 | | | | | | | | | | | | | | | | | | | | | | | |
| | | | | | | | | | ДТА-160У3 (блок зажимов) | | | | | | | | | | | | | | | | | | | | | | | | | | | |
| | | | | | | | | | Пускорегулирующие резисторы | Коробка с зажимами КК5 | Сил. | 380 | 51P1,51P2,51P3 | 45 | | | | | | | | | | | 270 | | | | | | | | | | | |
| | | | | | | | | | 5RV1 | | | | | | | | | | | | | | | | | | | | | | | | | | | |
| 20 | | | 25 | | | | | | Панель управления | Коробка с зажимами КК6 | Сил. | 380 | A15,B13,C15 | | | | | | | | | | | | | | | | | | | | | | | |
| | | | | | | | | | ДТА-160У3 (блок зажимов) | | | | | | | | | | | | | | | | | | | | | | | | | | | |
| | | | | | | | | | Пускорегулирующие резисторы | Коробка с зажимами КК6 | Сил. | 380 | 52P1,52P2,52P3 | 27 | | | | | | | | | | | 162 | | | | | | | | | | | |
| | | | | | | | | | 5RV2 | | | | | | | | | | | | | | | | | | | | | | | | | | | |
| 21 | | | 50 | | | | | | Панель управления | Коробка с зажимами КК7 | Сил. | 380 | A15,B13,C15 | | | | | | | | | | | | | | | | | | | | | | | |
| | | | | | | | | | ДТА-160У3 (блок зажимов) | | | | | | | | | | | | | | | | | | | | | | | | | | | |
| | | | | | | | | | Пускорегулирующие резисторы | Коробка с зажимами КК7 | Сил. | 380 | 53P1,53P2,53P3 | 53 | | | | | | | | | | | 318 | | | | | | | | | | | |
| | | | | | | | | | 5RV3 | | | | | | | | | | | | | | | | | | | | | | | | | | | |
| 22 | | | 30 | | | | | | Панель управления | Коробка с зажимами КК8 | Сил. | 380 | A15,B13,C15 | | | | | | | | | | | | | | | | | | | | | | | |
| | | | | | | | | | ДТА-160У3 (блок зажимов) | | | | | | | | | | | | | | | | | | | | | | | | | | | |
| | | | | | | | | | Пускорегулирующие резисторы | Коробка с зажимами КК8 | Сил. | 380 | 53P1,53P2,53P3 | 35 | | | | | | | | | | | 210 | | | | | | | | | | | |
| | | | | | | | | | 5RV4 | | | | | | | | | | | | | | | | | | | | | | | | | | | |
| 23 | | | 35 | | | | | | Шкаф №3 с аппаратурой | Коробка с зажимами КК5 | Сил. | 380 | A17,B17,C17 | | | | | | | | | | | | | | | | | | | | | | | |
| | | | | | | | | | | | упр. | 380 | 393,394,398, | | | | | | | | | | | | | | | | | | | | | | | |
| | | | | | | | | | | | | | 399,403,415, | | | | | | | | | | | | | | | | | | | | | | | |
| | | | | | | | | | | | | | 418 | 40 | | | | | | | | | | | | 400 | | | | | | | | | | | |
| | | | | | | | | | Блок управления | | | | | | | | | | | | | | | | | | | | | | | | | | | |
| | | | | | | | | | БОК-8901У3 | Коробка с зажимами КК5 | упр. | 380 | 301 | 45 | | | | | | | | | | | | 45 | | | | | | | | | | | |
| 24 | | | 20 | | | | | | Шкаф №3 с аппаратурой | Коробка с зажимами КК6 | Сил. | 380 | A18,B18,C18 | | | | | | | | | | | | | | | | | | | | | | | |
| | | | | | | | | | | | упр. | 380 | 393,395,398, | | | | | | | | | | | | | | | | | | | | | | | |
| | | | | | | | | | | | | | 400,403,418, | | | | | | | | | | | | | | | | | | | | | | | |
| | | | | | | | | | | | | | 419 | | | | | | | | | | | | | | | | | | | | | | | |
| | | | | | | | | | Панель управления | | | | | | | | | | | | | | | | | | | | | | | | | | | |
| | | | | | | | | | ДТА-160У3 (клеммник) | Коробка с зажимами КК6 | упр. | 380 | 334,335,336 | 22 | | | | | | | | | | | | 286 | | | | | | | | | | | |

Согласовано

Взам. инв. №

Подпись и дата

Инв. № подл.

| Изм. | Лист | № докум | Подпись | Дата | 2300-20-2/1-ТХ ДКЖ | Лист 3 |
|---|---|---|---|---|---|---|

Формат А4х3

| Маркировка трубы и пучка | Данные труб и рукавов: Трубы, Условный проход, мм 20 | 40 | 50 | Рукава, Диаметр, мм 38 | 50 | 32 | 20 | Направление: Откуда | Куда | Данные проводов и кабелей: Назначение | Рабочее напряжение, В | Маркировка | Заводская марка Кол. жил и сечение, мм² / Длина одного провода+10% | КГ 3x120 1x35 | 3x120 | КГ 3x70 | 3x25 | 3x10 | 3x2,5 | НРШМ 37x2,5 | 10x2,5 | ПуГВнг(А)-LS 1x70 | 1x25 | 1x10 | ПуВнг(А)-LS 1x4 | 1x2,5 | ПуГВнг(А)-LS 1x2,5 | КИПЭВнг(А)LS 5x2x0,6 | Примечание | Проложено: Труб Условный проход, мм | Диаметр мм | Рукавов Заводская марка | Проводов или кабелей Кол. жил и сечение, мм² |
|---|---|---|---|---|---|---|---|---|---|---|---|---|---|---|---|---|---|---|---|---|---|---|---|---|---|---|---|---|---|---|---|---|---|---|---|
| | Развернутая длина, м | | | | | | | | | | | | Суммарная длина, м | | | | | | | | | | | | | | | | | | | | | | |
| 25 | | 45 | | | | | | Шкаф №3 с аппаратурой | Коробка с зажимами КК7 | Сил. | 380 | A19,B19,C19 | | | | | | | | | | | | | | | | | | | | | | | |
| | | | | | | | | | | упр. | 380 | 393,395,398, | | | | | | | | | | | | | | | | | | | | | | | |
| | | | | | | | | | | | | 401,404,405, | | | | | | | | | | | | | | | | | | | | | | | |
| | | | | | | | | | | | | 419,420 | 48 | | | | | | | | | | | | 528 | | | | | | | | | | |
| 26 | | 25 | | | | | | Шкаф №3 с аппаратурой | Коробка с зажимами КК8 | Сил. | 380 | A20,B20,C20 | | | | | | | | | | | | | | | | | | | | | | | |
| | | | | | | | | | | упр. | 380 | 393,397,398, | | | | | | | | | | | | | | | | | | | | | | | |
| | | | | | | | | | | | | 402,405,406, | | | | | | | | | | | | | | | | | | | | | | | |
| | | | | | | | | | | | | 420,421 | 30 | | | | | | | | | | | | 330 | | | | | | | | | | |
| 27 | | 30 | | | | | | Шкаф №3 с аппаратурой | Коробка с зажимами КК9 | Сил. | 380 | A7,B7,C7 | 30 | | | | | | | | | | | 30 | | | | | | | | | | | |
| | | | | | | | | | | упр. | 380 | N,439,441, | | | | | | | | | | | | | | | | | | | | | | | |
| | | | | | | | | | | | | 442,443,444 | 30 | | | | | | | | | | | | 180 | | | | | | | | | | |
| 28 | | | 15 | | | | | Кабина управления | Шкаф №3 с аппаратурой | упр. | 380 | N,439,498, | | | | | | | | | | | | | | | | | | | | | | | |
| | | | | | | | | (выходной клеммник) | | | | 406,415,421, | | | | | | | | | | | | | | | | | | | | | | | |
| | | | | | | | | | | | | 439,441,442, | | | | | | | | | | | | | | | | | | | | | | | |
| | | | | | | | | | | | | 443,444 | 20 | | | | | | | | | | | | 280 | | | | | | | | | | |
| | | | | | | | | Кабина управления | Панель управления | упр. | 380 | 333,334,337, | | | | | | | | | | | | | | | | | | | | | | | |
| | | | | | | | | (выходной клеммник) | ДТА-160У3 (клеммник) | | | 338,339,340, | | | | | | | | | | | | | | | | | | | | | | | |
| | | | | | | | | | | | | 341,342,343, | | | | | | | | | | | | | | | | | | | | | | | |
| | | | | | | | | | | | | 426,431 | 20 | | | | | | | | | | | | 280 | | | | | | | | | | |
| | | перемычка | | | | | | Панель управления | Панель управления | упр. | 380 | 325,326,332, | | | | | | | | | | | | | | | | | | | | | | | |
| | | | | | | | | ДТА-160У3 (клеммник) | ДТА-160У3 (клеммник) | | | 341 | 5 | | | | | | | | | | | | 20 | | | | | | | | | | |
| | | перемычка | | | | | | Панель управления | Панель управления | упр. | 380 | 332 | 8 | | | | | | | | | | | | 8 | | | | | | | | | | |
| | | | | | | | | ДТА-160У3 (клеммник) | ДТА-160У3 (клеммник) | | | | | | | | | | | | | | | | | | | | | | | | | | | | |
| | | 15 | | | | | | Кабина управления | Блок управления | упр. | 380 | 300,304,306, | | | | | | | | | | | | | | | | | | | | | | | |
| | | | | | | | | (выходной клеммник) | Б6503У3 (клеммник) | | | 307,308,309, | | | | | | | | | | | | | | | | | | | | | | | |
| | | | | | | | | | | | | 312,315,331 | 20 | | | | | | | | | | | | 180 | | | | | | | | | | |

Согласовано

Взам. инв. №

Подпись и дата

Инв. № подл.

| Изм. | Лист | № докум | Подпись | Дата |
|---|---|---|---|---|

2300-20-2/1-ТХ ДКЖ

Лист 4

Формат А4х3

| Маркировка трубы и пучка | Данные труб и рукавов: Трубы, Условный проход, мм 20 | 40 | 50 | Рукава, Диаметр, мм 38 | 50 | 32 | 20 | Направление: Откуда | Куда | Данные проводов и кабелей: Назначение | Рабочее напряжение, В | Маркировка | Заводская марка / Кол. жил и сечение, мм² / Длина одного провода+10% | КГ 3x120 1x35 | 3x120 | КГ 3x70 | 3x25 | 3x10 | 3x2,5 | НРШМ 37x2,5 | 10x2,5 | ПуГВнг(А)-LS 1x70 | 1x25 | 1x10 | ПуВнг(А)-LS 1x4 | 1x2,5 | ПуГВнг(А)-LS 1x2,5 | | КИПЭВнг(А)LS 5x2x0,6 | | Примечание | Проложено: Труб Условный проход, мм | Диаметр мм | Рукавов Заводская марка | Проводов или кабелей Кол. жил и сечение, мм² |
|---|---|---|---|---|---|---|---|---|---|---|---|---|---|---|---|---|---|---|---|---|---|---|---|---|---|---|---|---|---|---|---|---|---|---|---|
| | Развернутая длина, м | | | | | | | | | | | | | Суммарная длина, м | | | | | | | | | | | | | | | | | | | | | |
| | | | | | | | | Кабина управления | Энкодер 3BC | сигн. | 5 | 701,702,703, | | | | | | | | | | | | | | | | | | | | | | | |
| | | | | | | | | (выходной клеммник) | | | | 704,705,706, | 25 | | | | | | | | | | | | | | | | 25 | | | | | | | | |
| | | | | | | | | | | | | 707 | | | | | | | | | | | | | | | | | | | | | | | | |
| | | | | | | | | Кабина управления | Проходная коробка КП11 | осв. | 220 | 713 | 20 | | | | | | | | | | | | 20 | | | | | | | | | | |
| | | | | | | | | (выходной клеммник) | | | | | | | | | | | | | | | | | | | | | | | 20 | | | | |
| | | | | | | | | | | | | | | | | | | | | | | | | | | | | | | | | | | | |
| | | | | | | | | Кнопка 3SB | Выключатель 3QS3 | упр. | 380 | 321 | 25 | | | | | | | | | | | | 25 | | | | | | | | | | |
| | | | | | | | | Кнопка 3SB | Блок управления | упр. | 380 | 301 | 20 | | | | | | | | | | | | 20 | | | | | | | | | | |
| | | | | | | | | | БОК-8901У3(клеммник) | | | | | | | | | | | | | | | | | | | | | | | | | | |
| | | | | | | | | Контроллер 3QV | Выключатель 3QS1 | упр. | 380 | 322 | 30 | | | | | | | | | | | | 30 | | | | | | | | | | |
| | | | | | | | | Блок управления | Блок управления | | | | | | | | | | | | | | | | | | | | | | | | | | |
| | | | перемычка | | | | | Б6503У3 (клеммник) | БОК-8901У3(клеммник) | упр. | 380 | 305,332 | 5 | | | | | | | | | | | | 10 | | | | | | | | | | |
| | | | | | | | | Блок управления | | | | | | | | | | | | | | | | | | | | | | | | | | | |
| | | | перемычка | | | | | Б6503У3 (клеммник) | Выключатель 3QS4 | упр. | 380 | 316 | | | | | | | | | | | | | | | | | | | | | | | |
| | | | | | | | | | | | | | | | | | | | | | | | | | | | | | | | | | | | |
| 29 | | | | 10 | | | | Блок управления | | | | | | | | | | | | | | | | | | | | | | | | | | | |
| | | | | | | | | БОК-8901У3(КМ2, КМ3) | Коробка с зажимами КК2 | сил. | 380 | A16,B16,C16 | 15 | | | | | | | | | 45 | | | | | | | | | | | | | | |
| | | | | | | | | Блок управления | | | | | | | | | | | | | | | | | | | | | | | | | | | |
| | | | | | | | | БОК-8901У3(КМ1) | Коробка с зажимами КК2 | сил. | 380 | A1,B1,C1 | 15 | | | | | | | | | | | | 45 | | | | | | | | | | |
| | | | | | | | | | | | | | | | | | | | | | | | | | | | | | | | | | | | |
| 30 | 3 | | | | | | | Кнопка 3SB | Выключатель 3QS3 | упр. | 380 | 321 | транзит | | | | | | | | | | | | | | | | | | | | | | |
| | | | | | | | | Блок управления | | | | | | | | | | | | | | | | | | | | | | | | | | | |
| | | | | | | | | Б6503У3 (клеммник) | Выключатель 3QS4 | упр. | 380 | 316 | 10 | | | | | | | | | | | | 10 | | | | | | | | | | |
| | | | | | | | | Контроллер 3QV | Выключатель 3QS1 | упр. | 380 | 322,319 | транзит | | | | | | | | | | | | | | | | | | | | | | |
| | | | | | | | | Кабина управления | Энкодер 1BL1 | упр. | 5 | 701,702,703, | транзит | | | | | | | | | | | | | | | | | | | | | | |
| | | | | | | | | (выходной клеммник) | | | | 704,705,706, | | | | | | | | | | | | | | | | | | | | | | | |
| | | | | | | | | | | | | 707 | | | | | | | | | | | | | | | | | | | | | | | |
| 31 | | | | | | | 2 | Блок управления | | | | | | | | | | | | | | | | | 7 | | | | | | | | | | |
| | | | | | | | | Б6503У3 (клеммник) | Выключатель 3QS4 | упр. | 380 | 316 | транзит | | | | | | | | | | | | 7 | | | | | | | | | | |
| | | | | | | | | Выключатель 3QS4 | Выключатель 3QS3 | упр. | 380 | 316 | 7 | | | | | | | | | | | | | | | | | | | | | | |
| | | | | | | | | Выключатель 3QS4 | Выключатель 3QS2 | упр. | 380 | 317 | 7 | | | | | | | | | | | | | | | | | | | | | | |

Согласовано

Взам. инв. №

Подпись и дата

Инв. № подл.

| Изм. | Лист | № докум | Подпись | Дата |
|---|---|---|---|---|

2300-20-2/1-ТХ ДКЖ

Лист 5

Формат А4х3

| Маркировка трубы и пучка | Данные труб и рукавов: Трубы, Условный проход, мм: 20 | 40 | 50 | Рукава, Диаметр, мм: 38 | 50 | 32 | 20 | Направление: Откуда | Куда | Данные проводов и кабелей: Назначение | Рабочее напряжение, В | Маркировка | Заводская марка | Кол. жил и сечение, мм² | Длина одного провода+10% | КГ 3x120 | 1x35 | 3x120 | 3x70 | КГ 3x25 | 3x10 | 3x2,5 | НРШМ 37x2,5 | 10x2,5 | ПуГВнг(А)-LS 1x70 | 1x25 | 1x10 | ПуВнг(А)-LS 1x4 | 1x2,5 | ПуГВнг(А)-LS 1x2,5 | КИПЭВнг(А)LS 5x2x0,6 | Примечание | Проложено: Труб: Условный проход, мм | Диаметр, мм | Рукавов: Заводская марка | Проводов или кабелей: Кол. жил и сечение, мм² |
|---|---|---|---|---|---|---|---|---|---|---|---|---|---|---|---|---|---|---|---|---|---|---|---|---|---|---|---|---|---|---|---|---|---|---|---|---|---|
| | Развернутая длина, м | | | | | | | | | | | | | | | Суммарная длина, м | | | | | | | | | | | | | | | | | | | | | |
| 32 | | | | | | 1,8 | | Кабина управления | Энкодер 3BC | сигн. | 5 | 701,702,703, | | | | | | | | | | | | | | | | | | | | | | | | | |
| | | | | | | | | (выходной клеммник) | | | | 704,705,706,707 | транзит | | | | | | | | | | | | | | | | | | | | | | | | |
| | | | | | | | | Блок управления | | | | | | | | | | | | | | | | | | | | | | | | | | | | | |
| | | | | | | | | Б6503УЗ (клеммник) | Выключатель 3QS1 | упр. | 380 | 322,319 | транзит | | | | | | | | | | | | | | | | | | | | | | | | |
| | | | | | | | | Выключатель 3QS2 | Выключатель 3QS4 | упр. | 380 | 317 | транзит | | | | | | | | | | | | | | | | | | | | | | | | |
| | | | | | | | | Выключатель 3QS4 | Выключатель 3QS3 | упр. | 380 | 316 | транзит | | | | | | | | | | | | | | | | | | | | | | | | |
| | | | | | | | | Кнопка 3SB | Выключатель 3QS3 | упр. | 380 | 321 | транзит | | | | | | | | | | | | | | | | | | | | | | | | |
| 33 | | | | | | 1 | | Выключатель 3QS4 | Выключатель 3QS3 | упр. | 380 | 316 | транзит | | | | | | | | | | | | | | | | | | | | | | | | |
| | | | | | | | | Выключатель 3QS2 | Выключатель 3QS4 | упр. | 380 | 317 | транзит | | | | | | | | | | | | | | | | | | | | | | | | |
| | | | | | | | | Выключатель 3QS2 | Выключатель 3QS1 | упр. | 380 | 318 | 4 | | | | | | | | | | | | | | | 4 | | | | | | | | | |
| | | | | | | | | Кнопка 3SB | Выключатель 3QS3 | упр. | 380 | 321 | транзит | | | | | | | | | | | | | | | | | | | | | | | | |
| | | | | | | | | Выключатель 3QS3 | Выключатель 3QS1 | упр. | 380 | 321 | транзит | | | | | | | | | | | | | | | | | | | | | | | | |
| 34 | | | | | | 2,5 | | Кабина управления | Энкодер 3BC | сигн. | 5 | 701,702,703, | | | | | | | | | | | | | | | | | | | | | | | | | |
| | | | | | | | | (выходной клеммник) | | | | 704,705,706,707 | транзит | | | | | | | | | | | | | | | | | | | | | | | | |
| | | | | | | | | Блок управления | | | | | | | | | | | | | | | | | | | | | | | | | | | | | |
| | | | | | | | | Б6503УЗ (клеммник) | Выключатель 3QS1 | упр. | 380 | 322,319 | транзит | | | | | | | | | | | | | | | | | | | | | | | | |
| | | | | | | | | Выключатель 3QS2 | Выключатель 3QS1 | упр. | 380 | 318 | транзит | | | | | | | | | | | | | | | | | | | | | | | | |
| | | | | | | | | Выключатель 3QS3 | Выключатель 3QS1 | упр. | 380 | 321 | | | | | | | | | | | | | | | | | | | | | | | | | |
| 35 | | | | | | | 1 | Блок управления | | | | | | | | | | | | | | | | | | | | | | | | | | | | | |
| | | | | | | | | Б6503УЗ (клеммник) | Выключатель 3QS1 | упр. | 380 | 322,319 | транзит | | | | | | | | | | | | | | | | | | | | | | | | |
| | | | | | | | | Выключатель 3QS2 | Выключатель 3QS1 | упр. | 380 | 318 | транзит | | | | | | | | | | | | | | | | | | | | | | | | |
| | | | | | | | | Выключатель 3QS3 | Выключатель 3QS1 | упр. | 380 | 321 | транзит | | | | | | | | | | | | | | | | | | | | | | | | |
| 36 | | | | | | | 1,5 | Кабина управления | Энкодер 3BC | упр. | 5 | 701,702,703, | | | | | | | | | | | | | | | | | | | | | | | | | |
| | | | | | | | | (выходной клеммник) | | | | 704,705,706,707 | транзит | | | | | | | | | | | | | | | | | | | | | | | | |
| 37 | | | | | | | 2 | Кабина управления | | | | | | | | | | | | | | | | | | | | | | | | | | | | | |
| | | | | | | | | (выходной клеммник) | Проходная коробка КП12 | осв. | 220 | 713 | транзит | | | | | | | | | | | | | | | | | | | | | | | | |
| | | | | | | | | Шкаф №3 с аппаратурой | Проходная коробка КП12 | осв. | 220 | N,N | 10 | | | | | | | | | | | | | | | 20 | | | | | | | | | |
| 38 | | | | | | | 2 | Проходная коробка КП12 | Светильник EL20 | осв. | 220 | 713,N,N | 1 | | | | | | | | | | | | | | | 3 | | | | | | | | | |

Согласовано

Взам. инв. №

Подпись и дата

Инв. № подл.

| Изм. | Лист | № докум | Подпись | Дата |
|---|---|---|---|---|

2300-20-2/1-ТХ ДКЖ

Лист 6

Формат А4х3

| Маркировка трубы и пучка | Данные труб и рукавов: Трубы, Условный проход, мм 20 | 40 | 50 | Рукава, Диаметр, мм 38 | 50 | 32 | 20 | Направление: Откуда | Куда | Данные проводов и кабелей: Назначение | Рабочее напряжение, В | Маркировка | Заводская марка / Кол. жил и сечение, мм² / Длина одного провода+10% | КГ 3x120 1x35 | 3x120 | КГ 3x70 | 3x25 | 3x10 | 3x2,5 | НРШМ 37x2,5 | 10x2,5 | ПуГВнг(А)-LS 1x70 | 1x25 | 1x10 | ПуВнг(А)-LS 1x4 | 1x2,5 | ПуГВнг(А)-LS 1x2,5 | КИПЭВнг(А)LS 5x2x0,6 | Примечание | Проложено: Труб Условный проход, мм | Рукавов Диаметр мм | Проводов или кабелей Заводская марка | Кол. жил и сечение, мм² |
|---|---|---|---|---|---|---|---|---|---|---|---|---|---|---|---|---|---|---|---|---|---|---|---|---|---|---|---|---|---|---|---|---|---|
| | Развернутая длина, м | | | | | | | | | | | | | Суммарная длина, м | | | | | | | | | | | | | | | | | | | |
| 39 | | | | | | | 3 | Проходная коробка КП12 | Проходная коробка КП13 | осв. | 220 | 713,N,N | 2 | | | | | | | | | | | | 6 | | | | | | | |
| 40 | | | | | | | 2 | Проходная коробка КП13 | Светильник EL21 | осв. | 220 | 713,N,N | 1 | | | | | | | | | | | | 3 | | | | | | | |
| 41 | | | | | | | 3 | Проходная коробка КП13 | Проходная коробка КП14 | осв. | 220 | 713,N,N | 2 | | | | | | | | | | | | 6 | | | | | | | |
| 42 | | | | | | | 2 | Проходная коробка КП14 | Светильник EL22 | осв. | 220 | 713,N,N | 1 | | | | | | | | | | | | 3 | | | | | | | |
| 43 | | | | | | | 2 | Проходная коробка КП14 | Светильник EL23 | осв. | 220 | 713,N,N | 2,5 | | | | | | | | | | | | 8 | | | | | | | |
| 44 | 15 | | | | | | | Кабина управления (выходной клеммник) | Штепсельноге соединение X7 | осв. | 12 | 801,82 | 16 | | | | | | | | | | | | 48 | | | | | | | |
| 45 | 8 | | | | | | | Кабина управления (выходной клеммник) | Шкаф №4 с аппаратурой | Сил. | 380 | A,A1,B1 | 9 | | | | | | | | | | | | 27 | | | | | | | |
| 46 | 2 | | | | | | | Кабина управления (выходной клеммник) | Контроллер 3QV | упр. | 380 | 302,303 | 4 | | | | | | | | | | | | 8 | | | | | | | |
| 47 | | | | 22 | | | | Кабина управления (выходной клеммник) | Коробка с зажимами КК2 | упр. | 380 | N,301,304, 306,307,311, 314,345,346, 348,349,352, 353,354,355, 356,357,358, 359,360,361, 362,363,365, 366,369,370, 371,372 | 25 | | | | | | | | | | | | 725 | | | | | | | |

Согласовано

Взам. инв. №

Подпись и дата

Инв. № подл.

| Изм. | Лист | № докум | Подпись | Дата |
|---|---|---|---|---|

2300-20-2/1-ТХ ДКЖ

Лист 7

Формат А4х3

| Маркировка трубы и пучка | Данные труб и рукавов: Трубы, Условный проход, мм 20 | 40 | 50 | Рукава, Диаметр, мм 38 | 50 | 32 | 20 | Направление: Откуда | Куда | Данные проводов и кабелей: Назначение | Рабочее напряжение, В | Маркировка | Заводская марка / Кол. жил и сечение, мм² / Длина одного провода+10% | КГ 3x120 1x35 | 3x120 | КГ 3x70 | 3x25 | 3x10 | 3x2,5 | НРШМ 37x2,5 | 10x2,5 | ПуГВнг(А)-LS 1x70 | 1x25 | 1x10 | ПуВнг(А)-LS 1x4 | 1x2,5 | ПуГВнг(А)-LS 1x2,5 | | КИПЭВнг(А)LS 5x2x0,6 | Примечание | Проложено: Труб Условный проход, мм | Диаметр, мм | Рукавов Заводская марка | Проводов или кабелей Кол. жил и сечение, мм² |
|---|---|---|---|---|---|---|---|---|---|---|---|---|---|---|---|---|---|---|---|---|---|---|---|---|---|---|---|---|---|---|---|---|---|---|
| | Развернутая длина, м | | | | | | | | | | | | | Суммарная длина, м | | | | | | | | | | | | | | | | | | | | |
| 48 | | | | 22 | | | | Кабина управления | Коробка с зажимами КК2 | упр. | 380 | 373,374,375 | | | | | | | | | | | | | | | | | | | | |
| | | | | | | | | (выходной клеммник) | | | | 376,377,378, | | | | | | | | | | | | | | | | | | | | |
| | | | | | | | | | | | | 379,380,383, | | | | | | | | | | | | | | | | | | | | |
| | | | | | | | | | | | | 384,385,386, | | | | | | | | | | | | | | | | | | | | |
| | | | | | | | | | | | | 387,388,389, | | | | | | | | | | | | | | | | | | | | |
| | | | | | | | | | | | | 390,391,392, | | | | | | | | | | | | | | | | | | | | |
| | | | | | | | | | | | | 407,410,414, | | | | | | | | | | | | | | | | | | | | |
| | | | | | | | | | | | | 415,423,426, | | | | | | | | | | | | | | | | | | | | |
| | | | | | | | | | | | | 427,428,429, | | | | | | | | | | | | | | | | | | | | |
| | | | | | | | | | | | | 712 | 25 | | | | | | | | | | | | 700 | | | | | | | |
| 49 | | | 22 | | | | | Пускорегулирующие резисторы | Коробка с зажимами КК2 | сил. | 380 | P1, P2, P3 | | | | | | | | | | | | | | | | | | | | |
| | | | | | | | | 6RV1, 6RV2 | | | | P7, P8, P9 | 30 | | | | | | | | | | 180 | | | | | | | | | |
| 50 | | | | 3 | | | | Пускорегулирующие резисторы | Контроллер 6QV | сил. | 380 | P1, P2, P3, | | | | | | | | | | | | | | | | | | | | |
| | | | | | | | | 6RV1, 6RV2 | | | | P4, P5, P6, | | | | | | | | | | | | | | | | | | | | |
| | | | | | | | | | | | | P7, P8, P9, | | | | | | | | | | | | | | | | | | | | |
| | | | | | | | | | | | | P10, P11, P12 | 5 | | | | | | | | | | 60 | | | | | | | | | |
| 51 | 11 | | | | | | | Коробка с зажимами КК9 | Выключатель 4QS1 | упр. | 380 | 438,439 | 13 | | | | | | | | | | | | 26 | | | | | | | |
| 52 | | | | | | | | Коробка с зажимами КК9 | Таль электрическая | сил. | 380 | A7,B7,C7 | | | | | | | | | | | | | | | | | | | | |
| | | | | | | | | | | упр. | 380 | N,438,440, | | | | | | | | | | | | | | | | | | | | |
| | | | | | | | | | | | | 442,443,444 | 40 | | | | | | | 40 | | | | | | | | | | | | |
| 53 | 15 | | | | | | | Коробка с зажимами КК9 | Выключатель 4QS2 | упр. | 380 | 440,441 | 17 | | | | | | | | | | | | 34 | | | | | | | |
| 54 | | | | | | | 1 | Коробка с зажимами КК5 | Электродвигатель 7M1 | сил. | 380 | A17,B17,C17 | | | | | | | | | | | | | | | | | | | | |
| | | | | | | | | | Выключатель 7QS1 | упр. | 380 | 301,393,394, | | | | | | | | | | | | | | | | | | | | |
| | | | | | | | | | | | | 403 | | | | | | | | | | | | | | | | | | | | |
| | | | | | | | | | Выключатель 7QS5 | упр. | 380 | 398,399,415 | | | | | | | | | | | | | | | | | | | | |
| | | | | | | | | | | | | 418 | 3 | | | | | | | | | | | | | 33 | | | | | | |

Согласовано

Взам. инв. №

Подпись и дата

Инв. № подл.

| Изм. | Лист | № докум | Подпись | Дата |
|---|---|---|---|---|

2300-20-2/1-ТХ ДКЖ

Лист 8

Формат А4х3

| Маркировка трубы и пучка | Данные труб и рукавов: Трубы, Условный проход, мм 20 | 40 | 50 | Рукава, Диаметр, мм 38 | 50 | 32 | 20 | Направление: Откуда | Куда | Данные проводов и кабелей: Назначение | Рабочее напряжение, В | Маркировка | Заводская марка Кол. жил и сечение, мм² Длина одного провода+10% | КГ 3x120 1x35 | 3x120 | КГ 3x70 | 3x25 | 3x10 | 3x2,5 | НРШМ 37x2,5 | 10x2,5 | ПуГВнг(А)-LS 1x70 | 1x25 | 1x10 | ПуВнг(А)-LS 1x4 | 1x2,5 | ПуГВнг(А)-LS 1x2,5 | КИПЭВнг(А)LS 5x2x0,6 | Примечание | Проложено: Труб Условный проход, мм | Диаметр мм | Рукавов Заводская марка | Проводов или кабелей Кол. жил и сечение, мм² |
|---|---|---|---|---|---|---|---|---|---|---|---|---|---|---|---|---|---|---|---|---|---|---|---|---|---|---|---|---|---|---|---|---|---|---|---|
| | Развернутая длина, м | | | | | | | | | | | | Суммарная длина, м | | | | | | | | | | | | | | | | | | | | | | |
| 55 | | | | | 1 | | | Коробка с зажимами КК5 | Электродвигатель 5М1 | сил. | 380 | A15,B13,C15 | | | | | | | | | | | | | | | | | | | | | | |
| | | | | | | | | | | | | 51P1,51P2,51P3 | 2 | | | | | | | | | | 12 | | | | | | | | | | | | | |
| 56 | | пучок проводов | | | | | | Электродвигатель 5М1 | Электродвигатель 5М5 | сил. | 380 | A15,B13,C15 | 1 | | | | | | | | | | | | | 3 | | | | | | | | | | |
| 57 | | | | | | 1 | | Коробка с зажимами КК6 | Электродвигатель 7М2 | сил. | 380 | A18,B18,C18 | | | | | | | | | | | | | | | | | | | | | | | | |
| | | | | | | | | | Выключатель 7QS2 | упр. | 380 | 393,395,403, | | | | | | | | | | | | | | | | | | | | | | | | |
| | | | | | | | | | | | | 404 | | | | | | | | | | | | | | | | | | | | | | | | |
| | | | | | | | | | Выключатель 7QS6 | упр. | 380 | 398,400,418, | | | | | | | | | | | | | | | | | | | | | | | | |
| | | | | | | | | | | | | 419 | 3 | | | | | | | | | | | | | 33 | | | | | | | | | | |
| 58 | | | | | 1 | | | Коробка с зажимами КК6 | Электродвигатель 5М2 | сил. | 380 | A15,B13,C15 | | | | | | | | | | | | | | | | | | | | | | | | |
| | | | | | | | | | | | | 52P1,52P2,52P3 | 2 | | | | | | | | | | 12 | | | | | | | | | | | | | |
| 59 | | пучок проводов | | | | | | Электродвигатель 5М2 | Электродвигатель 5М6 | сил. | 380 | A15,B13,C15 | 1 | | | | | | | | | | | | | 3 | | | | | | | | | | |
| 60 | | | | | | | 2 | Коробка с зажимами КК6 | Выключатель 5QS | упр. | 380 | 334,335,336 | 2 | | | | | | | | | | | | | 6 | | | | | | | | | | |
| 61 | | | | | | 1 | | Коробка с зажимами КК7 | Электродвигатель 7М3 | сил. | 380 | A19,B19,C19 | | | | | | | | | | | | | | | | | | | | | | | | |
| | | | | | | | | | Выключатель 7QS3 | упр. | 380 | 393,396,404, | | | | | | | | | | | | | | | | | | | | | | | | |
| | | | | | | | | | | | | 405 | | | | | | | | | | | | | | | | | | | | | | | | |
| | | | | | | | | | Выключатель 7QS7 | упр. | 380 | 398,401,419, | | | | | | | | | | | | | | | | | | | | | | | | |
| | | | | | | | | | | | | 420 | 3 | | | | | | | | | | | | | 33 | | | | | | | | | | |
| 62 | | | | | 1 | | | Коробка с зажимами КК7 | Электродвигатель 5М3 | сил. | 380 | A15,B13,C15 | | | | | | | | | | | | | | | | | | | | | | | | |
| | | | | | | | | | | | | 53P1,53P2,53P3 | 2 | | | | | | | | | | 12 | | | | | | | | | | | | | |
| 63 | | пучок проводов | | | | | | Электродвигатель 5М3 | Электродвигатель 5М7 | сил. | 380 | A15,B13,C15 | 1 | | | | | | | | | | | | | 3 | | | | | | | | | | |
| 64 | | | | | | 1 | | Коробка с зажимами КК8 | Электродвигатель 7М4 | сил. | 380 | A20,B20,C20 | | | | | | | | | | | | | | | | | | | | | | | | |
| | | | | | | | | | Выключатель 7QS4 | упр. | 380 | 393,397,405,406 | | | | | | | | | | | | | | | | | | | | | | | | |
| | | | | | | | | | Выключатель 7QS8 | упр. | 380 | 398,402,420,421 | 3 | | | | | | | | | | | | | 33 | | | | | | | | | | |

Согласовано

Взам. инв. №

Подпись и дата

Инв. № подл.

| Изм. | Лист | № докум | Подпись | Дата |
|---|---|---|---|---|

2300-20-2/1-ТХ ДКЖ

Лист 9

Формат А4х3

| Маркировка трубы и пучка | Данные труб и рукавов: Трубы, Условный проход, мм 20 | 40 | 50 | Рукава, Диаметр, мм 38 | 50 | 32 | 20 | Направление: Откуда | Куда | Данные проводов и кабелей: Назначение | Рабочее напряжение, В | Маркировка | Заводская марка / Кол. жил и сечение, мм² / Длина одного провода+10% | КГ 1x120 | КГ 1x35 | КГ 3x120 | КГ 3x70 | КГ 3x25 | КГ 3x10 | КГ 3x2,5 | НРШМ 37x2,5 | НРШМ 10x2,5 | ПуГВнг(А)-LS 1x70 | ПуГВнг(А)-LS 1x25 | ПуГВнг(А)-LS 1x10 | ПуВнг(А)-LS 1x4 | ПуВнг(А)-LS 1x2,5 | ПуГВнг(А)-LS 1x2,5 | КИПЭВнг(А)LS 5x2x0,6 | Примечание | Проложено: Труб: Условный проход, мм | Труб: Диаметр, мм | Рукавов: Заводская марка | Проводов или кабелей: Кол. жил и сечение, мм² |
|---|---|---|---|---|---|---|---|---|---|---|---|---|---|---|---|---|---|---|---|---|---|---|---|---|---|---|---|---|---|---|---|---|---|---|---|
| | Развернутая длина, м | | | | | | | | | | | | | Суммарная длина, м | | | | | | | | | | | | | | | | | | | | | |
| 65 | | | | | 1 | | | Коробка с зажимами КК8 | Электродвигатель 5М4 | сил. | 380 | A15,B13,C15 | | | | | | | | | | | | | | | | | | | | | | | |
| | | | | | | | | | | | | 54Р1,54Р2,54Р3 | 2 | | | | | | | | | | | | | 12 | | | | | | | | | |
| 66 | | пучок проводов | | | | | | Электродвигатель 5М4 | Электродвигатель 5М8 | сил. | 380 | A15,B13,C15 | 1 | | | | | | | | | | | | | | | 3 | | | | | | | | |
| 67 | 0,5 | | | | | | | Кабина управления (выходной клеммник) | Светильник EL1 | осв. | 220 | 711,N,N | 2 | | | | | | | | | | | | | 6 | | | | | | | | | |
| 68 | 5 | | | | | | | Кабина управления (выходной клеммник) | Проходная коробка КП1 | осв. | 220 | 711,N,N | 6 | | | | | | | | | | | | | 18 | | | | | | | | | |
| 69 | 1,5 | | | | | | | Проходная коробка КП1 | Проходная коробка КП2 | осв. | 220 | 711,N,N | 2 | | | | | | | | | | | | | 6 | | | | | | | | | |
| 70 | 4,5 | | | | | | | Проходная коробка КП2 | Светильник EL2 | осв. | 220 | 711,N,N | 5 | | | | | | | | | | | | | 15 | | | | | | | | | |
| 71 | 0,5 | | | | | | | Проходная коробка КП2 | Светильник EL3 | осв. | 220 | 711,N,N | 1 | | | | | | | | | | | | | 3 | | | | | | | | | |
| 72 | 3,5 | | | | | | | Проходная коробка КП1 | Проходная коробка КП3 | осв. | 220 | 711,N,N | 4 | | | | | | | | | | | | | 12 | | | | | | | | | |
| 73 | 0,5 | | | | | | | Проходная коробка КП3 | Светильник EL4 | осв. | 220 | 711,N,N | 1 | | | | | | | | | | | | | 3 | | | | | | | | | |
| 74 | 1 | | | | | | | Проходная коробка КП3 | Проходная коробка КП4 | осв. | 220 | 711,N,N | 1,5 | | | | | | | | | | | | | 4,5 | | | | | | | | | |
| 75 | 9 | | | | | | | Проходная коробка КП4 | Проходная коробка КП5 | осв. | 220 | 711,N,N | 9,5 | | | | | | | | | | | | | 28,5 | | | | | | | | | |
| 76 | 2,5 | | | | | | | Проходная коробка КП5 | Светильник EL5 | осв. | 220 | 711,N,N | 3 | | | | | | | | | | | | | 9 | | | | | | | | | |
| 77 | 4,5 | | | | | | | Проходная коробка КП4 | Проходная коробка КП7 | осв. | 220 | 711,N,N | 5 | | | | | | | | | | | | | 5 | | | | | | | | | |
| 78 | 2,5 | | | | | | | Проходная коробка КП7 | Светильник EL8 | осв. | 220 | 711,N,N | 3 | | | | | | | | | | | | | 9 | | | | | | | | | |
| 79 | 12,5 | | | | | | | Проходная коробка КП7 | Проходная коробка КП8 | осв. | 220 | 711,N,N | 13 | | | | | | | | | | | | | 39 | | | | | | | | | |
| 80 | 2,5 | | | | | | | Проходная коробка КП8 | Светильник EL9 | осв. | 220 | 711,N,N | 3 | | | | | | | | | | | | | 9 | | | | | | | | | |

Согласовано

Взам. инв. №

Подпись и дата

Инв. № подл.

| Маркировка трубы и пучка | Данные труб и рукавов: Трубы, Условный проход, мм 20 | Трубы 40 | Трубы 50 | Рукава, Диаметр, мм 38 | Рукава 50 | Рукава 32 | Рукава 20 | Направление: Откуда | Направление: Куда | Данные проводов и кабелей: Назначение | Рабочее напряжение, В | Маркировка | Заводская марка / Кол. жил и сечение, мм² / Длина одного провода+10% | КГ 3x120 1x35 | КГ 3x120 | КГ 3x70 | КГ 3x25 | КГ 3x10 | КГ 3x2,5 | НРШМ 37x2,5 | НРШМ 10x2,5 | ПуГВнг(А)-LS 1x70 | ПуГВнг(А)-LS 1x25 | ПуГВнг(А)-LS 1x10 | ПуВнг(А)-LS 1x4 | ПуВнг(А)-LS 1x2,5 | ПуГВнг(А)-LS 1x2,5 | КИПЭВнг(А)LS 5x2x0,6 | Примечание | Проложено: Труб Условный проход, мм | Труб Диаметр, мм | Рукавов | Проводов или кабелей Заводская марка | Проводов или кабелей Кол. жил и сечение, мм² |
|---|---|---|---|---|---|---|---|---|---|---|---|---|---|---|---|---|---|---|---|---|---|---|---|---|---|---|---|---|---|---|---|---|---|---|---|
| | Развернутая длина, м | | | | | | | | | | | | | Суммарная длина, м | | | | | | | | | | | | | | | | | | | | | |
| 81 | 9 | | | | | | | Проходная коробка КП8 | Проходная коробка КП9 | осв. | 220 | 711,N,N | 9,5 | | | | | | | | | | | | 28,5 | | | | | | | | | | |
| 82 | 6,5 | | | | | | | Проходная коробка КП9 | Светильник EL11 | осв. | 220 | 711,N,N | 7 | | | | | | | | | | | | 21 | | | | | | | | | | |
| 83 | 0,5 | | | | | | | Проходная коробка КП9 | Светильник EL10 | осв. | 220 | 711,N,N | 1 | | | | | | | | | | | | 3 | | | | | | | | | | |
| 84 | 12,5 | | | | | | | Проходная коробка КП5 | Проходная коробка КП6 | осв. | 220 | 711,N,N | 13 | | | | | | | | | | | | 39 | | | | | | | | | | |
| 85 | 2,5 | | | | | | | Проходная коробка КП6 | Светильник EL6 | осв. | 220 | 711,N,N | 3 | | | | | | | | | | | | 9 | | | | | | | | | | |
| 86 | 25,5 | | | | | | | Проходная коробка КП6 | Светильник EL7 | осв. | 220 | 711,N,N | 26 | | | | | | | | | | | | 78 | | | | | | | | | | |
| 87 | 1 | | | | | | | Кабина управления (выходной клеммник) | Проходная коробка КП10 | осв. | 220 | 714,N,N | 2 | | | | | | | | | | | | 6 | | | | | | | | | | |
| 88 | 5 | | | | | | | Проходная коробка КП10 | Прожектор EL24 | осв. | 220 | 714,N,N | 4 | | | | | | | | | | | | 12 | | | | | | | | | | |
| 89 | 6 | | | | | | | Проходная коробка КП10 | Проходная коробка КП11 | осв. | 220 | 714,N,N | 5 | | | | | | | | | | | | 15 | | | | | | | | | | |
| 88.1 | 5 | | | | | | | Проходная коробка КП11 | Прожектор EL25 | осв. | 220 | 714,N,N | 5 | | | | | | | | | | | | 15 | | | | | | | | | | |
| 89.1 | 6 | | | | | | | Проходная коробка КП11 | Прожектор EL26 | осв. | 220 | 714,N,N | 5 | | | | | | | | | | | | 15 | | | | | | | | | | |
| 90 | | | | | | | | Коробка с зажимами КК1 | Коробка с зажимами КК2 | упр. | 380 | 301,304,306, | | | | | | | | | | | | | | | | | | | | | | | |
| | | | | | | | | | | | | 307,301,311, | | | | | | | | | | | | | | | | | | | | | | | |
| | | | | | | | | | | | | 313,314,345, | | | | | | | | | | | | | | | | | | | | | | | |
| | | | | | | | | | | | | 346,348,349, | | | | | | | | | | | | | | | | | | | | | | | |
| | | | | | | | | | | | | 352,353,354, | | | | | | | | | | | | | | | | | | | | | | | |
| | | | | | | | | | | | | 355,356,357, | | | | | | | | | | | | | | | | | | | | | | | |
| | | | | | | | | | | | | 358,359,360, | | | | | | | | | | | | | | | | | | | | | | | |
| | | | | | | | | | | | | 361,362,363, | | | | | | | | | | | | | | | | | | | | | | | |
| | | | | | | | | | | | | 365,366,369, | | | | | | | | | | | | | | | | | | | | | | | |
| | | | | | | | | | | | | 370,371,372 | 40 | | | | | | | 40 | | | | | | | | | | | | | | | |

Согласовано

Взам. инв. №

Подпись и дата

Инв. № подл.

| Изм. | Лист | № докум | Подпись | Дата |
|---|---|---|---|---|

2300-20-2/1-ТХ ДКЖ

Лист 11

Формат А4х3

| Маркировка трубы и пучка | Данные труб и рукавов: Трубы, Условный проход, мм 20 | 40 | 50 | Рукава, Диаметр, мм 38 | 50 | 32 | 20 | Направление: Откуда | Куда | Данные проводов и кабелей: Назначение | Рабочее напряжение, В | Маркировка | Заводская марка / Кол. жил и сечение, мм² / Длина одного провода+10% | КГ 3x120 1x35 | 3x120 | КГ 3x70 | 3x25 | 3x10 | 3x2,5 | НРШМ 37x2,5 | 10x2,5 | ПуГВнг(А)-LS 1x70 | 1x25 | 1x10 | ПуВнг(А)-LS 1x4 | 1x2,5 | ПуГВнг(А)-LS 1x2,5 | КИПЭВнг(А)LS 5x2x0,6 | Примечание | Проложено: Труб: Условный проход, мм | Диаметр, мм | Рукавов: Заводская марка | Проводов или кабелей: Кол. жил и сечение, мм² |
|---|---|---|---|---|---|---|---|---|---|---|---|---|---|---|---|---|---|---|---|---|---|---|---|---|---|---|---|---|---|---|---|---|---|---|
| | Развернутая длина, м | | | | | | | | | | | | | Суммарная длина, м | | | | | | | | | | | | | | | | | | | | |
| 91 | | | | | | | | Коробка с зажимами КК1 | Коробка с зажимами КК2 | упр. | 380 | 373,374,375, | | | | | | | | | | | | | | | | | | | | | |
| | | | | | | | | | | | | 376,377,378, | | | | | | | | | | | | | | | | | | | | | | |
| | | | | | | | | | | | | 379,380,383, | | | | | | | | | | | | | | | | | | | | | | |
| | | | | | | | | | | | | 384,385,386, | | | | | | | | | | | | | | | | | | | | | | |
| | | | | | | | | | | | | 387,388,389, | | | | | | | | | | | | | | | | | | | | | | |
| | | | | | | | | | | | | 390,391,392, | | | | | | | | | | | | | | | | | | | | | | |
| | | | | | | | | | | | | 407,410,414, | | | | | | | | | | | | | | | | | | | | | | |
| | | | | | | | | | | | | 415,423,426, | | | | | | | | | | | | | | | | | | | | | | |
| | | | | | | | | | | | | 427,428,429, | | | | | | | | | | | | | | | | | | | | | | |
| | | | | | | | | | | | | 712,N,A1,B1,C1 | 40 | | | | | | | 40 | | | | | | | | | | | | | | |
| 92 | | | | | | | | Коробка с зажимами КК1 | Коробка с зажимами КК2 | сил. | 380 | A16,B16,C16 | 40 | | | | 40 | | | | | | | | | | | | | | | | | |
| 93 | | | | | | | | Коробка с зажимами КК1 | Коробка с зажимами КК2 | сил. | 380 | P1,P2,P3 | 40 | | | | | 40 | | | | | | | | | | | | | | | |
| 94 | | | | | | | | Коробка с зажимами КК1 | Коробка с зажимами КК2 | сил. | 380 | P7,P8,P9 | 40 | | | | | 40 | | | | | | | | | | | | | | | |
| 95 | 25 | | | | | | | Кабина управления | Штепсельный разъем X6 | осв. | 12 | 801,802 | 105 | | | | | | 105 | | | | | | | | | | | | | | | |
| | | | | | | | | (выходной клеммник) | | | | | | | | | | | | | | | | | | | | | | | | | | |
| 96 | 25 | | | | | | | Кабина управления | Тележка | | | | | | | | | | | | | | | | | | | | | | | | | |
| | | | | | | | | (измерительный пульт | Анемометр | | | | | | | | | | | | | | | | | | | | | | | | | |
| | | | | | | | | анемометра) | Датчик | сигн. | 220 | 424,425 | | | | | | | | | | | | | | | | | | | | | | |
| 97 | | | | | | | | Шкаф №4 с аппаратурой | Тележка | | | | | | | | | | | | | | | | | | | | | | | | | |
| | | | | | | | | | Шкаф №2 с аппаратурой | сил | 380 | A1,B1,C1 | 85 | | 85 | | | | | | | | | | | | | | | | | | | |
| 98 | | | | 4* | | | | Панель управления | Электродвигатель 1М1 | сил | 380 | A3,B3,C3 | 20 | | | 20 | | | | | | | | | | | | | | | | | | |
| | | | | | | | | П6506-4277У3 | | | | | | | | | | | | | | | | | | | | | | | | | | |
| | | | | | | | | (250т №1) | | | | | | | | | | | | | | | | | | | | | | | | | | |
| 99 | | | | 4* | | | | Панель управления | Электродвигатель 1М2 | сил | 380 | A5,B5,C5 | 30 | | | 30 | | | | | | | | | | | | | | | | | | |
| | | | | | | | | П6506-4277У3 | | | | | | | | | | | | | | | | | | | | | | | | | | |
| | | | | | | | | (250т №2) | | | | | | | | | | | | | | | | | | | | | | | | | | |

Согласовано

Взам. инв. №

Подпись и дата

Инв. № подл.

| Изм. | Лист | № докум | Подпись | Дата |
|---|---|---|---|---|

2300-20-2/1-ТХ ДКЖ

Лист 12

Формат А4х3

| Маркировка трубы и пучка | Данные труб и рукавов: Трубы, Условный проход, мм 20 | Трубы 40 | Трубы 50 | Рукава, Диаметр, мм 38 | Рукава 50 | Рукава 32 | Рукава 20 | Направление: Откуда | Направление: Куда | Назначение | Рабочее напряжение, В | Маркировка | Заводская марка / Кол. жил и сечение, мм² / Длина одного провода+10% | КГ 3x120 1x35 | КГ 3x120 | КГ 3x70 | КГ 3x25 | КГ 3x10 | КГ 3x2,5 | НРШМ 37x2,5 | НРШМ 10x2,5 | ПуГВнг(А)-LS 1x70 | ПуГВнг(А)-LS 1x25 | ПуГВнг(А)-LS 1x10 | ПуВнг(А)-LS 1x4 | ПуВнг(А)-LS 1x2,5 | ПуГВнг(А)-LS 1x2,5 | КИПЭВнг(А)LS 5x2x0,6 | Примечание | Проложено: Труб Условный проход, мм | Труб Диаметр, мм | Рукавов Заводская марка | Проводов или кабелей Кол. жил и сечение, мм² |
|---|---|---|---|---|---|---|---|---|---|---|---|---|---|---|---|---|---|---|---|---|---|---|---|---|---|---|---|---|---|---|---|---|---|
| | Развернутая длина, м | | | | | | | | | | | | Суммарная длина, м | | | | | | | | | | | | | | | | | | | | |
| 100 | | | | 4* | | | | Панель управления | Электродвигатель 2М1 | сил | 380 | A8,B8,C8 | 8 | | | 8 | | | | | | | | | | | | | | | | |
| | | | | | | | | П6506-4277У3 | | | | | | | | | | | | | | | | | | | | | | | | | |
| | | | | | | | | (63т) | | | | | | | | | | | | | | | | | | | | | | | | | |
| 101 | | | | 5* | | | | Пускорегулирующие резисторы | Электродвигатель 1М1 | сил | 380 | 11P1,11P2,11P3 | 9 | | | 9 | | | | | | | | | | | | | | | | |
| | | | | | | | | 1RV1 | | | | | | | | | | | | | | | | | | | | | | | | | |
| 102 | | | | 5* | | | | Пускорегулирующие резисторы | Электродвигатель 1М2 | сил | 380 | 12P1,12P2,12P3 | 9 | | | 9 | | | | | | | | | | | | | | | | |
| | | | | | | | | 1RV2 | | | | | | | | | | | | | | | | | | | | | | | | | |
| 103 | | | | 2* | | | | Пускорегулирующие резисторы | Электродвигатель 2М1 | сил | 380 | 2P1, 2P2, 2P3 | 6 | | | 6 | | | | | | | | | | | | | | | | |
| | | | | | | | | 2RV | | | | | | | | | | | | | | | | | | | | | | | | | |
| 104 | | | пучок проводов | | | | | Панель управления | Пускорегулирующие резисторы | сил | 380 | 11P4,11P5,11P6, | | | | | | | | | | | | | | | | | | | | |
| | | | | | | | | П6506-4277У3 | 1RV1 | | | 11P7,11P8,11P9, | | | | | | | | | | | | | | | | | | | | | |
| | | | | | | | | (250т №1) | | | | 11P10,11P11, | | | | | | | | | | | | | | | | | | | | | |
| | | | | | | | | | | | | 11P12,11P13, | | | | | | | | | | | | | | | | | | | | | |
| | | | | | | | | | | | | 11P14,11P15, | | | | | | | | | | | | | | | | | | | | | |
| | | | | | | | | | | | | 11P16,11P17, | | | | | | | | | | | | | | | | | | | | | |
| | | | | | | | | | | | | 11P18,11P19 | 15 | | | | | | | | 240 | | | | | | | | | | | | |
| | | | | | | | | Панель управления | Коробка с зажимами КК1 | упр. | 380 | 345 | 10 | | | | | | | | | | | | 10 | | | | | | | | |
| | | | | | | | | П6506-4277У3 (250т №1) | | | | | | | | | | | | | | | | | | | | | | | | | |
| | | | | | | | | Панель управления | Панель управления | сил | 380 | A2,B2,C2 | 5 | | | | | | | | | | | | 5 | | | | | | | | |
| | | | | | | | | П6506-4277У3 (250т №1) | П6506-4277У3 (250т №2) | | | | | | | | | | | | | | | | | | | | | | | | |
| 105 | | | пучок проводов | | | | | Панель управления | Пускорегулирующие резисторы | сил | 380 | 12P4,12P5,12P6, | | | | | | | | | | | | | | | | | | | | |
| | | | | | | | | П6506-4277У3 | 1RV2 | | | 12P7,12P8,12P9, | | | | | | | | | | | | | | | | | | | | | |
| | | | | | | | | (250т №2) | | | | 12P10,12P11, | | | | | | | | | | | | | | | | | | | | | |
| | | | | | | | | | | | | 12P12,12P13, | | | | | | | | | | | | | | | | | | | | | |
| | | | | | | | | | | | | 12P14,12P15, | | | | | | | | | | | | | | | | | | | | | |
| | | | | | | | | | | | | 12P16,12P17, | | | | | | | | | | | | | | | | | | | | | |
| | | | | | | | | | | | | 12P18,12P19 | 25 | | | | | | | | 400 | | | | | | | | | | | | |

Согласовано

Взам. инв. №

Подпись и дата

Инв. № подл.

| Изм. | Лист | № докум | Подпись | Дата |
|---|---|---|---|---|

2300-20-2/1-ТХ ДКЖ

Лист 13

Формат А4х3

| Маркировка трубы и пучка | Данные труб и рукавов: Трубы, Условный проход, мм 20 | 40 | 50 | Рукава, Диаметр, мм 38 | 50 | 32 | 20 | Направление: Откуда | Куда | Данные проводов и кабелей: Назначение | Рабочее напряжение, В | Маркировка | Заводская марка Кол. жил и сечение, мм² Длина одного провода+10% | КГ 3x120 1x35 | 3x120 | КГ 3x70 | 3x25 | 3x10 | 3x2,5 | НРШМ 37x2,5 | 10x2,5 | ПуГВнг(А)-LS 1x70 | 1x25 | 1x10 | ПуВнг(А)-LS 1x4 | 1x2,5 | ПуГВнг(А)-LS 1x2,5 | | КИПЭВнг(А)LS 5x2x0,6 | Примечание | Проложено: Труб Условный проход, мм | Диаметр, мм | Рукавов Заводская марка | Проводов или кабелей Кол. жил и сечение, мм² |
|---|---|---|---|---|---|---|---|---|---|---|---|---|---|---|---|---|---|---|---|---|---|---|---|---|---|---|---|---|---|---|---|---|---|---|
| | Развернутая длина, м | | | | | | | | | | | | Суммарная длина, м | | | | | | | | | | | | | | | | | | | | | |
| 106 | | | пучок проводов | | | | | Панель управления | Пускорегулирующие резисторы | сил | 380 | 2P4,2P5,2P6, | | | | | | | | | | | | | | | | | | | | | |
| | | | | | | | | П6506-4277У3 | 2RV | | | 2P7,2P8,2P9, | | | | | | | | | | | | | | | | | | | | | |
| | | | | | | | | (63т) | | | | 2P10,2P11, | | | | | | | | | | | | | | | | | | | | | |
| | | | | | | | | | | | | 2P12,2P13, | | | | | | | | | | | | | | | | | | | | | |
| | | | | | | | | | | | | 2P14,2P15, | | | | | | | | | | | | | | | | | | | | | |
| | | | | | | | | | | | | 2P16,2P17, | | | | | | | | | | | | | | | | | | | | | |
| | | | | | | | | | | | | 2P18,2P19 | 15 | | | | | | | | | 240 | | | | | | | | | | | |
| 107 | | | пучок проводов | | | | | Панель управления | Коробка с зажимами КК1 | упр. | 380 | 427, | | | | | | | | | | | | | | | | | | | | | |
| | | | | | | | | П6506-4277У3 | | | | 348,349,352, | | | | | | | | | | | | | | | | | | | | | |
| | | | | | | | | (250т №1) | | | | 353,354,355, | | | | | | | | | | | | | | | | | | | | | |
| | | | | | | | | | | | | 356,357,358, | | | | | | | | | | | | | | | | | | | | | |
| | | | | | | | | | | | | 359,360,361 | | | | | | | | | | | | | | | | | | | | | |
| | | | | | | | | —//— | Выключатель 1QS1 | упр. | 380 | 349 | 10 | | | | | | | | | | | | 140 | | | | | | | | |
| | | | | | | | | Панель управления | Панель управления | упр. | 380 | 426 | 4 | | | | | | | | | | | | 4 | | | | | | | | |
| | | | | | | | | П6506-4277У3 (250т №1) | П6506-4277У3 (250т №2) | | | | | | | | | | | | | | | | | | | | | | | | |
| | | | | | | | | —//— | Выключатель 1QS2 | упр. | 380 | 350,351 | 15 | | | | | | | | | | | | 30 | | | | | | | | |
| | | | | | | | | —//— | Электродвигатель 1М3 | сил | 380 | A4,B4,C4 | 15 | | | | | | | | | | | | 45 | | | | | | | | |
| 108 | | | пучок проводов | | | | | Панель управления | Коробка с зажимами КК1 | упр. | 380 | 428, | | | | | | | | | | | | | | | | | | | | | |
| | | | | | | | | П6506-4277У3 | | | | 365,366,369, | | | | | | | | | | | | | | | | | | | | | |
| | | | | | | | | (250т №2) | | | | 370,371,372, | | | | | | | | | | | | | | | | | | | | | |
| | | | | | | | | | | | | 373,374,375, | | | | | | | | | | | | | | | | | | | | | |
| | | | | | | | | | | | | 376,377,378 | 6 | | | | | | | | | | | | 80 | | | | | | | | |
| | | | | | | | | Панель управления | Выключатель 1QS3 | упр. | 380 | 366 | 20 | | | | | | | | | | | | 20 | | | | | | | | |
| | | | | | | | | П6506-4277У3 (250т №2) | | | | | | | | | | | | | | | | | | | | | | | | | |
| | | | | | | | | Панель управления | Панель управления | | | | | | | | | | | | | | | | | | | | | | | | |
| | | | | | | | | П6506-4277У3 (250т №2) | П6506-4277У3 (250т №1) | упр. | 380 | 426 | транзит | | | | | | | | | | | | | | | | | | | | |
| | | | | | | | | Панель управления | Панель управления | | | | | | | | | | | | | | | | | | | | | | | | |
| | | | | | | | | П6506-4277У3 (250т №2) | П6506-4277У3 (63т) | упр. | 380 | 426 | 3 | | | | | | | | | | | | 3 | | | | | | | | |
| | | | | | | | | —//— | Выключатель 1QS4 | упр. | 380 | 367,368 | 20 | | | | | | | | | | | | 40 | | | | | | | | |
| | | | | | | | | —//— | Электродвигатель 1М4 | сил. | 380 | A6,B6,C6 | 15 | | | | | | | | | | | | 45 | | | | | | | | |

Согласовано

Взам. инв. №

Подпись и дата

Инв. № подл.

| Изм. | Лист | № докум | Подпись | Дата |
|---|---|---|---|---|

2300-20-2/1-ТХ ДКЖ

Лист 14

Формат А4х3

| Маркировка трубы и пучка | Данные труб и рукавов: Трубы, Условный проход, мм 20 | 40 | 50 | Рукава, Диаметр, мм 38 | 50 | 32 | 20 | Направление: Откуда | Куда | Данные проводов и кабелей: Назначение | Рабочее напряжение, В | Маркировка | Заводская марка / Кол. жил и сечение, мм² / Длина одного провода+10% | КГ 3x120 1x35 | КГ 3x120 | КГ 3x70 | КГ 3x25 | КГ 3x10 | КГ 3x2,5 | НРШМ 37x2,5 | НРШМ 10x2,5 | ПуГВнг(А)-LS 1x70 | ПуГВнг(А)-LS 1x25 | ПуГВнг(А)-LS 1x10 | ПуВнг(А)-LS 1x4 | ПуВнг(А)-LS 1x2,5 | ПуГВнг(А)-LS 1x2,5 | КИПЭВнг(А)LS 5x2x0,6 | Примечание | Проложено: Труб: Условный проход, мм | Труб: Диаметр, мм | Рукавов: Заводская марка | Проводов или кабелей: Кол. жил и сечение, мм² |
|---|---|---|---|---|---|---|---|---|---|---|---|---|---|---|---|---|---|---|---|---|---|---|---|---|---|---|---|---|---|---|---|---|---|
| | Развернутая длина, м | | | | | | | | | | | | | Суммарная длина, м | | | | | | | | | | | | | | | | | | | |
| 109 | | пучок проводов | | | | | | Панель управления | Коробка с зажимами КК1 | упр. | 380 | 379,380,383, | | | | | | | | | | | | | | | | | | | | | |
| | | | | | | | | П6506-4277У3 | | | | 384,385,386, | | | | | | | | | | | | | | | | | | | | | |
| | | | | | | | | (63т) | | | | 387,388,389, | | | | | | | | | | | | | | | | | | | | | |
| | | | | | | | | | | | | 390,391,392 | | | | | | | | | | | | | | | | | | | | | |
| | | | | | | | | | | | | 426,429 | 5 | | | | | | | | | | | | 70 | | | | | | | | |
| | | | | | | | | Панель управления | Панель управления | упр. | 380 | 426 | транзит | | | | | | | | | | | | | | | | | | | | |
| | | | | | | | | П6506-4277У3 (63т) | П6506-4277У3 (250т №2) | | | | | | | | | | | | | | | | | | | | | | | | |
| | | | | | | | | Панель управления | Выключатель 2QS1 | | | | | | | | | | | | | | | | | | | | | | | | |
| | | | | | | | | П6506-4277У3 (63т) | | упр. | 380 | 381,382 | 7 | | | | | | | | | | | | 14 | | | | | | | | |
| | | | | | | | | Панель управления | Электродвигатель 2М2 | сил. | 380 | A9,B9,C9 | 5 | | | | | | | | | | | | 15 | | | | | | | | |
| | | | | | | | | П6506-4277У3 (63т) | | | | | | | | | | | | | | | | | | | | | | | | | |
| | | | | | | | | Панель управления | Выключатель 2QS2 | упр. | 380 | 380 | 4 | | | | | | | | | | | | 4 | | | | | | | | |
| | | | | | | | | П6506-4277У3 (63т) | | | | | | | | | | | | | | | | | | | | | | | | | |
| 110 | | пучок проводов | | | | | | Шкаф №2 с аппаратурой | Коробка с зажимами КК1 | сил. | 380 | A1,B1,C1 | 5 | | | | | | | | | | | | 15 | | | | | | | | |
| | | | | | | | | Шкаф №2 с аппаратурой | Коробка с зажимами КК1 | упр. | 380 | 304,306,307 | 5 | | | | | | | | | | | | 15 | | | | | | | | |
| | | | | | | | | Шкаф №2 с аппаратурой | Коробка с зажимами КК3 | сил. | 380 | A21,B21,C21 | 20 | | | | | | | | | | | | 60 | | | | | | | | |
| | | | | | | | | Шкаф №2 с аппаратурой | Коробка с зажимами КК3 | сил. | 380 | 408,411 | 20 | | | | | | | | | | | | 40 | | | | | | | | |
| | | | | | | | | Шкаф №2 с аппаратурой | Коробка с зажимами КК3 | сил. | 380 | A16,B16,C16 | 20 | | | | | | | | | | | 60 | | | | | | | | |
| | | | | | | | | Шкаф №2 с аппаратурой | Коробка с зажимами КК4 | сил. | 380 | A16,B16,C16 | 5 | | | | | | | | | | | 15 | | | | | | | | |
| 111 | | | | 1,5 | | | | Коробка с зажимами КК1 | Коробка с зажимами КК3 | упр. | 380 | 301,346,363 | 20 | | | | | | | | | | | | 60 | | | | | | | | |
| | | | | | | | | Коробка с зажимами КК1 | Шкаф №2 с аппаратурой | упр. | 380 | 304,306,307 | транзит | | | | | | | | | | | | | | | | | | | | |
| | | | | | | | | Коробка с зажимами КК1 | Коробка с зажимами КК4 | упр. | 380 | 310,311,313, | 5 | | | | | | | | | | | | 20 | | | | | | | | |
| | | | | | | | | | | | | 314 | | | | | | | | | | | | | | | | | | | | | |

Согласовано

Взам. инв. №

Подпись и дата

Инв. № подл.

| Изм. | Лист | № докум | Подпись | Дата |
|---|---|---|---|---|

2300-20-2/1-ТХ ДКЖ

Лист 15

Формат А4х3

| Маркировка трубы и пучка | Данные труб и рукавов: Трубы, Условный проход, мм 20 | Трубы 25 | Трубы 40 | Трубы 50 | Рукава, Диаметр, мм 38 | Рукава 50 | Рукава 32 | Рукава 20 | Направление: Откуда | Куда | Данные проводов и кабелей: Назначение | Рабочее напряжение, В | Маркировка | Заводская марка, Кол. жил и сечение, мм², Длина одного провода+10% | КГ 3x120 1x35 | КГ 3x120 | КГ 3x70 | КГ 3x25 | КГ 3x10 | КГ 3x2,5 | НРШМ 37x2,5 | НРШМ 10x2,5 | ПуГВнг(А)-LS 1x70 | ПуГВнг(А)-LS 1x25 | ПуГВнг(А)-LS 1x10 | ПуВнг(А)-LS 1x4 | ПуВнг(А)-LS 1x2,5 | ПуГВнг(А)-LS 1x2,5 | КИПЭВнг(А)LS 5x2x0,6 | Примечание | Проложено: Труб, Условный проход, мм | Рукавов, Диаметр, мм | Проводов или кабелей, Заводская марка | Кол. жил и сечение, мм² |
|---|---|---|---|---|---|---|---|---|---|---|---|---|---|---|---|---|---|---|---|---|---|---|---|---|---|---|---|---|---|---|---|---|---|---|
| | Развернутая длина, м | | | | | | | | | | | | | | Суммарная длина, м | | | | | | | | | | | | | | | | | | | |
| | | | | | | | | | Коробка с зажимами КК1 | Панель управления | упр. | 380 | 345 | транзит | | | | | | | | | | | | | | | | | | | |
| | | | | | | | | | | П6506-4277У3 (250т №1) | | | | | | | | | | | | | | | | | | | | | | | |
| | | | | | | | | | Коробка с зажимами КК1 | Коробка с зажимами КК3 | упр. | 380 | 346,363 | 2 | | | | | | | | | | | | 4 | | | | | | | |
| | | | | | | | | | Коробка с зажимами КК1 | Панель управления | упр. | 380 | 348,349,352, | | | | | | | | | | | | | | | | | | | | |
| | | | | | | | | | | П6506-4277У3 (250т №1) | | | 353,354,355, | | | | | | | | | | | | | | | | | | | | |
| | | | | | | | | | | | | | 356,357,358, | | | | | | | | | | | | | | | | | | | | |
| | | | | | | | | | | | | | 359,360,361 | транзит | | | | | | | | | | | | | | | | | | | |
| | | | | | | | | | Коробка с зажимами КК1 | Панель управления | упр. | 380 | 362,365,366, | | | | | | | | | | | | | | | | | | | | |
| | | | | | | | | | | П6506-4277У3 (250т №2) | | | 369,370,371, | | | | | | | | | | | | | | | | | | | | |
| | | | | | | | | | | | | | 372 | 6 | | | | | | | | | | | | 42 | | | | | | | |
| 112 | | | | 1,5 | | | | | Коробка с зажимами КК1 | Панель управления | упр. | 380 | 373,375,376, | | | | | | | | | | | | | | | | | | | | |
| | | | | | | | | | | П6506-4277У3 (250т №2) | | | 377,378,428 | транзит | | | | | | | | | | | | | | | | | | | |
| | | | | | | | | | | Панель управления | упр. | 380 | 427 | транзит | | | | | | | | | | | | | | | | | | | |
| | | | | | | | | | | П6506-4277У3 (250т №1) | | | | | | | | | | | | | | | | | | | | | | | |
| | | | | | | | | | | | | | | транзит | | | | | | | | | | | | | | | | | | | |
| | | | | | | | | | Коробка с зажимами КК1 | Панель управления | упр. | 380 | 379,380,383, | | | | | | | | | | | | | | | | | | | | |
| | | | | | | | | | | П6506-4277У3 (250т №1) | | | 384,385,386, | | | | | | | | | | | | | | | | | | | | |
| | | | | | | | | | | | | | 387,388,389, | | | | | | | | | | | | | | | | | | | | |
| | | | | | | | | | | | | | 390,391,392, | | | | | | | | | | | | | | | | | | | | |
| | | | | | | | | | | | | | 426,429 | транзит | | | | | | | | | | | | | | | | | | | |
| | | | | | | | | | Коробка с зажимами КК1 | Коробка с зажимами КК3 | упр. | 380 | 414,423, | | | | | | | | | | | | | | | | | | | | |
| | | | | | | | | | | | | | 407,410,415 | | | | | | | | | | | | | | | | | | | | |
| | | | | | | | | | Коробка с зажимами КК1 | Шкаф №2 с аппаратурой | сил. | 380 | A1,B1,C1 | транзит | | | | | | | | | | | | | | | | | | | |
| 113 | | | 1,5 | | | | | | Коробка с зажимами КК1 | Шкаф №2 с аппаратурой | сил. | 380 | A16,B16,C16 | транзит | | | | | | | | | | | | | | | | | | | |
| 114 | | | | | 2,5 | | | | Коробка с зажимами КК1 | Коробка с зажимами КК3 | сил. | 380 | P1,P2,P3 | 15 | | | | | | | | | | 45 | | | | | | | | | |

Согласовано

Взам. инв. №

Подпись и дата

Инв. № подл.

| Изм. | Лист | № докум | Подпись | Дата |
|---|---|---|---|---|

2300-20-2/1-ТХ ДКЖ

Лист 16

Формат А4х3

| Маркировка трубы и пучка | Данные труб и рукавов: Трубы, Условный проход, мм: 20 | 40 | 50 | Рукава, Диаметр, мм: 38 | 50 | 32 | 20 | Направление: Откуда | Куда | Данные проводов и кабелей: Назначение | Рабочее напряжение, В | Маркировка | Заводская марка / Кол. жил и сечение, мм² / Длина одного провода+10% | КГ 3х120 1х35 | КГ 3х120 | КГ 3х70 | КГ 3х25 | КГ 3х10 | КГ 3х2,5 | НРШМ 37х2,5 | НРШМ 10х2,5 | ПуГВнг(А)-LS 1х70 | ПуГВнг(А)-LS 1х25 | ПуГВнг(А)-LS 1х10 | ПуВнг(А)-LS 1х4 | ПуВнг(А)-LS 1х2,5 | ПуГВнг(А)-LS 1х2,5 | КИПЭВнг(А)LS 5х2х0,6 | Примечание | Проложено: Труб: Условный проход, мм | Рукавов: Диаметр, мм | Проводов или кабелей: Заводская марка | Кол. жил и сечение, мм² |
|---|---|---|---|---|---|---|---|---|---|---|---|---|---|---|---|---|---|---|---|---|---|---|---|---|---|---|---|---|---|---|---|---|---|
| | Развернутая длина, м | | | | | | | | | | | | | Суммарная длина, м | | | | | | | | | | | | | | | | | | | |
| 115 | | | | 2,5 | | | | Коробка с зажимами КК1 | Коробка с зажимами КК4 | сил. | 380 | Р7,Р8,Р9 | 5 | | | | | | | | | | 15 | | | | | | | | | |
| 116 | | | | 1 | | | | Коробка с зажимами КК3 | Шкаф №2 с аппаратурой | сил. | 380 | А16,В16,С16 | транзит | | | | | | | | | | | | | | | | | | | |
| 117 | | | | 1 | | | | Коробка с зажимами КК3 | Шкаф №2 с аппаратурой | сил. | 380 | А21,В21,С21 | транзит | | | | | | | | | | | | | | | | | | | |
| | | | | | | | | Коробка с зажимами КК3 | Шкаф №2 с аппаратурой | сил. | 380 | 408,411 | транзит | | | | | | | | | | | | | | | | | | | |
| | | | | | | | | Коробка с зажимами КК3 | Коробка с зажимами КК1 | сил. | 380 | 301,346,363, | | | | | | | | | | | | | | | | | | | | |
| | | | | | | | | | | | | 407,410,415 | транзит | | | | | | | | | | | | | | | | | | | | |
| | | | | | | | | Коробка с зажимами КК3 | Панель управления | упр. | 380 | 347 | транзит | | | | | | | | | | | | | | | | | | | |
| | | | | | | | | | П6506-4277У3 (250т №1) | | | | | | | | | | | | | | | | | | | | | | | | |
| | | | | | | | | Коробка с зажимами КК3 | Панель управления | упр. | 380 | 364 | транзит | | | | | | | | | | | | | | | | | | | |
| | | | | | | | | | П6506-4277У3 (250т №2) | | | | | | | | | | | | | | | | | | | | | | | | |
| 120 | | | | | | | 3 | Коробка с зажимами КК4 | Коробка с зажимами КК1 | сил. | 380 | 310,311,313, | | | | | | | | | | | | | | | | | | | | |
| | | | | | | | | | | | | 314 | транзит | | | | | | | | | | | | | | | | | | | | |
| 121 | | | | 4 | | | | Коробка с зажимами КК4 | Шкаф №2 с аппаратурой | сил. | 380 | А16,В16,С16 | транзит | | | | | | | | | | | | | | | | | | | |
| 122 | | | | | | 2 | | Коробка с зажимами КК3 | Электродвигатель 8М | сил | 380 | А21,В21,С21 | | | | | | | | | | | | | | | | | | | | |
| | | | | | | | | | Выключатель 8QS1 | упр. | 380 | 301,407,408, | | | | | | | | | | | | | | | | | | | | |
| | | | | | | | | | | | | 414 | | | | | | | | | | | | | | | | | | | | | |
| | | | | | | | | | Выключатель 8QS2 | упр. | 380 | 410,411,415, | | | | | | | | | | | | | | | | | | | | |
| | | | | | | | | | | | | 423 | 2 | | | | | | | | | | | | | 22 | | | | | | | |
| 123 | | | | | | | 2 | Коробка с зажимами КК3 | Выключатель 6QS2 | упр. | 380 | 346,347,363, | | | | | | | | | | | | | | | | | | | | |
| | | | | | | | | | | | | 364 | 2 | | | | | | | | | | | | | 8 | | | | | | | |
| 124 | | | | | 2 | | | Коробка с зажимами КК3 | Электродвигатель 6М1 | сил | 380 | А16,В16,С16, | | | | | | | | | | | | | | | | | | | | |
| | | | | | | | | | | | | Р1,Р2,Р3 | 2 | | | | | | | | | | 12 | | | | | | | | | | |

Согласовано

Взам. инв. №

Подпись и дата

Инв. № подл.

| Изм. | Лист | № докум | Подпись | Дата |
|---|---|---|---|---|

2300-20-2/1-ТХ ДКЖ

Лист 17

Формат А4х3

| Маркировка трубы и пучка | Данные труб и рукавов: Трубы, Условный проход, мм 20 | 40 | 50 | Рукава, Диаметр, мм 38 | 50 | 32 | 20 | Направление: Откуда | Куда | Данные проводов и кабелей: Назначение | Рабочее напряжение, В | Маркировка | Заводская марка / Кол. жил и сечение, мм² / Длина одного провода+10% | КГ 3x120 1x35 | 3x120 | КГ 3x70 | 3x25 | 3x10 | 3x2,5 | НРШМ 37x2,5 | 10x2,5 | ПуГВнг(А)-LS 1x70 | 1x25 | 1x10 | ПуВнг(А)-LS 1x4 | 1x2,5 | ПуГВнг(А)-LS 1x2,5 | КИПЭВнг(А)LS 5x2x0,6 | Примечание | Проложено: Труб Условный проход, мм | Рукавов Диаметр мм | Проводов или кабелей Заводская марка | Кол. жил и сечение, мм² |
|---|---|---|---|---|---|---|---|---|---|---|---|---|---|---|---|---|---|---|---|---|---|---|---|---|---|---|---|---|---|---|---|---|---|
| | Развернутая длина, м | | | | | | | | | | | | | Суммарная длина, м | | | | | | | | | | | | | | | | | | | |
| 125 | | пучок проводов | | | | | | Электродвигатель 6М1 | Электродвигатель 6М3 | сил | 380 | A16,B16,C16, | 1 | | | | | | | | | | | | | | 3 | | | | | | |
| 126 | | | | | | | | Коробка с зажимами КК4 | Электродвигатель 6М2 | сил | 380 | A16,B16,C16, | | | | | | | | | | | | | | | | | | | | | |
| | | | | | | | | | | | | P7,P8,P9 | 2 | | | | | | | | | | 12 | | | | | | | | | | |
| 127 | | пучок проводов | | | | | | Электродвигатель 6М2 | Электродвигатель 6М4 | сил | 380 | A16,B16,C16, | 1 | | | | | | | | | | | | | | 3 | | | | | | |
| 128 | | | | | | | 4 | Коробка с зажимами КК3 | Выключатель 6QS1 | упр. | 380 | 310,311,313, | | | | | | | | | | | | | | | | | | | | | |
| | | | | | | | | | | | | 314 | 2 | | | | | | | | | | | | | | 8 | | | | | | |
| 129 | | | | | | | 5 | Панель управления | Выключатель 1QS1 | упр. | 380 | 349 | транзит | | | | | | | | | | | | | | | | | | | | |
| | | | | | | | | П6506-4277У3 (250т №1) | | | | | | | | | | | | | | | | | | | | | | | | | |
| | | | | | | | | Выключатель 1QS2 | Выключатель 1QS1 | упр. | 380 | 350 | 15 | | | | | | | | | | | | 15 | | | | | | | | |
| 130 | | | | | | | 2 | Выключатель 1QS2 | Выключатель 1QS1 | упр. | 380 | 350 | транзит | | | | | | | | | | | | | | | | | | | | |
| | | | | | | | | Панель управления | | | | | | | | | | | | | | | | | | | | | | | | | |
| | | | | | | | | П6506-4277У3 (250т №1) | Выключатель 1QS2 | упр. | 380 | 350,351 | транзит | | | | | | | | | | | | | | | | | | | | |
| 131 | | | | | | | 5 | Панель управления | Выключатель 1QS3 | упр. | 380 | 366 | транзит | | | | | | | | | | | | | | | | | | | | |
| | | | | | | | | П6506-4277У3 (250т №2) | | | | | | | | | | | | | | | | | | | | | | | | | |
| | | | | | | | | Выключатель 1QS3 | Выключатель 1QS4 | упр. | 380 | 367 | 20 | | | | | | | | | | | | | | | | | | | | |
| 132 | | | | | | | 2 | Выключатель 1QS3 | Выключатель 1QS4 | упр. | 380 | 367 | транзит | | | | | | | | | | | | | | | | | | | | |
| | | | | | | | | Панель управления | | | | | | | | | | | | | | | | | | | | | | | | | |
| | | | | | | | | П6506-4277У3 (250т №2) | Выключатель 1QS4 | упр. | 380 | 367,368 | транзит | | | | | | | | | | | | | | | | | | | | |
| 133 | | | | | | | 4 | Панель управления | | | | | | | | | | | | | | | | | | | | | | | | | |
| | | | | | | | | П6506-4277У3 (63т ) | Выключатель 2QS1 | упр. | 380 | 381,382 | транзит | | | | | | | | | | | | | | | | | | | | |
| 134 | | | | | | | 6 | Панель управления | | | | | | | | | | | | | | | | | | | | | | | | | |
| | | | | | | | | П6506-4277У3 (63т ) | Выключатель 2QS2 | упр. | 380 | 380 | транзит | | | | | | | | | | | | | | | | | | | | |
| | | | | | | | | Выключатель 2QS1 | Выключатель 2QS2 | упр. | 380 | 381 | транзит | | | | | | | | | | | | | | | | | | | | |

Согласовано

Взам. инв. №

Подпись и дата

Инв. № подл.

| Изм. | Лист | № докум | Подпись | Дата |
|---|---|---|---|---|

2300-20-2/1-ТХ ДКЖ

Лист 18

Формат А4х3

| Маркировка трубы и пучка | Данные труб и рукавов: Трубы, Условный проход, мм 20 | Трубы 25 | Трубы 40 | Трубы 50 | Рукава, Диаметр, мм 38 | Рукава 50 | Рукава 32 | Рукава 20 | Направление: Откуда | Направление: Куда | Назначение | Рабочее напряжение, В | Маркировка | Заводская марка Кол. жил и сечение, мм² / Длина одного провода+10% | КГ 3x120 1x35 | КГ 3x120 | КГ 3x70 | КГ 3x25 | КГ 3x10 | КГ 3x2,5 | НРШМ 37x2,5 | НРШМ 10x2,5 | ПуГВнг(А)-LS 1x70 | ПуГВнг(А)-LS 1x25 | ПуГВнг(А)-LS 1x10 | ПуВнг(А)-LS 1x4 | ПуВнг(А)-LS 1x2,5 | ПуГВнг(А)-LS 1x2,5 | КИПЭВнг(А)LS 5x2x0,6 | Примечание | Проложено: Труб Условный проход, мм | Труб Диаметр мм | Рукавов | Проводов или кабелей Заводская марка | Проводов или кабелей Кол. жил и сечение, мм² |
|---|---|---|---|---|---|---|---|---|---|---|---|---|---|---|---|---|---|---|---|---|---|---|---|---|---|---|---|---|---|---|---|---|---|---|---|
| | Развернутая длина, м | | | | | | | | | | | | | | Суммарная длина, м | | | | | | | | | | | | | | | | | | | | |
| 135 | | | | | | | | 1,5 | Панель управления П6506-4277У3 (250т №1) | Электродвигатель 1М3 | сил. | 380 | А4,В4,С4 | транзит | | | | | | | | | | | | | | | | | | | | |
| 136 | | | | | | | | 1,5 | Панель управления П6506-4277У3 (250т №2) | Электродвигатель 1М4 | сил. | 380 | А6,В6,С6 | транзит | | | | | | | | | | | | | | | | | | | | |
| 137 | | | | | | | | 1,5 | Панель управления П6506-4277У3 (63т ) | Электродвигатель 2М2 | сил. | 380 | А9,В9,С9 | транзит | | | | | | | | | | | | | | | | | | | | |
| 138 | | | | | | | | 5 | Коробка с зажимами КК1 | Коробка проходная КП1 | осв. | 220 | 712,N,N | 7 | | | | | | | | | | | | 21 | | | | | | | | |
| 139 | | | | | | | | 1 | Коробка проходная КП1 | Светильник EL9 | осв. | 220 | 712,N,N | 2 | | | | | | | | | | | | 6 | | | | | | | | |
| 140 | | | | | | | | 3 | Коробка проходная КП1 | Коробка проходная КП2 | осв. | 220 | 712,N,N | 3 | | | | | | | | | | | | 9 | | | | | | | | |
| 141 | | | | | | | | 1 | Коробка проходная КП2 | Светильник EL10 | осв. | 220 | 712,N,N | 2 | | | | | | | | | | | | 6 | | | | | | | | |
| 142 | | | | | | | | 3 | Коробка проходная КП2 | Коробка проходная КП3 | осв. | 220 | 712,N,N | 3 | | | | | | | | | | | | 9 | | | | | | | | |
| 143 | | | | | | | | 1 | Коробка проходная КП3 | Светильник EL11 | осв. | 220 | 712,N,N | 2 | | | | | | | | | | | | 6 | | | | | | | | |
| 144 | | | | | | | | 2 | Коробка проходная КП3 | Светильник EL12 | осв. | 220 | 712,N,N | 3 | | | | | | | | | | | | 9 | | | | | | | | |
| 145 | | | | | | | | 5 | Коробка с зажимами КК1 | Коробка проходная КП4 | осв. | 220 | 712,N,N | 7 | | | | | | | | | | | | 21 | | | | | | | | |
| 146 | | | | | | | | 1 | Коробка проходная КП4 | Светильник EL13 | осв. | 220 | 712,N,N | 2 | | | | | | | | | | | | 6 | | | | | | | | |
| 147 | | | | | | | | 3 | Коробка проходная КП4 | Коробка проходная КП5 | осв. | 220 | 712,N,N | 3 | | | | | | | | | | | | 9 | | | | | | | | |
| 148 | | | | | | | | 1 | Коробка проходная КП5 | Светильник EL14 | осв. | 220 | 712,N,N | 2 | | | | | | | | | | | | 6 | | | | | | | | |
| 149 | | | | | | | | 3 | Коробка проходная КП5 | Коробка проходная КП6 | осв. | 220 | 712,N,N | 3 | | | | | | | | | | | | 9 | | | | | | | | |

Согласовано

Взам. инв. №

Подпись и дата

Инв. № подл.

| Маркировка трубы и пучка | Данные труб и рукавов: Трубы, Условный проход, мм: 20 | 40 | 50 | Рукава, Диаметр, мм: 38 | 50 | 32 | 20 | Направление: Откуда | Куда | Данные проводов и кабелей: Назначение | Рабочее напряжение, В | Маркировка | Заводская марка / Кол. жил и сечение, мм² / Длина одного провода+10% | КГ 3x120 | КГ 1x35 | КГ 3x70 | КГ 3x25 | КГ 3x10 | КГ 3x2,5 | НРШМ 37x2,5 | НРШМ 10x2,5 | ПуГВнг(А)-LS 1x70 | ПуГВнг(А)-LS 1x25 | ПуГВнг(А)-LS 1x10 | ПуВнг(А)-LS 1x4 | ПуВнг(А)-LS 1x2,5 | ПуГВнг(А)-LS 1x2,5 | КИПЭВнг(А)LS 5x2x0,6 | Примечание | Проложено: Труб: Условный проход, мм | Рукавов: Диаметр, мм | Проводов или кабелей: Заводская марка | Кол. жил и сечение, мм² |
|---|---|---|---|---|---|---|---|---|---|---|---|---|---|---|---|---|---|---|---|---|---|---|---|---|---|---|---|---|---|---|---|---|---|
| | Развернутая длина, м | | | | | | | | | | | | | Суммарная длина, м | | | | | | | | | | | | | | | | | | | |
| 150 | 1 | | | | | | | Коробка проходная КП6 | Светильник EL15 | осв. | 220 | 712,N,N | 2 | | | | | | | | | | | | | 6 | | | | | | | |
| 151 | 2 | | | | | | | Коробка проходная КП6 | Светильник EL16 | осв. | 220 | 712,N,N | 3 | | | | | | | | | | | | | 9 | | | | | | | |
| | 242 | | 312 | 78 | 27 | 15 | 25 | 95 | Итого: | | | | Итого: | 110 | 85 | 150 | 85 | 80 | 105 | 80 | 40 | 955 | 215 | 1755 | 90 | 6000 | | 150 | | | 25 | | | |
| | 415 | | 1039 | 512,4 | 20,4 | 21 | 14,8 | 2,42 | Масса: | | | | Масса: | 830 | 553 | 489 | 523 | 133 | 24 | 209 | 35,6 | 636 | 53,5 | 193 | 4,0 | 180 | | 4,5 | | | | | | |

Согласовано

Взам. инв. №

Подпись и дата

Инв. № подл.

| Изм. | Лист | № докум | Подпись | Дата |
|---|---|---|---|---|

2300-20-2/1-ТХ ДКЖ

Лист 20

Формат А4х3

## А–А(1:25)

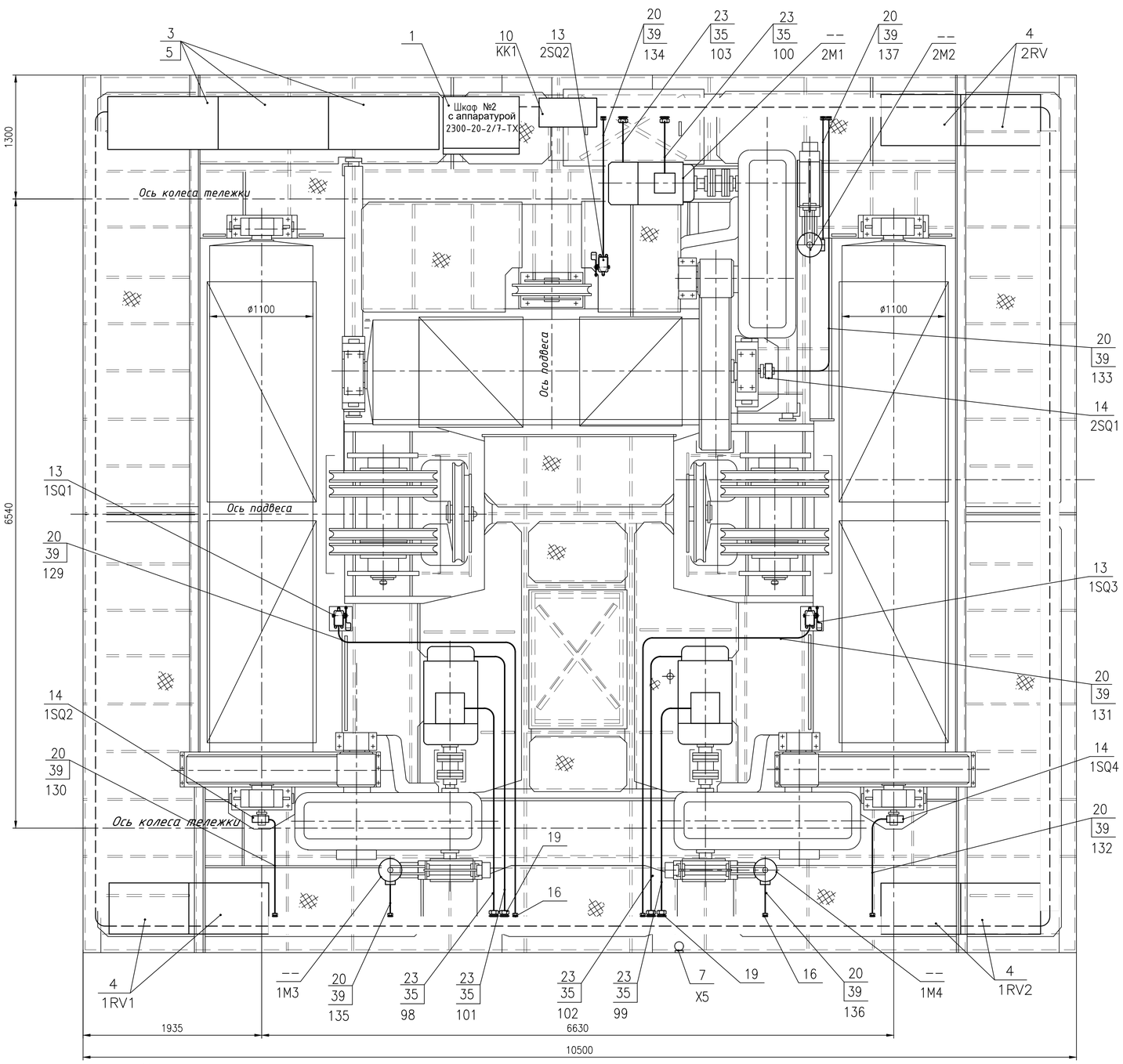


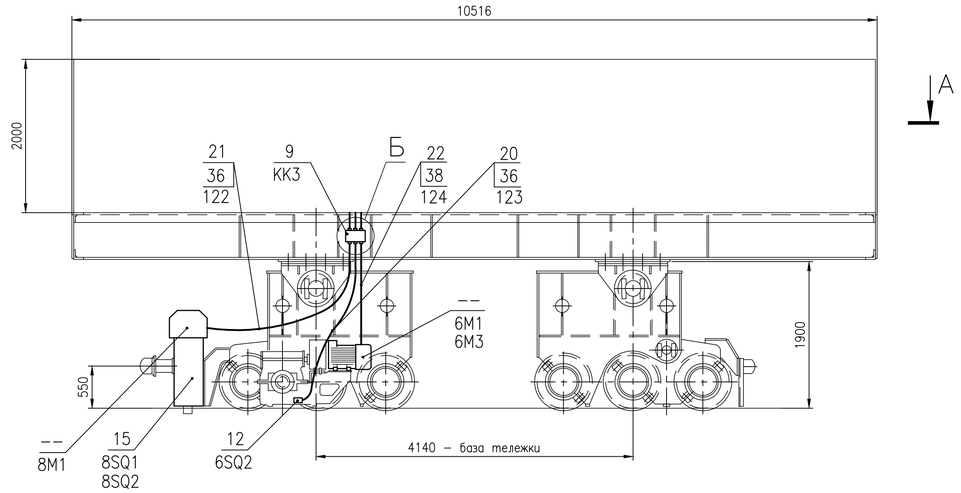


### Схема расположения светильников

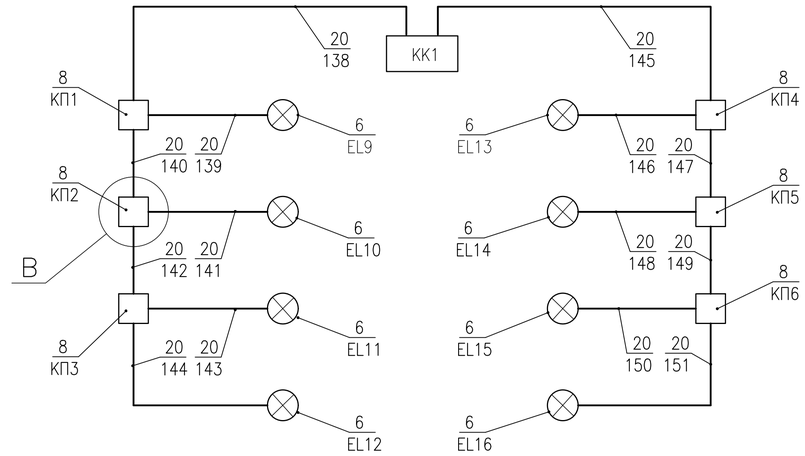


### Крепление металлорукава

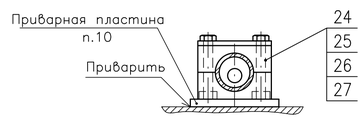


### Механизм передвижения тележки

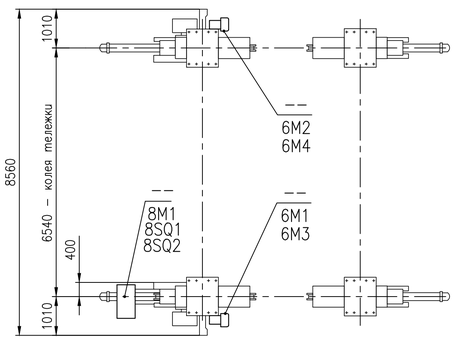


### Перемычка заземления

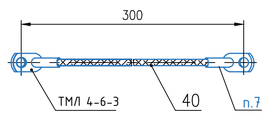


### В(1:4)

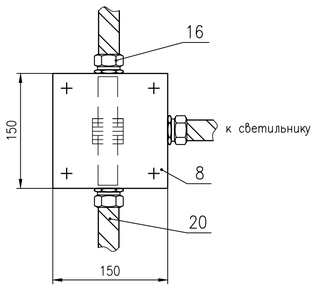


### Б(1:5)

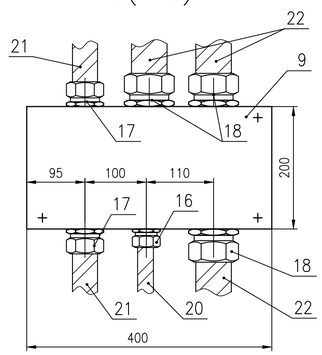


1. Под полочками линий выносок нанесены номера трасс согласно схеме электрической соединений и кабельному журналу или позиционное обозначение согласно схеме электрической принципиальной.
2. Заземление электрооборудования выполнить в соответствии с требованиями "Правил устройства электроустановок" (ПУЭ-87, гл. 1-7), СНиП 3.05.05-85. "Электротехнические устройства", а также ГОСТ 12.1.030-81.
3. Резку кабелей, металлорукавов и труб выполнить после тщательного промера расстояний между соединяемыми частями электрооборудования.
4. Жилы кабелей сечением 2,5 мм$^2$ разделать под незамкнутое кольцо или штырь и облудить припоем Пт Кр8 ПОС40 ГОСТ 21931-76.
5. Жилы кабелей сечением 4 мм$^2$ и более оконцевать кабельными наконечниками.
6. Маркировку жил кабелей произвести на трубках, поз. 30...32, предварительно порезав их длиной 20...30 мм, маркировочными чернилами согласно схеме соединений.
7. Для перемычки заземления применять медный луженый провод (жилу кабеля) со снятием изоляции. Соединение наконечника с жилой, произвести методом опрессовки либо методом пайки с контролем качества. Класс контактного соединения – 2. Длины жил 300мм.
8. Заменяемое оборудование устанавливается на существующие конструкции.
9. Кабели проложить в существующих коробах.
10. Металлорукава крепить через 0,5м при помощи скобы и приварной пластины поз. 24...27. Приварную пластину не приваривать с установленной пластмассовой скобой.

| | | | | | | | | | |
|---|---|---|---|---|---|---|---|---|---|
| | | | | | | 2300-20-2/2-ТХ | | | |
| Изм. | Кол. | Лист | №док. | Подпись | Дата | Тележка<br>Сборочный чертеж | Стадия | Масса | Масштаб |
| Разраб. | | Чернавина | | | 11.2023 | | Р | -- | 1:40 |
| Пров. | | Абросимов | | | 11.2023 | | Лист | Листов 1 | |
| Т. контр. | | Косарева | | | 11.2023 | Акционерное общество "Ленгидропроект" | | | |
| Нач. отд. | | Рябов | | | 11.2023 | | | | |

Взам. инв. № | Подпись и дата | Инв. № подл.

Формат А1

| Формат | Зона | Поз. | Обозначение | Наименование | Кол. | Прим. |
|---|---|---|---|---|---|---|
| | | | | | | |
| | | | | Документация | | |
| | | | | | | |
| А1 | | | 2300-20-2/2-ТХ | Сборочный чертеж | | |
| *) | | | 2300-20-2/2-ТХ.Э4 | Схема электрическая | | |
| | | | | соединений | | *)А2х3,А1 |
| | | | | | | |
| | | | | | | |
| | | | | Сборочные единицы | | |
| | | | | | | |
| А4 | | 1 | 2300-20-2/7-ТХ | Шкаф № 2 с аппаратурой | 1 | 160кг |
| | | | | | | |
| | | | | Прочие изделия | | |
| | | | | | | |
| | | 3 | | Шкаф панели управления | | |
| | | | | П6506-4277У3, ИРАК 656.231.036 | | |
| | | | | (550х1150х1900мм) | | |
| | | | | ООО "Кранэлектро" | 3 | 350кг/шт |
| | | | | | | |
| | | 4 | | Резисторы крановые Б6У2 | | |
| | | | | ИРАК 434332.004-06 | 6 | 22кг/шт |
| | | | | ИРАК 434332.004-07 | 7 | 22кг/шт |
| | | | | ИРАК 43433.2004-08 | 2 | 22кг/шт |
| | | | | Резисторы крановые БК12У2 ИРАК 434331.003-81 | 3 | 20кг/шт |
| | | | | ООО "Резистор КЭМ" | | |
| | | | | | | |

Взам. инв. №

Подпись и дата

Инв. № подл.

| Изм. | Кол. | Лист | №док. | Подпись | Дата |
|---|---|---|---|---|---|
| Разраб. | | Чернавина | | | 11.2023 |
| Пров. | | Абросимов | | | 11.2023 |
| Н. контр. | | Косарева | | | 11.2023 |
| Нач. отд. | | Рябов | | | 11.2023 |

# 2300-20-2/2-ТХ.СО

Тележка

Спецификация

| Стадия | Масса | Масштаб |
|---|---|---|
| Р | -- | -- |
| Лист 1 | Листов 6 | |

Акционерное общество "Ленгидропроект"

Формат А4 (0,125ФА1)

| Формат | Зона | Поз. | Обозначение | Наименование | Кол. | Прим. |
|---|---|---|---|---|---|---|
| | | | | | | |
| | | 5 | | Электромагнит реле РЭО-401 | | |
| | | | | 6ТД.237.004-3, ПВ=100%, 160А | | |
| | | | | ЭнергоТехКомплект | 9 | 0,9кг/шт |
| | | | | | | |
| | | 6 | | Светильник | | |
| | | | | НСР-01х200 с решеткой | | |
| | | | | штампованный корпус IP54 | | |
| | | | | арт. 1005600004 | | |
| | | | | Элетех | 8 | 4.2кг/шт |
| | | | | Лампа светодиодная, | | |
| | | | | 15W 230V E27 4000K A60, | | |
| | | | | SBA6015 | 8 | |
| | | | | | | |
| | | 7 | | Розетка стационарная | | |
| | | | | ССИ-113 2Р+РЕ 16А | | |
| | | | | 200-250В IP44 IEK | 1 | |
| | | | | | | |
| | | 8 | | Корпус клеммный | | |
| | | | | металлический SDE | | |
| | | | | ВхШхГ 150х150х80 мм | | 1,37кг/шт |
| | | | | Код: R5SDE118 | 6 | |
| | | | | Винтовой зажим | | |
| | | | | 0,5-2,5 мм2, беж., ZCB110 | 36 | |
| | | | | Торцевой изолятор ZCB111 | 12 | |
| | | | | Перемычка 2 полюса ZPM202 | 18 | |
| | | | | Дин-рейка, 35х7,5мм, 02135 | 1уп | |
| | | | | DKC | | |
| | | | | | | |
| | | | | | | |
| | | | | | | |
| | | | | | | |

Взам. инв. №

Подпись и дата

Инв. № подл.

| Изм. | Дата | № докум. | Подпись | Дата |
|---|---|---|---|---|

2300-20-2/2-ТХ.СО

Лист 2

Формат А4 (0,125ФА1)

| Формат | Зона | Поз. | Обозначение | Наименование | Кол. | Прим. |
|---|---|---|---|---|---|---|
| | | | | | | |
| | | 9 | | Корпус клеммный | | |
| | | | | металлический SDE | | |
| | | | | ВхШхГ 400х200х120 мм | | |
| | | | | Код: R5SDE4212, DKC | 2 | 3,72кг/шт |
| | | | | Винтовые зажимы: | | |
| | | | | 0,5-4 мм2, беж., ZCB240 | 40 | |
| | | | | 0,5-16 мм2, беж., ZCB510 | 14 | |
| | | | | Торцевой изолятор ZCB241 | 8 | |
| | | | | Торцевой изолятор ZCB511 | 4 | |
| | | | | Дин-рейка, 35х7,5мм, 02135 | 1уп | |
| | | | | DKC | | |
| | | | | | | |
| | | 10 | | Корпус сварной навесной | | |
| | | | | серии ST с М/П Размер: | | |
| | | | | 600 х 400 х 250 мм (В х Ш х Г) | | |
| | | | | R5ST0649, IP66, Код: R5ST0649 | 1 | 13,3кг/шт |
| | | | | Винтовые зажимы: | | |
| | | | | 0,5-4 мм2, беж., ZCB240 | 70 | |
| | | | | 0,5-16 мм2, беж., ZCB510 | 10 | |
| | | | | 0,5-35 мм2, беж., ZCB610 | 10 | |
| | | | | Торцевой изолятор ZCB241 | 4 | |
| | | | | Торцевой изолятор ZCB511 | 2 | |
| | | | | Торцевой изолятор ZCB611 | 2 | |
| | | | | Дин-рейка, 35х7,5мм, 02135 | 1уп | |
| | | | | DKC | | |
| | | | | | | |
| | | 11 | | Выключатель концевой | | |
| | | | | серии КУ-701АУ2 | | |
| | | | | ТУ 3428-012-77144577-2008 | | |
| | | | | ООО "КранЭлектро" | 1 | |
| | | | | | | |

Взам. инв. №

Подпись и дата

Инв. № подл.

| Изм. | Дата | № докум. | Подпись | Дата |
|---|---|---|---|---|

2300-20-2/2-ТХ.СО

Лист 3

Формат А4 (0,125ФА1)

| Формат | Зона | Поз. | Обозначение | Наименование | Кол. | Прим. |
|---|---|---|---|---|---|---|
| | | | | | | |
| | | 12 | | Выключатель концевой | | |
| | | | | серии КУ-704АУ2 | | |
| | | | | ТУ 3428-012-77144577-2008 | | |
| | | | | ООО "КранЭлектро" | 1 | |
| | | | | | | |
| | | 13 | | Выключатель концевой | | |
| | | | | серии КУ-703АУ2 | | |
| | | | | ТУ 3428-012-77144577-2008 | | |
| | | | | ООО "КранЭлектро" | 3 | |
| | | | | | | |
| | | 14 | | Выключатель концевой | | |
| | | | | серии ВУ-250МУ2 | | |
| | | | | ТУ 3428-012-77144577-2008 | | |
| | | | | ООО "КранЭлектро" | 3 | |
| | | | | | | |
| | | 15 | | Выключатель путевой | | |
| | | | | ВП16Е23Б-231-55У2.3 | | 0,56кг/шт |
| | | | | Электротехник | 2 | |
| | | | | | | |
| | | | | Муфта вводная для | | |
| | | | | металлорукава, тип: РКн | | |
| | | 16 | | РКн-20 (G 3/4") | 34 | |
| | | 17 | | РКн-32 (G 1 1/4") | 4 | |
| | | 18 | | РКн-50 (G 2") | 6 | |
| | | 19 | | РКн-60 (G 2 1/2") | 10 | |
| | | | | КВТ | | |
| | | | | | | |
| | | | | | | |
| | | | | | | |
| | | | | | | |
| | | | | | | |

Взам. инв. №

Подпись и дата

Инв. № подл.

| Изм. | Дата | № докум. | Подпись | Дата |
|---|---|---|---|---|

2300-20-2/2-ТХ.СО

Лист 4

Формат А4 (0,125ФА1)

| Формат | Зона | Поз. | Обозначение | Наименование | Кол. | Прим. |
|---|---|---|---|---|---|---|
| | | | | | | |
| | | | | Металлорукав герметичный | | |
| | | | | в ПВХ изоляции, РЗ-ЦПнг-LS | | |
| | | | | от -40°С до +75°С | | |
| | | 20 | | РЗ-ЦПнг-LS 20 | 60м | 0,326кг/м |
| | | 21 | | РЗ-ЦПнг-LS 32 | 12м | 0,656кг/м |
| | | 22 | | РЗ-ЦПнг-LS 50 | 12м | 0,865кг/м |
| | | 23 | | РЗ-ЦПнг-LS 60 | 25м | 1,55кг/м |
| | | | | КВТ | | |
| | | | | | | |
| | | | | Скобы для крепления труб | | |
| | | | | SRS-30-80 (сложная серия) | | |
| | | | | с приварной пластиной | | |
| | | | | и винтами | | |
| | | 24 | | SRS 4025 | 110 | рук.20 |
| | | 25 | | SRS 5040 | 25 | рук.32 |
| | | 26 | | SRS 6060,3 | 25 | рук.50 |
| | | 27 | | SRS 7070 | 95 | рук.60 |
| | | | | HANSA-FLEX | | |
| | | | | | | |
| | | | | Трубка 305ТВ-40, | | |
| | | | | белая, высший сорт | | |
| | | | | ГОСТ19034-82 | | |
| | | 30 | | 4,5 | 5м | |
| | | 31 | | 5,0 | 1м | |
| | | 32 | | 6,0 | 1м | |
| | | | | | | |
| | | | | Провода и кабели | | |
| | | | | | | |
| | | | | Кабель силовой гибкий КГ | | |
| | | | | ТУ16.К73.077-2006 | | |
| | | 35 | | 3х70мм$^2$ | 150м | 3,930кг/м |

Взам. инв. №

Подпись и дата

Инв. № подл.

| Изм. | Дата | № докум. | Подпись | Дата |
|---|---|---|---|---|

2300-20-2/2-ТХ.СО

Лист 5

Формат А4 (0,125ФА1)

| Формат | Зона | Поз. | Обозначение | Наименование | Кол. | Прим. |
|---|---|---|---|---|---|---|
| | | | | | | |
| | | | | Провод ПуГВнг(А)-LS | | |
| | | | | ТУ 16-705.502-2011 | | |
| | | 36 | | 1х2,5мм$^2$ | 50м | 0,030кг/м |
| | | 37 | | 1х70мм$^2$ | 880м | 0,666кг/м |
| | | 38 | | 1х10мм$^2$ | 150м | 0,110кг/м |
| | | | | | | |
| | | | | Провод ПуВнг(А)-LS | | |
| | | | | ТУ 16-705.502-2011 | | |
| | | 39 | | 1х2,5мм$^2$ | 930м | 0,030кг/м |
| | | | | | | |
| | | | | | | |
| | | 40 | | Провод медный гибкий МГ | | |
| | | | | ТУ 16-705.466-87 | | |
| | | | | 1х4 мм$^2$ | 5,5м | |

Взам. инв. №

Подпись и дата

Инв. № подл.

| Изм. | Дата | № докум. | Подпись | Дата |
|---|---|---|---|---|

2300-20-2/2-ТХ.СО

Лист 6

Формат А4 (0,125ФА1)

Механизм передвижения тележки

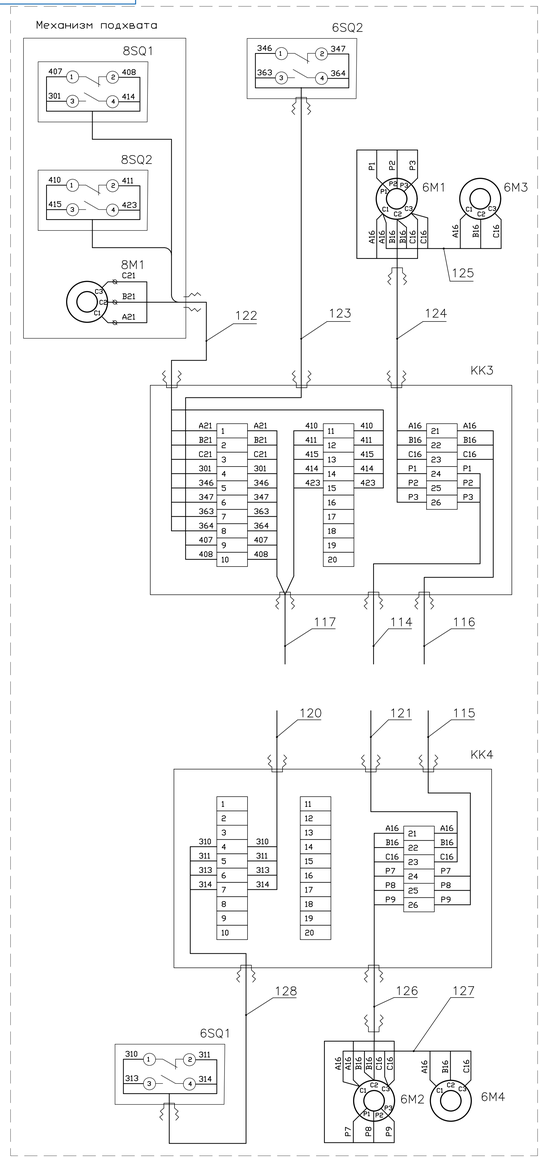


Панель управления П6506-4277У3 (250т №1)

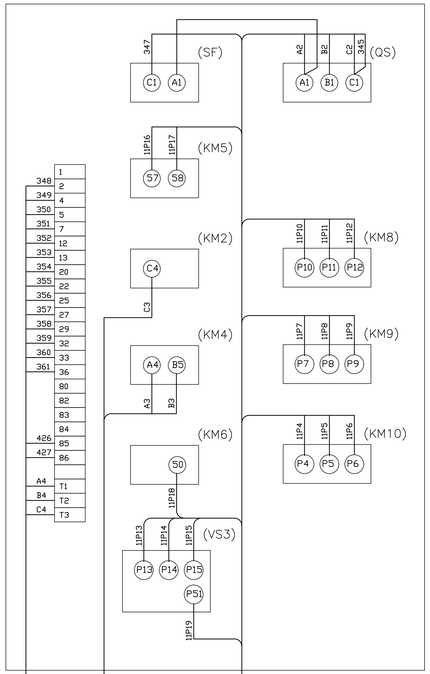


Панель управления П6506-4277У3 (250т №2)

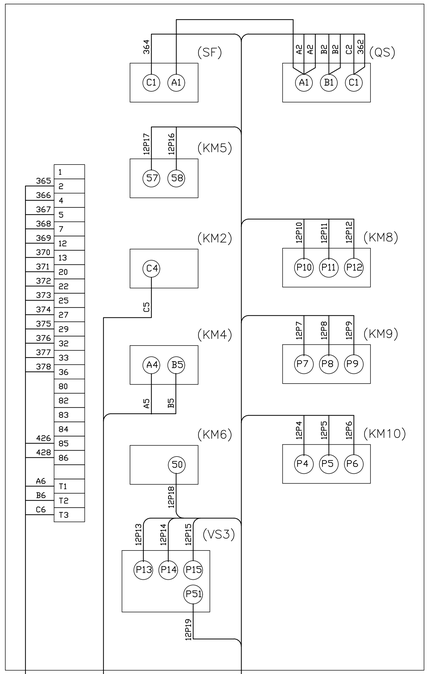


Панель управления П6506-4277У3 (63т)

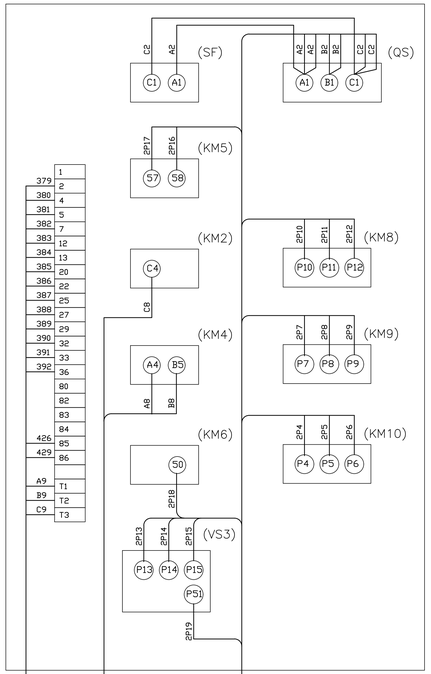


Шкаф № 2 с аппаратурой 2300-20-2/7-ТХ

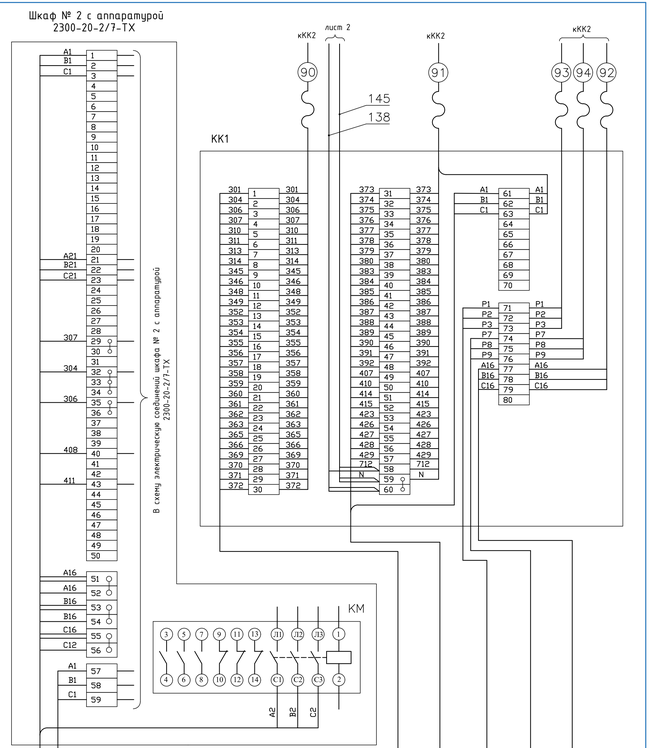


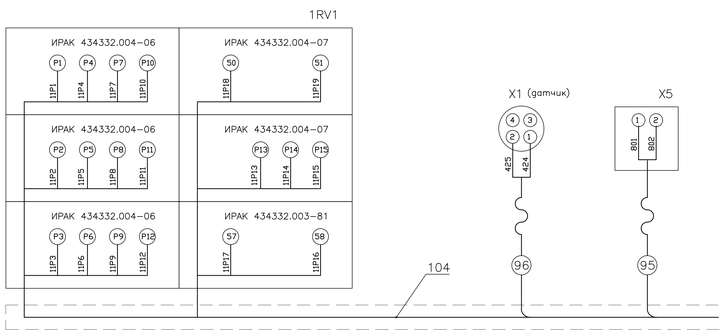


1. Позиционные обозначения электрооборудования даны согласно схеме электрической принципиальной.
Коробки проходные имеют обозначения КП, коробки с зажимами КК.
2. На полочках линий выносок и в кружках даны номера трасс согласно кабельному журналу, а в местах разветвлений трасс - номера расходящихся проводов.
3. На каждый конец провода одеть трубки типа ТВ40 и на трубках в соответствии со схемой электрической соединений выполнить маркировку жил несмываемыми чернилами, либо другим способом, обеспечивающим сохранность маркировки.
4. Жилы проводов (кабелей) разделать под кольцо, штырь, либо оконцевать наконечниками в зависимости от мест их присоединения. Разделанные жилы облудить припоем ПОС 40 ГОСТ 21931-76.
5. После монтажа силовых и вторичных цепей проверить их сопротивление изоляции относительно земли мегаомметром на напряжение 500В. При этом сопротивление изоляции должно быть не менее 0,5 МОм.

| | | | | | | | | |
|---|---|---|---|---|---|---|---|---|
| | | | | | | 2300-20-2/2-ТХ.Э4 | | |
| Изм. | Кол. | Лист | №док. | Подпись | Дата | Тележка | Стадия | Масса | Масштаб |
| Разраб. | | Чернобина | | | 11.2023 | | Р | -- | -- |
| Пров. | | Абросимов | | | 11.2023 | Схема электрическая соединений | Лист | Листов 2 |
| Т. контр. | | Косарева | | | 11.2023 | | Акционерное общество "Ленгидропроект" | |
| Нач. отд. | | Рябов | | | 11.2023 | | | |

Формат А2х3

Инв. № подл. | Подпись и дата | Взам. инв. №

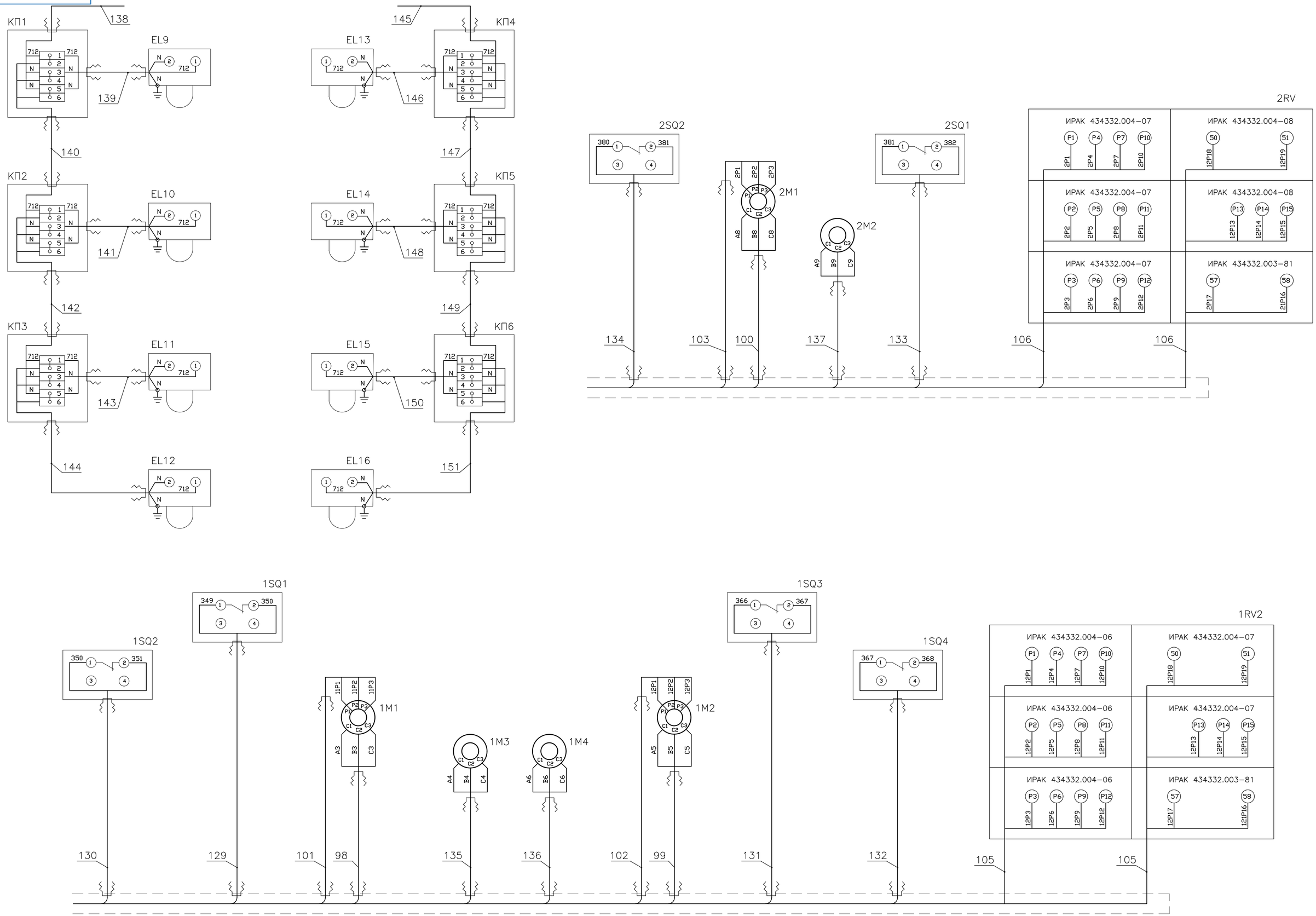


| Изм | Лист | № докум. | Подп. | Дата | 2300-20-2/2-ТХ.Э4 | Лист 2 |
|---|---|---|---|---|---|---|

Взам. инв. №

Подпись и дата

Инв. № подл.

Формат А1

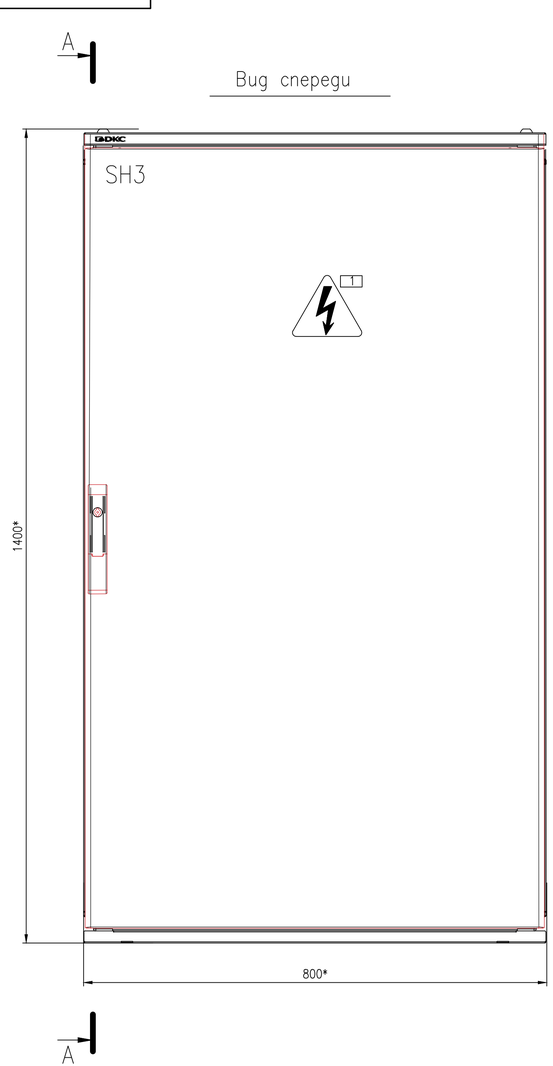


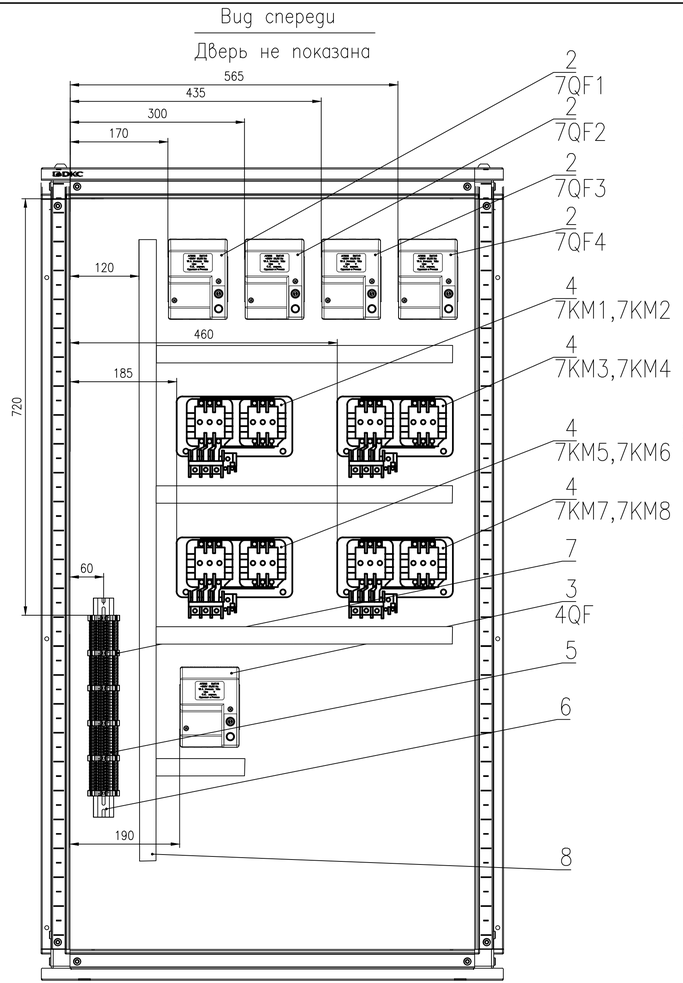


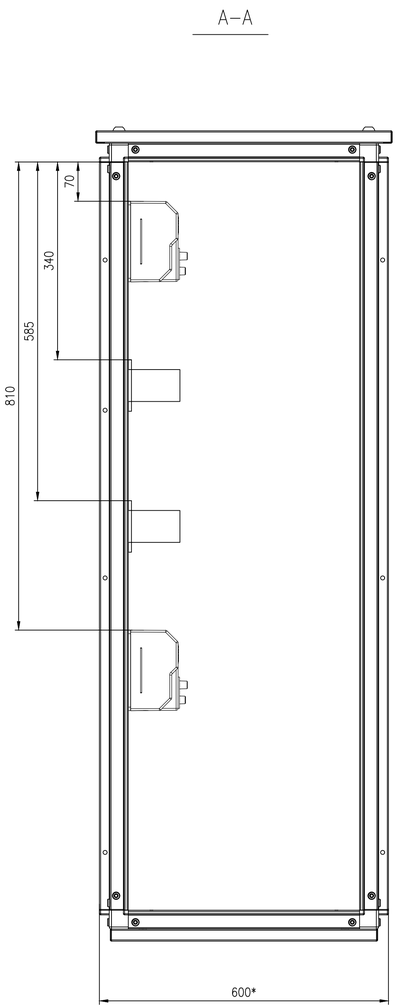


1. Степень защиты шкафа -IP55.
2. Цвет RAL7035.
3. Данный чертеж общего вида шкафа является заданием для выполнения сборочного чертежа предприятием-изготовителем шкафа.
4. Позиционные обозначения электроаппаратов даны согласно схеме электрической принципиальной.
5. Табличку "Знак электрического напряжения" выполнить размером Н40 ГОСТ12.4.026-76.
6. Табличку 1 на двери шкафа выполнить из латуни фотохимическим способом. Надпись выполнить согласно таблице перечня надписей черт. 2300-20-2/3-ТХ.ПН, черной краской по белому полю. Минимальный размер букв 4 мм.
7. Предельные отклонения размеров +/- $IT\frac{14}{2}$.
8. * Размеры для справок.

| | | | | | | | | | |
|---|---|---|---|---|---|---|---|---|---|
| | | | | | | 2300-20-2/3-ТХ | | | |
| Изм. | Кол. | Лист | №док. | Подпись | Дата | Шкаф N3 с аппаратурой<br>Сборочный чертеж | Стадия | Масса | Масштаб |
| Разраб. | | Абросимов | | | 09.11.23 | | Р | 100 | 1:5 |
| Пров. | | Чернавина | | | 09.11.23 | | Лист | Листов 1 | |
| Т. контр. | | Косарева | | | 09.11.23 | | Акционерное общество "Ленгидропроект" | | |
| Нач. отд. | | Рябов | | | | | | | |

Согласовано

Взам. инв N

Подп. и дата

Инв. N подл.

Формат А3х3

| Формат | Зона | Поз. | Обозначение | Наименование | Кол. | Прим. |
|---|---|---|---|---|---|---|
| | | | | | | |
| | | | | Документация | | |
| | | | | | | |
| А3 | | | 2300-20-2/3-ТХ | Сборочный чертеж | | |
| А4 | | | 2300-20-2/3-ТХ.ПН | Перечень надписей | | |
| | | | | | | |
| | | | | | | |
| | | | | Прочие изделия | | |
| | | 1 | | Шкаф напольный CQE | | |
| | | | | собранный с дверью и | | |
| | | | | задней панелью ВхШхГ | | |
| | | | | 1400x800x500 мм | | |
| | | | | R5CQE1485A ДКС | 1 | 70,1кг |
| | | | | | | |
| | | 2 | 7QF1-7QF4 | Выключатель | | |
| | | | | автоматический | | |
| | | | | АП50Б-3МТ-4А-10Iн-400АС | | |
| | | | | -У3-КЭАЗ арт. 107279 | 4 | 6,244кг |
| | | | | | | |
| | | 3 | 4QF | Выключатель | | |
| | | | | автоматический | | |
| | | | | АП50Б-3МТ-16А-10Iн-400АС | | |
| | | | | -У3-КЭАЗ арт. 107267 | 1 | 1,37кг |
| | | | | | | |
| | | | | | | |
| | | | | | | |
| | | | | | | |

Согласовано

Взам. инв. №

Подпись и дата

Инв. № подл.

| Изм. | Кол. | Лист | №док. | Подпись | Дата |
|---|---|---|---|---|---|
| Разраб. | | Абросимов | | | 09.11.23 |
| Пров. | | Чернавина | | | 09.11.23 |
| Н. контр. | | Косарева | | | 09.11.23 |
| Нач. отд. | | Рябов | | | |

# 2300-20-2/3-ТХ.СО

Шкаф N3 с аппаратурой

| Стадия | Масса | Масштаб |
|---|---|---|
| Р | | |

Лист 1 | Листов 3

Акционерное общество "Ленгидропроект"

Формат А4 (0,125ФА1)

| Формат | Зона | Поз. | Обозначение | Наименование | Кол. | Прим. |
|---|---|---|---|---|---|---|
| | | | | | | |
| | | 4 | 7KM1-7KM8 | ПМЕ-213 УХЛ4 В, 380В/50Гц, | | |
| | | | | 4з+4р, 25А, реверсивный, | | |
| | | | | без реле, IP00, пускатель | | |
| | | | | электромагнитный (ЭТ) | | |
| | | | | ET000124 Электротехник | 4 | 5,6кг |
| | | | | | | |
| | | 5 | | Проходной зажим 2,5 кв.мм | | |
| | | | | синий ZRN510 ДКС | 50 | 0,25кг |
| | | | | | | |
| | | | | RFN/PT(Ex)i, торцевой | | |
| | | | | изолятор для RN.1/2,5 | | |
| | | | | ZRF201 ДКС | 5 | 0,005кг |
| | | | | | | |
| | | 6 | | DIN-рейка 35х7,5 мм длиной | | |
| | | | | 1000 мм 02140-RET10 ДКС | | |
| | | | | ДКС | 1 | 0,285кг |
| | | | | | | |
| | | 7 | | ВТО, торцевой упор ZBT007 | | |
| | | | | ДКС | 6 | 0,054кг |
| | | | | | | |
| | | 8 | | Короб перфорированный, | | |
| | | | | серый RL6 80х80 01129RL | | |
| | | | | 2000мм ДКС | 2 | 0,95кг |
| | | | | | | |
| | | | | | | |
| | | | | | | |

Согласовано

Взам. инв. №

Подпись и дата

Инв. № подл.

| Изм. | Дата | № докум. | Подпись | Дата |
|---|---|---|---|---|

2300-20-2/3-ТХ.СО

Лист 2

Формат А4 (0,125ФА1)

| Формат | Зона | Поз. | Обозначение | Наименование | Кол. | Прим. |
|---|---|---|---|---|---|---|
| | | | | | | |
| | | | | | | |
| | | | | Материалы | | |
| | | | | | | |
| | | - | | Провод ПуГВнг(А)-LS 1х2.5 | 50м | 8,8кг |
| | | - | | Наконечник НШВИ 2.5-0,8 | 100 | |

Согласовано

Взам. инв. №

Подпись и дата

Инв. № подл.

| Изм. | Дата | № докум. | Подпись | Дата |
|---|---|---|---|---|

2300-20-2/3-ТХ.СО

Лист 3

Формат А4 (0,125ФА1)

| Панель | Надпись | Поз. обоз-начение | Место Надписи | Текст | Кол. | Вид шрифта | Заготовка |
|---|---|---|---|---|---|---|---|
| SH1 | 1 | | Табличка | (Знак электрического напряжения) | 1 | | |

Согласовано

Взам. инв. №

Подпись и дата

Инв. № подл.

| Изм. | Кол. | Лист | №док. | Подпись | Дата |
|---|---|---|---|---|---|
| Разраб. | | Абросимов | | | 09.11.23 |
| Пров. | | Чернавина | | | 09.11.23 |
| Т. контр. | | Косарева | | | 09.11.23 |
| Нач. отд. | | Рябов | | | |

# 2300-20-2/3-ТХ.ПН

Шкаф N3 с аппаратурой

Перечень надписей

| Стадия | Масса | Масштаб |
|---|---|---|
| Р | -- | -- |
| Лист | Листов 1 | |

Акционерное общество "Ленгидропроект"

Формат А4

## Вид спереди

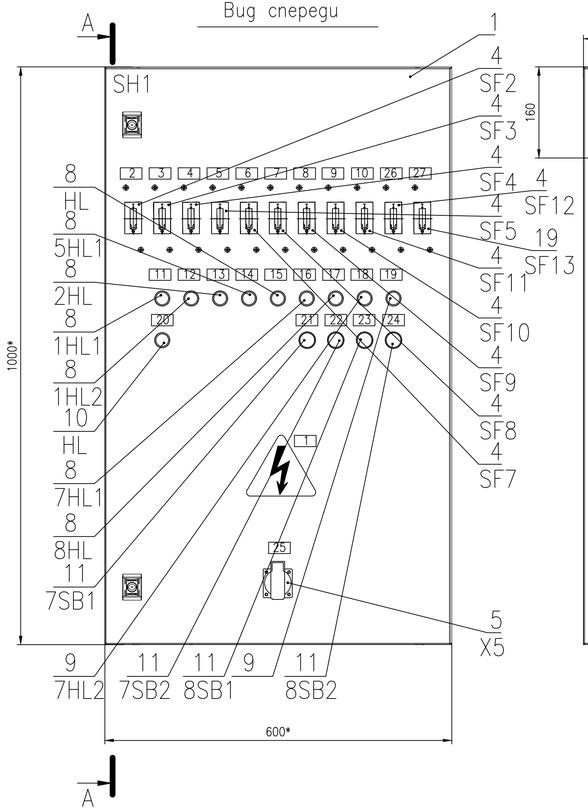


## Вид спереди
### Дверь не показана

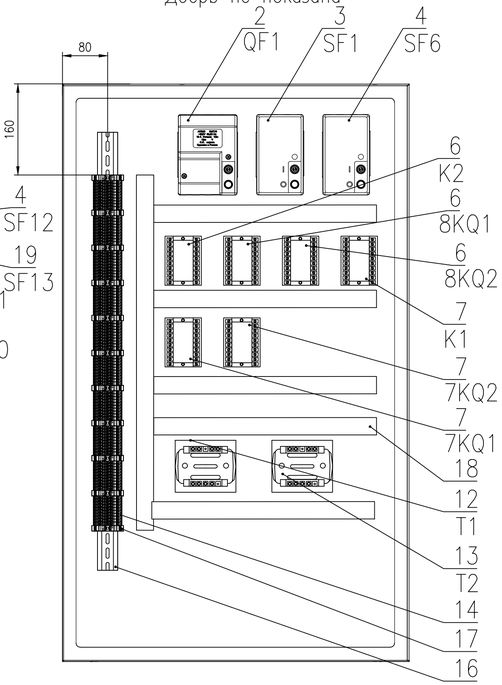


## А–А

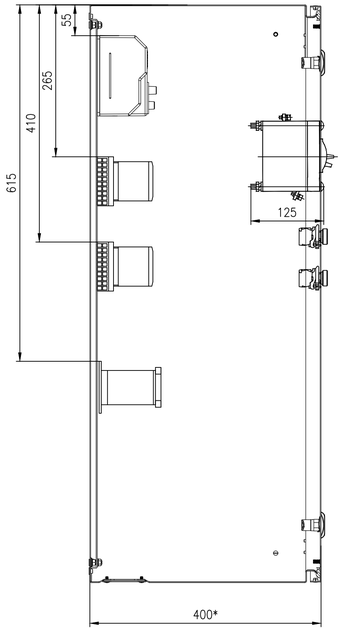


## Разметка отверстий на двери

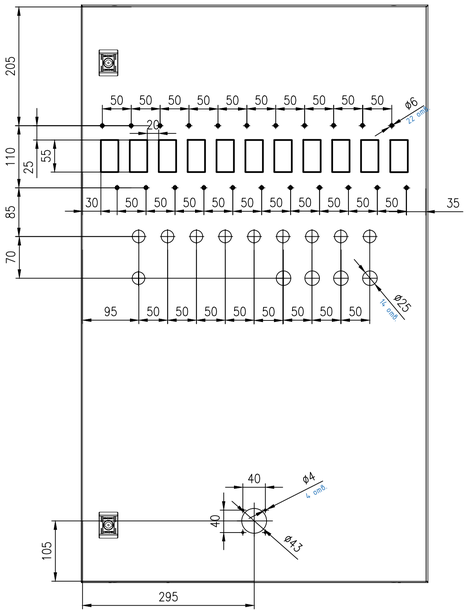


1. Степень защиты шкафа -IP55.
2. Цвет RAL7035.
3. Данный чертеж общего вида шкафа является заданием для выполнения сборочного чертежа предприятием-изготовителем шкафа.
4. Позиционные обозначения электроаппаратов даны согласно схеме электрической принципиальной.
5. Табличку "Знак электрического напряжения" выполнить размером Н40 ГОСТ12.4.026-76.
6. Табличку 1 на двери шкафа выполнить из латуни фотохимическим способом. Надпись выполнить согласно таблице перечня надписей черт. 2300-20-2/8-ТХ.ПН, черной краской по белому полю. Минимальный размер букв 4 мм.
7. Предельные отклонения размеров +/- $IT\frac{14}{2}$.
8. * Размеры для справок.

| | | | | | | | | | |
|---|---|---|---|---|---|---|---|---|---|
| | | | | | | 2300-20-2/4-ТХ | | | |
| Изм. | Кол. | Лист | №док. | Подпись | Дата | Шкаф N1 с аппаратурой<br>Сборочный чертеж | Стадия | Масса | Масштаб |
| Разраб. | | Абросимов | | | 09.11.23 | | Р | 50 | 1:5 |
| Пров. | | Чернавина | | | 09.11.23 | | Лист | Листов 1 | |
| Т. контр. | | Косарева | | | 09.11.23 | | Акционерное общество "Ленгидропроект" | | |
| Нач. отд. | | Рябов | | | | | | | |

Согласовано

Взам. инв N

Подп. и дата

Инв. N подл.

Формат А3х3

| Формат | Зона | Поз. | Обозначение | Наименование | Кол. | Прим. |
|---|---|---|---|---|---|---|
| | | | | | | |
| | | | | Документация | | |
| | | | | | | |
| А3 | | | 2300-20-2/4-ТХ | Сборочный чертеж | | |
| А4 | | | 2300-20-2/4-ТХ.ПН | Перечень надписей | | |
| | | | | | | |
| | | | | | | |
| | | | | Прочие изделия | | |
| | | | | | | |
| | | 1 | | Корпус навесной ST с М/П | 1 | 32,9кг |
| | | | | ВхШхГ 1000х600х400 мм | | |
| | | | | R5ST1064 ДКС | | |
| | | | | | | |
| | | 2 | QF1 | Выключатель | | |
| | | | | автоматический | | |
| | | | | АП50Б-3МТ-4А-10Iн-400АС | | |
| | | | | -У3-КЭАЗ арт. 107279 | 1 | 0,783кг |
| | | | | | | |
| | | 3 | SF1 | Выключатель | | |
| | | | | автоматический | | |
| | | | | АП50Б-2МТ-1,6А-3,5Iн-400АС | | |
| | | | | /220DC-У3-КЭАЗ арт. | | |
| | | | | 106972 | 1 | 0,732кг |

Согласовано

Взам. инв. №

Подпись и дата

Инв. № подл.

| Изм. | Кол. | Лист | №док. | Подпись | Дата |
|---|---|---|---|---|---|
| Разраб. | | Абросимов | | | 09.11.23 |
| Пров. | | Чернавина | | | 09.11.23 |
| Н. контр. | | Косарева | | | 09.11.23 |
| Нач. отд. | | Рябов | | | |

# 2300-20-2/4-ТХ.СО

Шкаф N1 с аппаратурой

| Стадия | Масса | Масштаб |
|---|---|---|
| Р | | |

Лист 1 | Листов 4

Акционерное общество "Ленгидропроект"

Формат А4 (0,125ФА1)

| Формат | Зона | Поз. | Обозначение | Наименование | Кол. | Прим. |
|---|---|---|---|---|---|---|
| | | | | | | |
| | | 4 | SF2-SF12 | Выключатель | | |
| | | | | автоматический | | |
| | | | | BA21-29-140010-6,3A-12In- | | |
| | | | | 400AC-У3-КЭАЗ арт. | | |
| | | | | 103047 | 10 | 1,06кг |
| | | | | | | |
| | | 5 | X5 | Розетка панельная РП14-3 | | |
| | | | | 2P+PE 16A з/к с крышкой | | |
| | | | | IP54 черная MAGNUM | | |
| | | | | PSN71-016-3-2-54-K02 IEK | 1 | 0,04кг |
| | | | | | | |
| | | | | | | |
| | | 6 | K2, 8KQ1, 8KQ2 | РПУ-2М-211-6440-У3, | | |
| | | | | 220В/50Гц, под винт, 6А, | | |
| | | | | 4з+4р, IP40, реле | | |
| | | | | промежуточное (ЭТ) | | |
| | | | | ET012295 Электротехник | 3 | 1,65кг |
| | | | | | | |
| | | 7 | K1, 7KQ1, 7KQ2 | Реле РПУ 2М211 6420-380 | | |
| | | | | 4р+4з, 380В 50Гц, IP40 | | |
| | | | | УПП-5 | 3 | 1,65кг |
| | | | | | | |
| | | 8 | 1HL1, 1HL2, 2HL, 5HL1, HL, | Лампа AD22DS(LED) | | |
| | | | 7HL1, 8HL | матрица D22мм зеленый | | |
| | | | | 24В AC/DC-КЭАЗ арт. | 7 | 0,14кг |
| | | | | 303938 | | |

Согласовано

Взам. инв. №

Подпись и дата

Инв. № подл.

| Изм. | Дата | № докум. | Подпись | Дата |
|---|---|---|---|---|

2300-20-2/4-ТХ.СО

Лист 2

Формат А4 (0,125ФА1)

| Формат | Зона | Поз. | Обозначение | Наименование | Кол. | Прим. |
|---|---|---|---|---|---|---|
| | | | | | | |
| | | 9 | 7HL2, резерв | Лампа AD22DS(LED) | | |
| | | | | матрица D22мм красный | | |
| | | | | 24В AC/DC-КЭАЗ арт. | | |
| | | | | 303939 | 2 | 0,08кг |
| | | | | | | |
| | | 10 | HL | Матрица светодиодная | | |
| | | | | AD16-22HS зеленая 400В AC | | |
| | | | | PROxima ledm-ad16-g-400 | | |
| | | | | EKF | 1 | 0,04кг |
| | | | | | | |
| | | 11 | 7SB1, 7SB2, 8SB1, 8SB2 | Кнопка KME4511м черный, | | |
| | | | | 1но+1нз, цилиндр, IP54, арт. | | |
| | | | | 248246 КЭАЗ | 4 | 0,136кг |
| | | | | | | |
| | | 12 | T1 | Трансформатор ОСМ1 - 0.16 | | |
| | | | | УЗ 380/5-22-220/24 | | |
| | | | | 106711120051422 МЭТЗ имени | | |
| | | | | В.И.Козлова | 1 | 2,7кг |
| | | | | | | |
| | | 13 | T2 | Трансформатор ОСМ1 - 0.16 | | |
| | | | | УЗ 220/5-12 106711120050210 | | |
| | | | | МЭТЗ имени В.И.Козлова | 1 | 2,2кг |
| | | | | | | |
| | | 14 | | Проходной зажим 2,5 кв.мм | | |
| | | | | синий ZRN510 ДКС | 100 | 0,5кг |
| | | | | | | |

Согласовано

Взам. инв. №

Подпись и дата

Инв. № подл.

| Изм. | Дата | № докум. | Подпись | Дата |
|---|---|---|---|---|

2300-20-2/4-ТХ.СО

Лист 3

Формат А4 (0,125ФА1)

| Формат | Зона | Поз. | Обозначение | Наименование | Кол. | Прим. |
|---|---|---|---|---|---|---|
| | | | | | | |
| | | 15 | | RFN/PT(Ex)i, торцевой | | |
| | | | | изолятор для RN.1/2,5 | | |
| | | | | ZRF201 ДКС | 10 | 0,01кг |
| | | | | | | |
| | | 16 | | DIN-рейка 35х7,5 мм длиной | | |
| | | | | 1000 мм 02140-RET10 ДКС | | |
| | | | | ДКС | 1 | 0,285кг |
| | | | | | | |
| | | 17 | | ВТО, торцевой упор ZBT007 | | |
| | | | | ДКС | 11 | 0,099кг |
| | | | | | | |
| | | 18 | | Короб перфорированный, | | |
| | | | | серый RL6 80х80 01129RL | | |
| | | | | 2000мм ДКС | 2 | 0,95кг |
| | | | | | | |
| | | 19 | SF13 | Выключатель | | |
| | | | | автоматический | | |
| | | | | ВА21-29-140010-16А-12Iн- | | |
| | | | | 400АС-У3-КЭАЗ арт. | | |
| | | | | 102657 | 1 | 1,06кг |
| | | | | | | |
| | | | | Материалы | | |
| | | | | | | |
| | | – | | Провод ПуГВнг(А)-LS 1х2.5 | 50м | 8,8кг |
| | | – | | Наконечник НШВИ 2.5-0,8 | 100 | |
| | | | | | | |

Согласовано

Взам. инв. №

Подпись и дата

Инв. № подл.

| Изм. | Дата | № докум. | Подпись | Дата |
|---|---|---|---|---|

2300-20-2/4-ТХ.СО

Лист 4

Формат А4 (0,125ФА1)

| Панель | Надпись | Поз. обоз-начение | Место Надписи | Текст | Кол. | Вид шрифта | Заготовка |
|---|---|---|---|---|---|---|---|
| SH1 | 1 | | Табличка | (Знак электрического напряжения) | 1 | | |
| | 2 | | Табличка | "SF2" | 1 | | |
| | 3 | | Табличка | "SF3" | 1 | | |
| | 4 | | Табличка | "SF4" | 1 | | |
| | 5 | | Табличка | "SF5" | 1 | | |
| | 6 | | Табличка | "SF7" | 1 | | |
| | 7 | | Табличка | "SF8" | 1 | | |
| | 8 | | Табличка | "SF9" | 1 | | |
| | 9 | | Табличка | "SF10" | 1 | | |
| | 10 | | Табличка | "SF11" | 1 | | |
| | 11 | | Табличка | "1HL1" | 1 | | |
| | 12 | | Табличка | "1HL2" | 1 | | |
| | 13 | | Табличка | "2HL" | 1 | | |
| | 14 | | Табличка | "5HL1" | 1 | | |
| | 15 | | Табличка | "HL" | 1 | | |
| | 16 | | Табличка | "7HL1" | 1 | | |
| | 17 | | Табличка | "8HL" | 1 | | |
| | 18 | | Табличка | "7HL2" | 1 | | |
| | 19 | | Табличка | "РЕЗЕРВ" | 1 | | |
| | 20 | | Табличка | "HL" | 1 | | |

Согласовано

Взам. инв. №

Подпись и дата

Инв. № подл.

| Изм. | Кол. | Лист | №док. | Подпись | Дата |
|---|---|---|---|---|---|
| Разраб. | | Абросимов | | | 09.11.23 |
| Пров. | | Чернавина | | | 09.11.23 |
| Т. контр. | | Косарева | | | 09.11.23 |
| Нач. отд. | | Рябов | | | |

# 2300-20-2/4-ТХ.ПН

Шкаф N1 с аппаратурой

Перечень надписей

| Стадия | Масса | Масштаб |
|---|---|---|
| Р | -- | -- |
| Лист 1 | Листов 2 | |

Акционерное общество "Ленгидропроект"

Формат А4

| Панель | Надпись | Поз. обоз-начение | Место Надписи | Текст | Кол. | Вид шрифта | Заготовка |
|---|---|---|---|---|---|---|---|
| SH1 | 21 | | Табличка | "7SB1" | | | |
| | 22 | | Табличка | "7SB2" | 1 | | |
| | 23 | | Табличка | "8SB1" | 1 | | |
| | 24 | | Табличка | "8SB2" | 1 | | |
| | 25 | | Табличка | "12B" | 1 | | |
| | 26 | | Табличка | "SF12" | | | |
| | 27 | | Табличка | "SF13" | | | |

Согласовано

Взам. инв. №

Подпись и дата

Инв. № подл.

Вид спереди

Дверь не показана

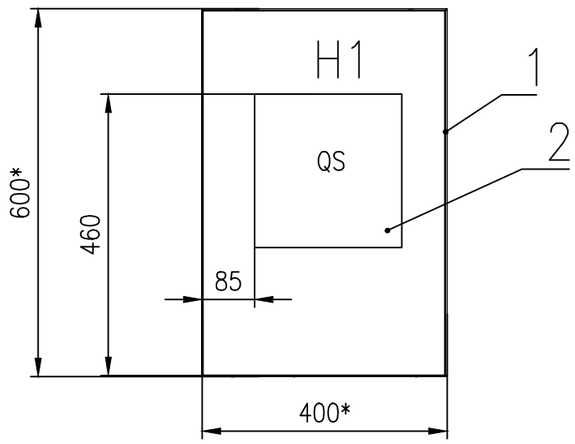


Дверь шкафа

Вид спереди

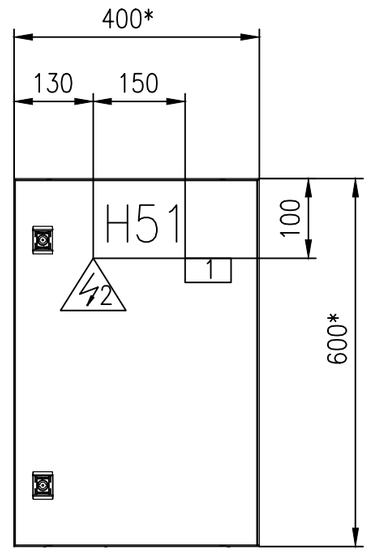


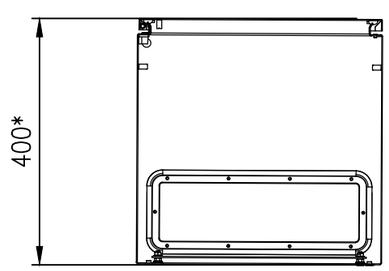


1. Степень защиты шкафа -IP55.
2. Цвет RAL7035.
3. Данный чертеж общего вида шкафа является заданием для выполнения сборочного чертежа предприятием-изготовителем шкафа.
4. Позиционные обозначения электроаппаратов даны согласно схеме электрической принципиальной.
5. Табличку "Знак электрического напряжения" выполнить размером H40 ГОСТ12.4.026-76.
6. Табличку 1 на двери шкафа выполнить из латуни фотохимическим способом. Надпись выполнить согласно таблице перечня надписей черт. 2300-20-2/5-ТХ.ПН, черной краской по белому полю. Минимальный размер букв 4 мм.
7. Предельные отклонения размеров +/- $IT\frac{14}{2}$.
8. * Размеры для справок.

Согласовано

Взам. инв. №

Подпись и дата

Инв. № подл.

| Изм. | Кол. | Лист | №док. | Подпись | Дата | 2300-20-2/5-ТХ | | |
|---|---|---|---|---|---|---|---|---|
| Разраб. | | Абросимов | | | 03.10.23 | Шкаф с рубильником<br>Сборочный чертеж | Стадия | Масса | Масштаб |
| Пров. | | Чернавина | | | 03.10.23 | | Р | 18 | 1:10 |
| | | | | | | | Лист | Листов 1 | |
| Т. контр. | | Косарева | | | 03.10.23 | | Акционерное общество "Ленгидропроект" | | |
| Нач. отд. | | Рябов | | | | | | | |

Формат А3

| Формат | Зона | Поз. | Обозначение | Наименование | Кол. | Прим. |
|---|---|---|---|---|---|---|
| | | | | | | |
| | | | | Документация | | |
| | | | | | | |
| A2 | | | 2300-20-2/5-ТХ | Сборочный чертеж | | |
| A4 | | | 2300-20-2/5-ТХ.ПН | Перечень надписей | | |
| | | | | | | |
| | | | | | | |
| | | | | Прочие изделия | | |
| | | | | | | |
| | | 1 | | Корпус навесной ST без | 1 | 15,9кг |
| | | | | М/П ВхШхГ 600x400x400 мм | | |
| | | | | R5ST0644WMP ДКС | | |
| | | | | | | |
| | | 2 | QS | Выключатель-разъединитель | | |
| | | | | ВР32У-37А31220 400А 1 | | |
| | | | | направление с | | |
| | | | | дугогасительными | | |
| | | | | камерами несъемная | | |
| | | | | левая/правая рукоятка | | |
| | | | | MAXima uvr32-37a31220 EKF | 1 | 1,22кг |

Согласовано

Взам. инв. №

Подпись и дата

Инв. № подл.

| Изм. | Кол. | Лист | №док. | Подпись | Дата |
|---|---|---|---|---|---|
| Разраб. | | Абросимов | | | 03.10.23 |
| Пров. | | Чернавина | | | 03.10.23 |
| Н. контр. | | Косарева | | | 03.10.23 |
| Нач. отд. | | Рябов | | | |

# 2300-20-2/5-ТХ.СО

Шкаф с рубильником
Спецификация

| Стадия | Масса | Масштаб |
|---|---|---|
| Р | | |
| Лист | Листов 1 | |

Акционерное общество
"Ленгидропроект"

Формат А4 (0,125ФА1)

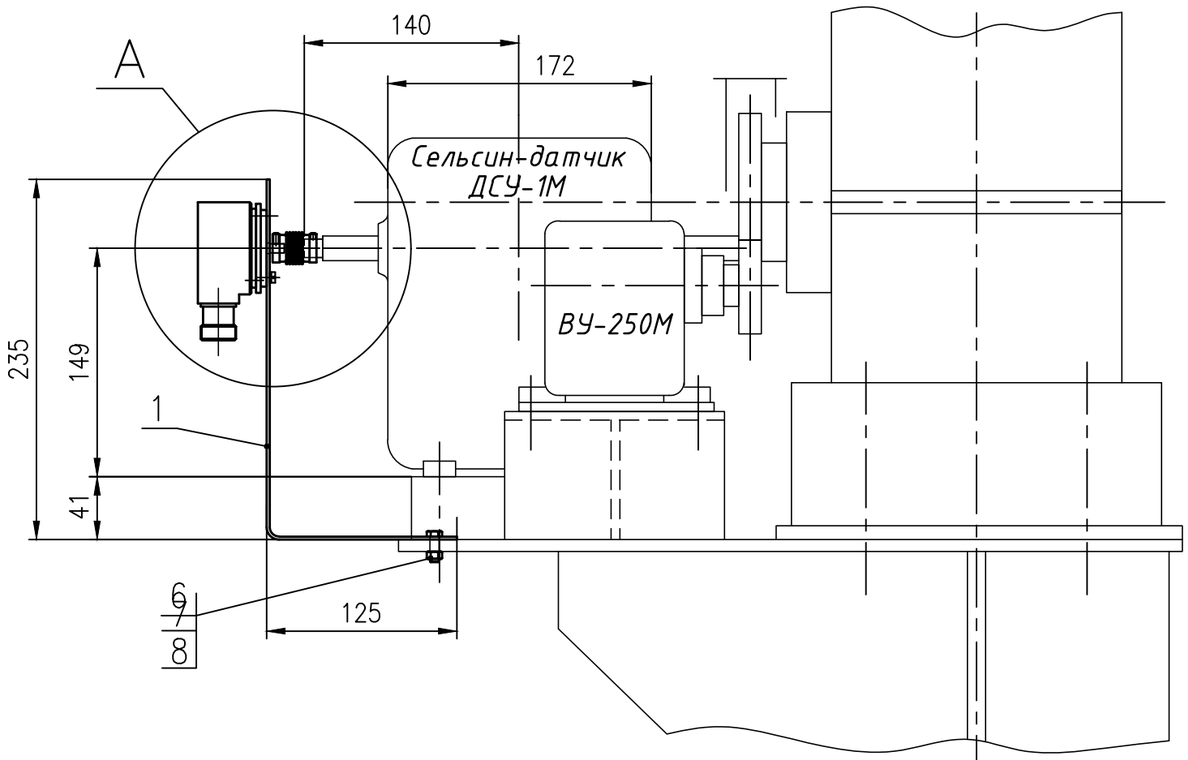


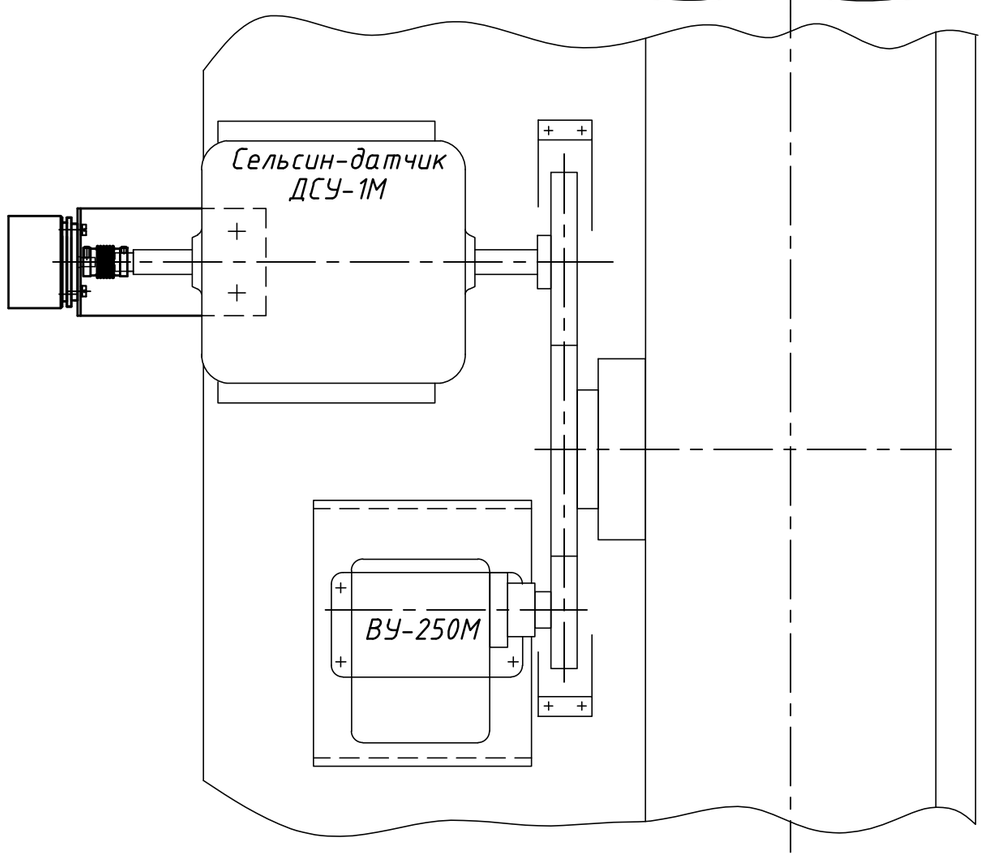


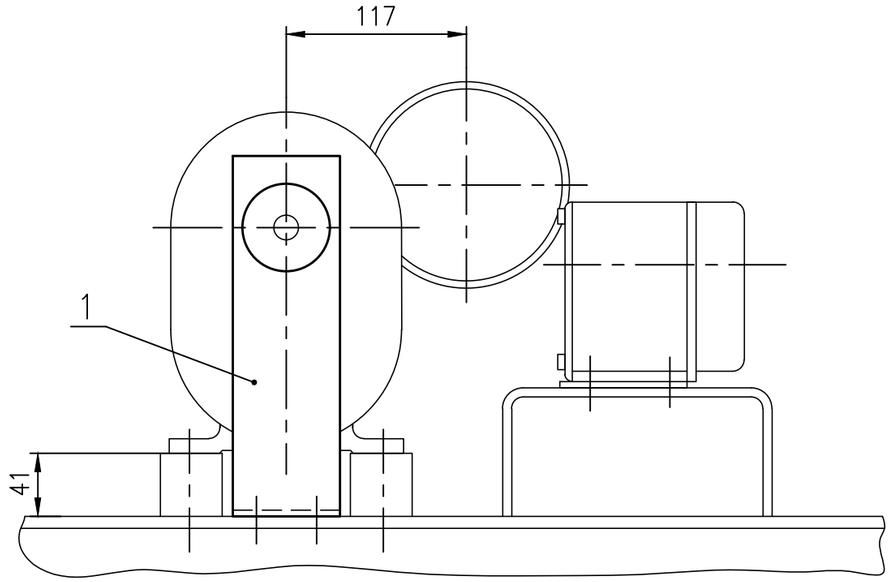


A(1:2)

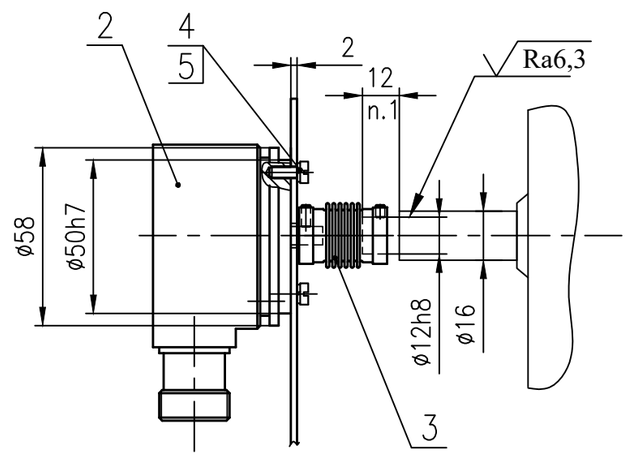


1. Под установку муфты энкодера вал сельсин-датчика ДСУ-1М расточить до ⌀ 14 на длину 12мм.

| | | | | | | | | |
|---|---|---|---|---|---|---|---|---|
| | | | | | | 2300-20-2/6-ТХ | | |
| Изм. | Кол. | Лист | №док. | Подпись | Дата | Установка энкодера | Стадия | Масса | Масштаб |
| Разраб. | | Чернавина | | | 11.2023 | | Р | -- | 1:4 |
| Пров. | | Абросимов | | | 11.2023 | Сборочный чертеж | Лист | Листов 1 | |
| Т. контр. | | Косарева | | | 11.2023 | | Акционерное общество "Ленгидропроект" | | |
| Нач. отд. | | Рябов | | | 11.2023 | | | | |

Согласовано

Взам. инв. №

Подпись и дата

Инв. № подл.

Формат А3

| Формат | Зона | Поз. | Обозначение | Наименование | Кол. | Прим. |
|---|---|---|---|---|---|---|
| | | | | **Документация** | | |
| А3 | | | 2300-20-2/6-ТХ | Сборочный чертеж | | |
| | | | | **Детали** | | |
| А4 | | 1 | 2300-20-2/6.1-ТХ | Скоба | 1 | 0,39кг |
| | | | | **Прочие изделия** | | |
| | | 2 | | Многооборотный энкодер | | |
| | | | | ЛИР-ММ158А-1-Т-1509-30-RS | | |
| | | | | -3-2-XX9-B(PC10TB) | | |
| | | | | ООО "СКБ ИС" | 1 | |
| | | 3 | | Муфта для энкодера | | |
| | | | | ЛИР-825-6-12 | | |
| | | | | ООО "СКБ ИС" | 1 | |

Согласовано

Взам. инв. №

Подпись и дата

Инв. № подл.

| Изм. | Кол. | Лист | №док. | Подпись | Дата |
|---|---|---|---|---|---|
| Разраб. | | Чернавина | | | 11.2023 |
| Пров. | | Абросимов | | | 11.2023 |
| Н. контр. | | Косарева | | | 11.2023 |
| Нач. отд. | | Рябов | | | 11.2023 |

# 2300-20-2/6-ТХ.СО

Установка энгодера

Спецификация

| Стадия | Масса | Масштаб |
|---|---|---|
| Р | -- | -- |
| Лист 1 | Листов 2 | |

Акционерное общество "Ленгидропроект"

Формат А4 (0,125ФА1)

| Формат | Зона | Поз. | Обозначение | Наименование | Кол. | Прим. |
|---|---|---|---|---|---|---|
| | | | | | | |
| | | | | Стандартные изделия | | |
| | | | | | | |
| | | 4 | | Винт В. М4-6gх8.46.019 | | |
| | | | | ГОСТ 1491-80 | 3 | |
| | | | | | | |
| | | | | Шайба ГОСТ 6402-70 | | |
| | | 5 | | 4 65Г 019 | 3 | |
| | | 6 | | 6 65Г 0112 | 2 | |
| | | | | | | |
| | | 7 | | Болт М6-6gх50. 46.0112 | | |
| | | | | ГОСТ 7798-70 | 2 | |
| | | | | | | |
| | | 8 | | Гайка М6-6Н.5.0112 | | |
| | | | | ГОСТ 5915-70 | 2 | |

Взам. инв. №

Подпись и дата

Инв. № подл.

| Изм. | Дата | № докум. | Подпись | Дата |
|---|---|---|---|---|

2300-20-2/6-ТХ.СО

Лист 2

Формат А4 (0,125ФА1)

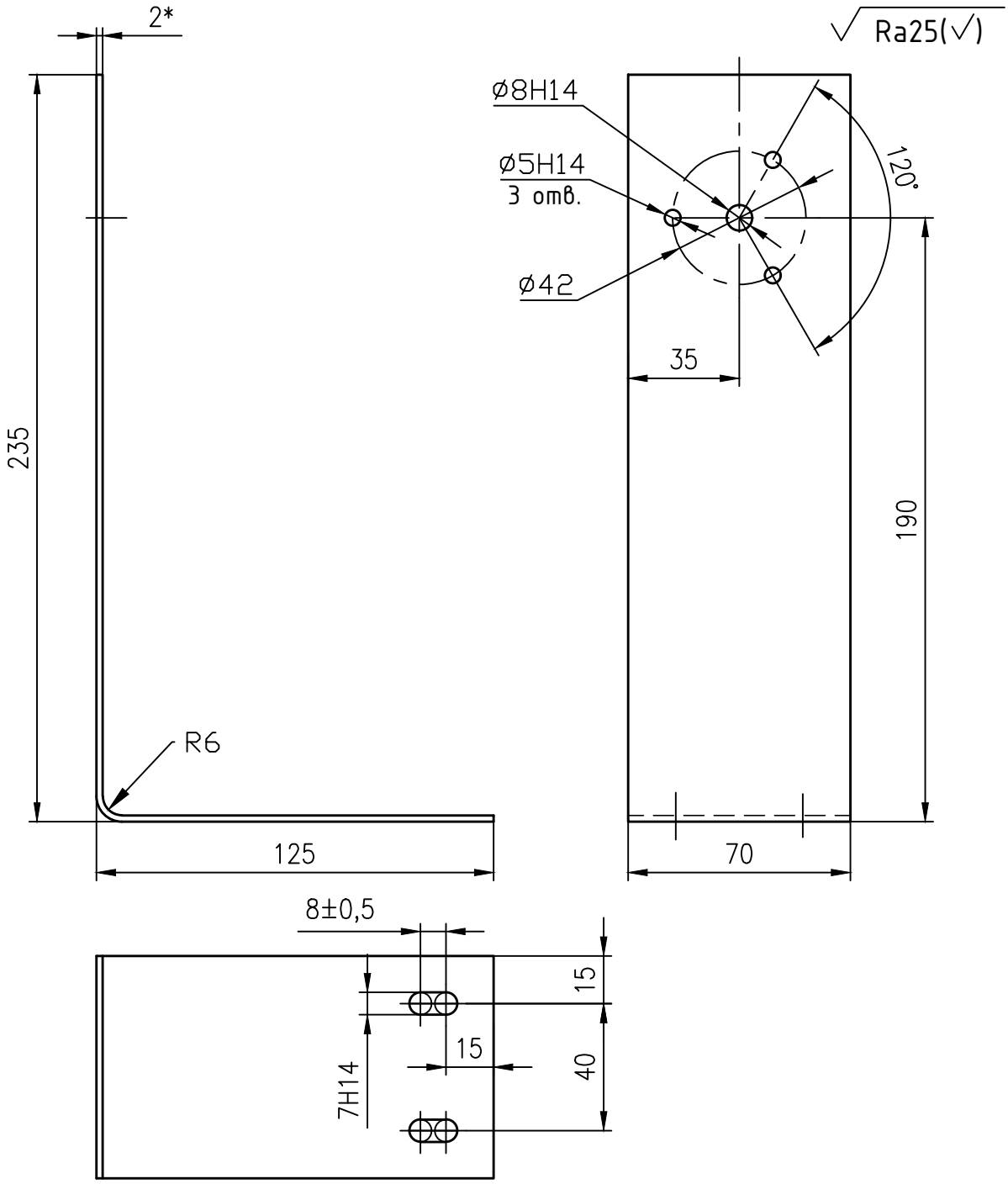


1. Неуказанные предельные отклонения размеров $h14, \pm\frac{IT14}{2}$.
2. *Размер для справок.
3. Расположение отв. ø5 уточнить на монтаже.
4. Развернутая длина детали 355мм.

| Изм. | Кол. | Лист | №док. | Подпись | Дата |
|---|---|---|---|---|---|
| Разраб. | | Чернавина | | | 11.2023 |
| Пров. | | Абросимов | | | 11.2023 |
| Н. контр. | | Косарева | | | 11.2023 |

2300-20-2/6.1-ТХ

Скоба

| Стадия | Масса | Масштаб |
|---|---|---|
| Р | 0,39 | 1:2 |
| Лист | Листов 1 | |

Лист Б-ПН-О-2 ГОСТ 19903-2015 / Ст3сп5 ГОСТ 14637-89

Акционерное общество "Ленгидропроект"

Взам. инв. №

Подпись и дата

Инв. № подл.

Формат А4 (0,125ФА1)

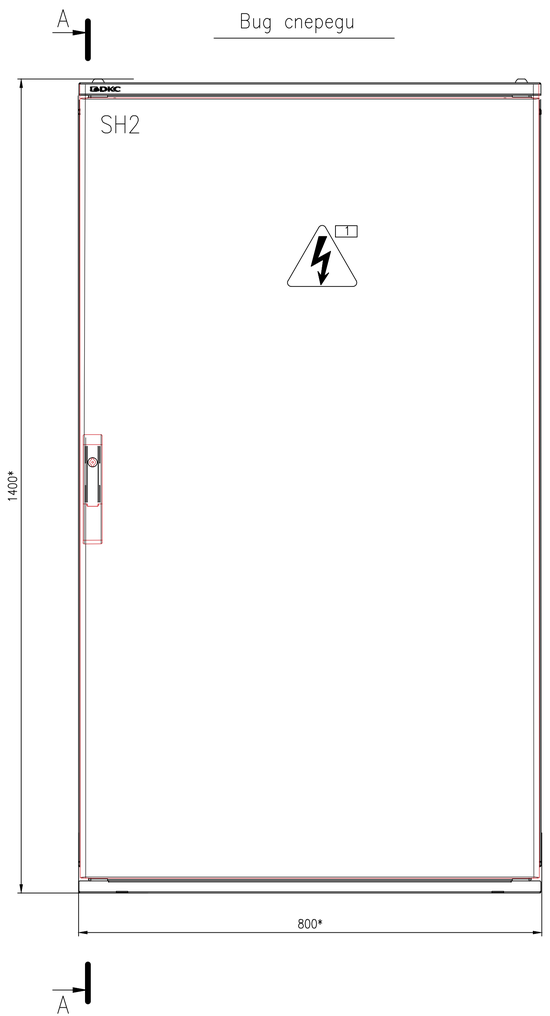


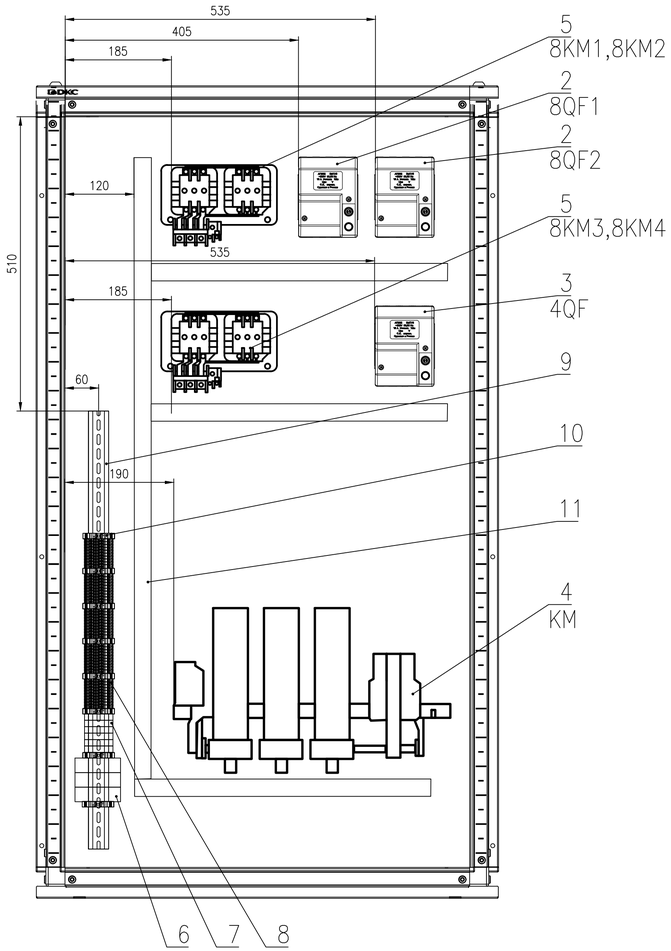


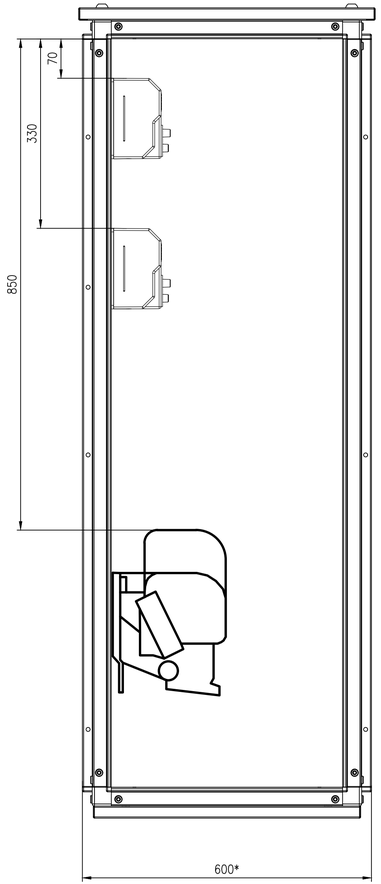


1. Степень защиты шкафа -IP55.
2. Цвет RAL7035.
3. Данный чертеж общего вида шкафа является заданием для выполнения сборочного чертежа предприятием-изготовителем шкафа.
4. Позиционные обозначения электроаппаратов даны согласно схеме электрической принципиальной.
5. Табличку "Знак электрического напряжения" выполнить размером Н40 ГОСТ12.4.026-76.
6. Табличку 1 на двери шкафа выполнить из латуни фотохимическим способом. Надпись выполнить согласно таблице перечня надписей черт. 2300-20-2/7-ТХ.ПН, черной краской по белому полю. Минимальный размер букв 4 мм.
7. Предельные отклонения размеров +/- $IT\frac{14}{2}$.
8. * Размеры для справок.

| | | | | | | | | | |
|---|---|---|---|---|---|---|---|---|---|
| | | | | | | 2300-20-2/7-ТХ | | | |
| Изм. | Кол. | Лист | №док. | Подпись | Дата | Шкаф N2 с аппаратурой<br>Сборочный чертеж | Стадия | Масса | Масштаб |
| Разраб. | | Абросимов | | | 09.11.23 | | Р | 110 | 1:5 |
| Пров. | | Чернавина | | | 09.11.23 | | Лист | Листов 1 | |
| Т. контр. | | Косарева | | | 09.11.23 | | Акционерное общество "Ленгидропроект" | | |
| Нач. отд. | | Рябов | | | | | | | |

Согласовано

Взам. инв. N

Подп. и дата

Инв. N подл.

Формат А3х3

| Формат | Зона | Поз. | Обозначение | Наименование | Кол. | Прим. |
|---|---|---|---|---|---|---|
| | | | | | | |
| | | | | Документация | | |
| | | | | | | |
| А3 | | | 2300-20-2/7-ТХ | Сборочный чертеж | | |
| А4 | | | 2300-20-2/7-ТХ.ПН | Перечень надписей | | |
| | | | | | | |
| | | | | | | |
| | | | | Прочие изделия | | |
| | | 1 | | Шкаф напольный CQE | | |
| | | | | собранный с дверью и | | |
| | | | | задней панелью ВхШхГ | | |
| | | | | 1400x800x500 мм | | |
| | | | | R5CQE1485A ДКС | 1 | 70,1кг |
| | | | | | | |
| | | 2 | 8QF1, 8QF2 | Выключатель | | |
| | | | | автоматический | | |
| | | | | АП50Б-3МТ-4А-10Iн-400АС | | |
| | | | | -У3-КЭАЗ арт. 107279 | 2 | 3,122кг |
| | | | | | | |
| | | 3 | 4QF | Выключатель | | |
| | | | | автоматический | | |
| | | | | АП50Б-3МТ-16А-10Iн-400АС | | |
| | | | | -У3-КЭАЗ арт. 107267 | 1 | 1,37кг |

Согласовано

Взам. инв. №

Подпись и дата

Инв. № подл.

| Изм. | Кол. | Лист | №док. | Подпись | Дата |
|---|---|---|---|---|---|
| Разраб. | | Абросимов | | | 09.11.23 |
| Пров. | | Чернавина | | | 09.11.23 |
| Н. контр. | | Косарева | | | 09.11.23 |
| Нач. отд. | | Рябов | | | |

# 2300-20-2/7-ТХ.СО

Шкаф N2 с аппаратурой

| Стадия | Масса | Масштаб |
|---|---|---|
| Р | | |
| Лист 1 | Листов 3 | |

Акционерное общество "Ленгидропроект"

Формат А4 (0,125ФА1)

| Формат | Зона | Поз. | Обозначение | Наименование | Кол. | Прим. |
|---|---|---|---|---|---|---|
| | | | | | | |
| | | 4 | КМ | Контактор | | |
| | | | | КТ-6043Б-400А-380АС- | | |
| | | | | И2-У3-КЭАЗ арт. 244013 | 1 | 17,6кг |
| | | | | | | |
| | | 5 | 8КМ1-8КМ4 | ПМЕ-213 УХЛ4 В, 380В/50Гц, | | |
| | | | | 4з+4р, 25А, реверсивный, | | |
| | | | | без реле, IP00, пускатель | | |
| | | | | электромагнитный (ЭТ) | | |
| | | | | ЕТ000124 Электротехник | 2 | 5,6кг |
| | | | | | | |
| | | 6 | | CBC.35GR(Ex), проходной | | |
| | | | | зажим серый 35 кв.мм | | |
| | | | | ZCBC35GR ДКС | 3 | 0,24кг |
| | | | | | | |
| | | | | CBC.35/PTGR, торцевой | | |
| | | | | изолятор серый для CBC35 | | |
| | | | | ZCB351GR ДКС | 1 | 0,007кг |
| | | | | | | |
| | | 7 | | CBC.16GR(Ex), проходной | | |
| | | | | зажим серый 16 кв.мм | | |
| | | | | ZCBC16GR ДКС | 6 | 0,18кг |
| | | | | | | |
| | | | | DFM/700, цветной | | |
| | | | | разделитель/изолятор | | |
| | | | | ZDF700 ДКС | 1 | 0,001кг |
| | | | | | | |

Согласовано

Взам. инв. №

Подпись и дата

Инв. № подл.

| Изм. | Дата | № докум. | Подпись | Дата |
|---|---|---|---|---|

2300-20-2/7-ТХ.СО

Лист 2

Формат А4 (0,125ФА1)

| Формат | Зона | Поз. | Обозначение | Наименование | Кол. | Прим. |
|---|---|---|---|---|---|---|
| | | | | | | |
| | | 8 | | Проходной зажим 2,5 кв.мм | | |
| | | | | синий ZRN510 ДКС | 50 | 0,25кг |
| | | | | | | |
| | | | | RFN/PT(Ex)i, торцевой | | |
| | | | | изолятор для RN.1/2,5 | | |
| | | | | ZRF201 ДКС | 5 | 0,005кг |
| | | | | | | |
| | | 9 | | DIN-рейка 35х7,5 мм длиной | | |
| | | | | 1000 мм 02140-RET10 ДКС | | |
| | | | | ДКС | 1 | 0,285кг |
| | | | | | | |
| | | 10 | | BTO, торцевой упор ZBT007 | | |
| | | | | ДКС | 11 | 0,099кг |
| | | | | | | |
| | | 11 | | Короб перфорированный, | | |
| | | | | серый RL6 80х80 01129RL | | |
| | | | | 2000мм ДКС | 2 | 0,95кг |
| | | | | | | |
| | | | | Материалы | | |
| | | - | | Провод ПуГВнг(А)-LS 1х2.5 | 50м | 8,8кг |
| | | - | | Провод ПуГВнг(А)-LS 1х10 | 20м | 2,34кг |
| | | - | | Провод ПуГВнг(А)-LS 1х20 | 10м | 2,69кг |
| | | - | | Наконечник НШВИ 25-18 | 50 | |
| | | - | | Наконечник НШВИ 10-18 | 50 | |
| | | - | | Наконечник НШВИ 2,5-08 | 100 | |
| | | | | | | |

Согласовано

Взам. инв. №

Подпись и дата

Инв. № подл.

| Изм. | Дата | № докум. | Подпись | Дата |
|---|---|---|---|---|

2300-20-2/7-ТХ.СО

Лист 3

Формат А4 (0,125ФА1)

| Панель | Надпись | Поз. обоз-начение | Место Надписи | Текст | Кол. | Вид шрифта | Заготовка |
|---|---|---|---|---|---|---|---|
| SH1 | 1 | | Табличка | (Знак электрического напряжения) | 1 | | |

Согласовано

Взам. инв. №

Подпись и дата

Инв. № подл.

| Изм. | Кол. | Лист | №док. | Подпись | Дата |
|---|---|---|---|---|---|
| Разраб. | | Абросимов | | | 09.11.23 |
| Пров. | | Чернавина | | | 09.11.23 |
| Т. контр. | | Косарева | | | 09.11.23 |
| Нач. отд. | | Рябов | | | |

# 2300-20-2/7-ТХ.ПН

Шкаф N2 с аппаратурой

Перечень надписей

| Стадия | Масса | Масштаб |
|---|---|---|
| Р | -- | -- |
| Лист | Листов 1 | |

Акционерное общество "Ленгидропроект"

Формат А4

Вид спереди

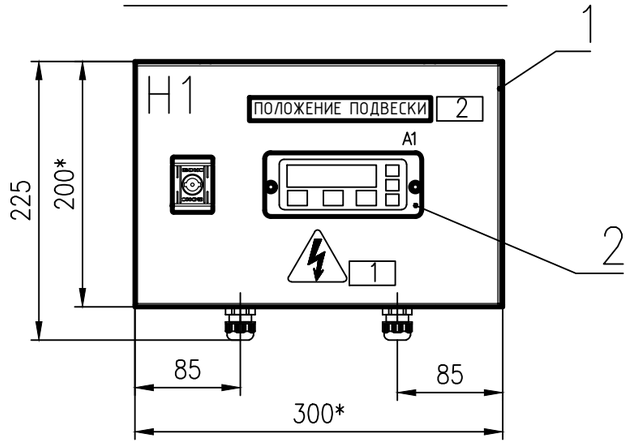


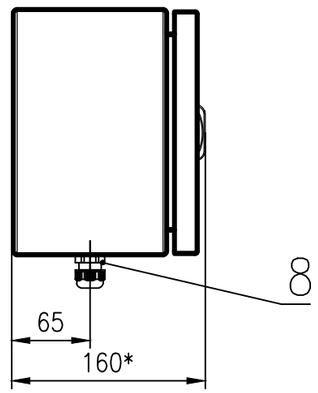


Вид спереди

Дверь не показана

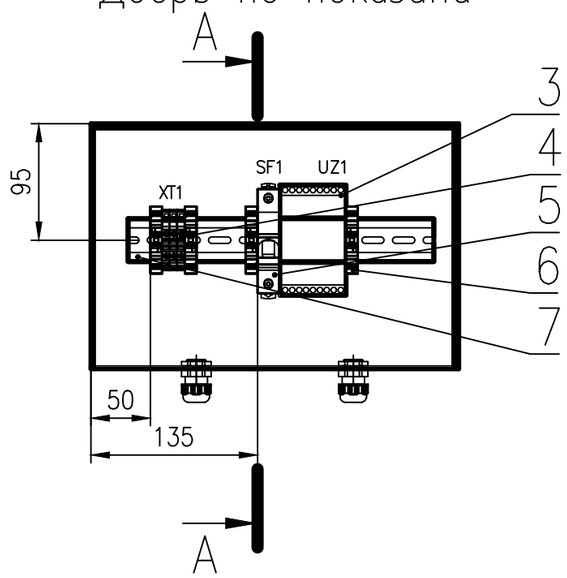


Б–Б

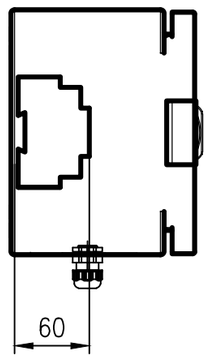


1. Степень защиты шкафа –IP55.
2. Цвет RAL7035.
3. Данный чертеж общего вида шкафа является заданием для выполнения сборочного чертежа предприятием-изготовителем шкафа.
4. Позиционные обозначения электроаппаратов даны согласно схеме электрической принципиальной.
5. Табличку "Знак электрического напряжения" выполнить размером Н40 ГОСТ12.4.026-76.
6. Табличку 1 на двери шкафа выполнить из латуни фотохимическим способом. Надпись выполнить согласно таблице перечня надписей черт. 2300-20-3/2-ТХ.ПН, черной краской по белому полю. Минимальный размер букв 4 мм.
7. Предельные отклонения размеров +/- $IT\frac{14}{2}$.
8. * Размеры для справок.

Разметка отверстий на двери

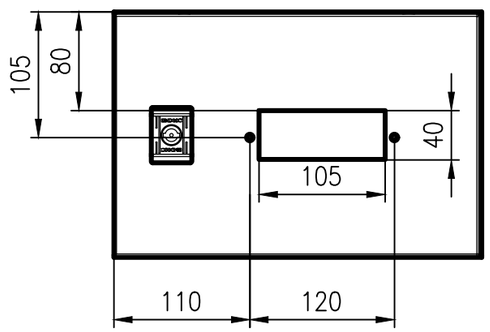


Согласовано

Взам. инв. №

Подпись и дата

Инв. № подл.

| | | | | | | | | |
|---|---|---|---|---|---|---|---|---|
| | | | | | | 2300-20-2/8-ТХ | | |
| Изм. | Кол. | Лист | №док. | Подпись | Дата | Шкаф цифровой индикации<br>Сборочный чертеж | Стадия | Масса | Масштаб |
| Разраб. | | Абросимов | | | 09.11.23 | | Р | 5,5 | 1:5 |
| Пров. | | Чернавина | | | 09.11.23 | | Лист | Листов 1 | |
| Т. контр. | | Косарева | | | 09.11.23 | | Акционерное общество "Ленгидропроект" | | |
| Нач. отд. | | Рябов | | | | | | | |

Формат А3

| Формат | Зона | Поз. | Обозначение | Наименование | Кол. | Прим. |
|---|---|---|---|---|---|---|
| | | | | | | |
| | | | | Документация | | |
| | | | | | | |
| А3 | | | 2300-20-2/8-ТХ | Сборочный чертеж | | |
| А4 | | | 2300-20-2/8-ТХ.ПН | Перечень надписей | | |
| | | | | | | |
| | | | | | | |
| | | | | Прочие изделия | | |
| | | | | | | |
| | | 1 | | Корпус навесной СЕ с М/П | 1 | 4,5кг |
| | | | | ВхШхГ 200х300х150 мм | | |
| | | | | R5CE0231 ДКС | | |
| | | | | | | |
| | | 2 | A1 | Устройство цифровой | | |
| | | | | индикации | | |
| | | | | ЛИР-510МР.01-00-30 | | |
| | | | | ООО "СКБ ИС" | 1 | 0,17кг |
| | | | | | | |
| | | 3 | UZ1 | Блок питания БП30Б-Д3-24 | | |
| | | | | 220В АС, 24В DC, 30Вт | | |
| | | | | ПО "ОВЕН" | 1 | 0,2кг |
| | | | | | | |
| | | 4 | | Проходной зажим 2,5 кв.мм | | |
| | | | | синий ZRN510 ДКС | 3 | 0,005кг |
| | | - | | RFN/PT(Ex)i, торцевой | | |
| | | | | изолятор для RN.1/2,5 | | |
| | | | | ZRF201 ДКСДКС | 1 | 0,001кг |

Согласовано

Взам. инв. №

Подпись и дата

Инв. № подл.

| Изм. | Кол. | Лист | №док. | Подпись | Дата |
|---|---|---|---|---|---|
| Разраб. | | Абросимов | | | 09.11.23 |
| Пров. | | Чернавина | | | 09.11.23 |
| Н. контр. | | Косарева | | | 09.11.23 |
| Нач. отд. | | Рябов | | | |

# 2300-20-2/8-ТХ.СО

Шкаф цифровой индикации

| Стадия | Масса | Масштаб |
|---|---|---|
| Р | | |
| Лист 1 | Листов 2 | |

Акционерное общество "Ленгидропроект"

Формат А4 (0,125ФА1)

| Формат | Зона | Поз. | Обозначение | Наименование | Кол. | Прим. |
|---|---|---|---|---|---|---|
| | | | | | | |
| | | 5 | SF1 | Выключатель | 1 | 0,13кг |
| | | | | автоматический модульный | | |
| | | | | OptiDin BM63-1B2-УХЛ3 | | |
| | | | | арт. 103530, АО "КЭАЗ" | | |
| | | | | | | |
| | | 6 | | ВТО, торцевой упор ZBT007 | 4 | 0,009кг |
| | | | | ДКС | | |
| | | | | | | |
| | | 7 | | DIN-рейка 35х7,5 мм длиной | 1 | 0,095кг |
| | | | | 300мм 02140-RET3 ДКС | | |
| | | | | | | |
| | | 8 | | Сальник PG 9 диаметр | 1 | 0,024кг |
| | | | | проводника 6-7мм IP54 | | |
| | | | | YSA20-08-09-54-K41-I | | |
| | | | | (3шт/упак) IEK | | |
| | | | | | | |
| | | - | | Провод ПуГВнг(А)-LS 1х1.5 | 3м | |
| | | | | | | |
| | | - | | Наконечник НШВИ 1,5-12 | 1уп | |
| | | | | черный, 100шт | | |
| | | | | UGN11-D15-012-100 | | |

Согласовано

Взам. инв. №

Подпись и дата

Инв. № подл.

| Изм. | Дата | № докум. | Подпись | Дата |
|---|---|---|---|---|

2300-20-2/8-ТХ.СО

Лист 2

Формат А4 (0,125ФА1)

| N строки | Наименование | Код ОКП | Обозначение документа на поставку | Поставщик | Куда входит (обозначение) | Количество | | | | Примечание |
|---|---|---|---|---|---|---|---|---|---|---|
| | | | | | | на изделие | в ком-плекты | на регулир. | Всего | |
| 1 | | | | | | | | | | |
| 2 | Токоприёмник кольцевой | | | ООО "Тельферснаб" | 2300-20-2/1-ТХ | 1 | | | 1 | |
| 3 | ТКБ-4УХЛ2 | | | г. Нижний Новгород, | | | | | | |
| 4 | | | | ул. Электровозная, 7, | | | | | | |
| 5 | | | | | | | | | | |
| 6 | Кабина крана | | | ООО "Петрокаб" | 2300-20-2/1-ТХ | 1 | | | 1 | |
| 7 | (2250x1900x2300мм) с | | | Ленинградская обл., | | | | | | |
| 8 | электроаппаратурой, | | | Всеволожский р-н, | | | | | | |
| 9 | тип 2, ПКБ 61.04.20.000 | | | ул. Западная | | | | | | |
| 10 | | | | (пр. Спутник тер.), | | | | | | |
| 11 | | | | строение 60, помещение 3 | | | | | | |
| 12 | | | | | | | | | | |
| 13 | Шкаф панели управления | | | ООО "Кранэлектро" | 2300-20-2/1-ТХ | 1 | | | 1 | |
| 14 | ДТА-160У3, | | | г. Екатеринбург, | | | | | | |
| 15 | ИРАК 656.231.017-10 | | | пер. Проходной 5А | | | | | | |
| 16 | (550x600x1900мм) | | | | | | | | | |
| 17 | | | | | | | | | | |
| 18 | Шкаф блока ввода | | | ООО "Кранэлектро" | 2300-20-2/1-ТХ | 1 | | | 1 | |
| 19 | БОК-8901-4277У3, | | | г. Екатеринбург, | | | | | | |
| 20 | ИРАК 656.151.001 | | | пер. Проходной 5А | | | | | | |
| 21 | (450x750x1450мм) | | | | | | | | | |
| 22 | | | | | | | | | | |
| 23 | Шкаф блока управления | | | ООО "Кранэлектро" | 2300-20-2/1-ТХ | 1 | | | 1 | |
| 24 | Б6503-3877У3, | | | г. Екатеринбург, | | | | | | |
| 25 | ИРАК 656.161.025 | | | пер. Проходной 5А | | | | | | |
| 26 | (450x700x1400мм) | | | | | | | | | |

Подп. и дата | Инв. N дубл. | Взам. инв. N | Подп. и дата | Инв. N подл.

Ирганайский гидроузел на р. Аварское Койсу.
Здание ГЭС.

| Заказ | Количество |
|---|---|
| | |
| Заказ | Количество |
| | |

| Изм. | Лист | №докум. | Подпись | Дата |
|---|---|---|---|---|
| Разраб. | | Абросимов | | 08.2025 |
| Пров. | | Чернавина | | 08.2025 |
| Н.контр. | | Косарева | | 08.2025 |

2300-20-2/1-ТХ-ДВЭ

Электрооборудование крана козлового 500/63/5+50тс. Пролет18м. Специального

Ведомость электрооборудования

| Литера | Лист | Листов |
|---|---|---|
| И | 1 | 16 |

Акционерное общество "Ленгидропроект"

Формат А3

| N строки | Наименование | Код ОКП | Обозначение документа на поставку | Поставщик | Куда входит (обозначение) | Количество на изделие | Количество в комплекты | Количество на регулир. | Количество Всего | Примечание |
|---|---|---|---|---|---|---|---|---|---|---|
| 1 | Электромагнит реле | | | ООО "ЭнергоТехКомплект" | 2300-20-2/1-ТХ | 3 | | | 3 | |
| 2 | РЭО-401 6ТД.237.004-5, | | | г. Екатеринбург, | | | | | | |
| 3 | ПВ=100%, 63А | | | Промышленная 1В, офис 21 | | | | | | |
| 4 | | | | | | | | | | |
| 5 | Электромагнит реле | | | ООО "ЭнергоТехКомплект" | 2300-20-2/1-ТХ | 3 | | | 3 | |
| 6 | РЭО-401 6ТД.237.004-3, | | | г. Екатеринбург, | 2300-20-2/2-ТХ | 9 | | | 9 | |
| 7 | ПВ=100%, 160А | | | Промышленная 1В, офис 21 | Итого: | 12 | | | 12 | |
| 8 | | | | | | | | | | |
| 9 | Электромагнит реле | | | ООО "ЭнергоТехКомплект" | 2300-20-2/1-ТХ | 3 | | | 3 | |
| 10 | РЭО-401 6ТД.237.004-4, | | | г. Екатеринбург, | | | | | | |
| 11 | ПВ=100%, 100А | | | Промышленная 1В, офис 21 | | | | | | |
| 12 | | | | | | | | | | |
| 13 | Ящик ввода контейнерный | | ТУ 3430-015-10222612-2016 | ООО «ДЗРА» | 2300-20-2/1-ТХ | 1 | | | 1 | |
| 14 | ЯВК-8801-250А-77-IP54-А-Т | | | Красноярский край, | | | | | | |
| 15 | 380В/50Гц, 250А | | | г. Дивногорск, а/я 13 | | | | | | |
| 16 | | | | | | | | | | |
| 17 | Выключатель-разъединит. | | | EKF | 2300-20-2/1-ТХ | 1 | | | 1 | |
| 18 | ВР32У-35А31220 250А | | | г. Москва, ул. | | | | | | |
| 19 | 1 направ. с д/г камерами | | | Отрадная, 2Б, стр. 9 | | | | | | |
| 20 | несъемная левая/правая | | | | | | | | | |
| 21 | рукоятка | | | | | | | | | |
| 22 | | | | | | | | | | |
| 23 | Выключатель концевой | | ТУ 3428-002-59826184-2005 | ЗАО "ПО Электротехник" | 2300-20-2/1-ТХ | 3 | | | 3 | |
| 24 | КУ-701 У2, рычаг с роликом, | | | г. Москва | 2300-20-2/2-ТХ | 1 | | | 1 | |
| 25 | 10А, IP54, 2 эл. цепи | | | пр. Рязанский д.10 стр. 6 | Итого: | 4 | | | 4 | |
| 26 | ЕТ003117 | | | | | | | | | |

Подп. и дата | Инв. N дубл. | Взам. инв. N | Подп. и дата | Инв. N подл.

| Изм. | Дата | № докум. | Подпись | Дата |
|---|---|---|---|---|

2300-20-2/1-ТХ-ДВЭ

Лист 3

Формат А3

| N строки | Наименование | Код ОКП | Обозначение документа на поставку | Поставщик | Куда входит (обозначение) | Количество на изделие | Количество в комплекты | Количество на регулир. | Количество Всего | Примечание |
|---|---|---|---|---|---|---|---|---|---|---|
| 1 | Электромагнит реле | | | ООО "ЭнергоТехКомплект" | 2300-20-2/1-ТХ | 3 | | | 3 | |
| 2 | РЭО-401 6ТД.237.004-5, | | | г. Екатеринбург, | | | | | | |
| 3 | ПВ=100%, 63А | | | Промышленная 1В, офис 21 | | | | | | |
| 4 | | | | | | | | | | |
| 5 | Электромагнит реле | | | ООО "ЭнергоТехКомплект" | 2300-20-2/1-ТХ | 3 | | | 3 | |
| 6 | РЭО-401 6ТД.237.004-3, | | | г. Екатеринбург, | 2300-20-2/2-ТХ | 9 | | | 9 | |
| 7 | ПВ=100%, 160А | | | Промышленная 1В, офис 21 | Итого: | 12 | | | 12 | |
| 8 | | | | | | | | | | |
| 9 | Электромагнит реле | | | ООО "ЭнергоТехКомплект" | 2300-20-2/1-ТХ | 3 | | | 3 | |
| 10 | РЭО-401 6ТД.237.004-4, | | | г. Екатеринбург, | | | | | | |
| 11 | ПВ=100%, 100А | | | Промышленная 1В, офис 21 | | | | | | |
| 12 | | | | | | | | | | |
| 13 | Ящик ввода контейнерный | | ТУ 3430-015-10222612-2016 | ООО «ДЗРА» | 2300-20-2/1-ТХ | 1 | | | 1 | |
| 14 | ЯВК-8801-4674-54У1-ВТ, | | | Красноярский край, | | | | | | |
| 15 | IP54 400А, 1 вывод | | | г. Дивногорск, а/я 13 | | | | | | |
| 16 | | | | | | | | | | |
| 17 | Выключатель концевой | | ТУ 3428-002-59826184-2005 | ЗАО "ПО Электротехник" | 2300-20-2/1-ТХ | 3 | | | 3 | |
| 18 | КУ-701 У2, рычаг с роликом, | | | г. Москва | 2300-20-2/2-ТХ | 1 | | | 1 | |
| 19 | 10А, IP54, 2 эл. цепи | | | пр. Рязанский д.10 стр. 6 | Итого: | 4 | | | 4 | |
| 20 | ЕТ003117 | | | | | | | | | |
| 21 | | | | | | | | | | |
| 22 | | | | | | | | | | |
| 23 | | | | | | | | | | |
| 24 | | | | | | | | | | |
| 25 | | | | | | | | | | |
| 26 | | | | | | | | | | |

Подп. и дата | Инв. N дубл. | Взам. инв. N | Подп. и дата | Инв. N подл.

| N строки | Наименование | Код ОКП | Обозначение документа на поставку | Поставщик | Куда входит (обозначение) | Количество | | | | Примечание |
|---|---|---|---|---|---|---|---|---|---|---|
| | | | | | | на изделие | в комплекты | на регулир. | Всего | |
| 1 | | | | | | | | | | |
| 2 | Выключатель концевой | | ТУ 3428-00114844026-2010 | ООО "ЭнергоТехКомплект" | 2300-20-2/1-ТХ | 1 | | | 1 | |
| 3 | ВУ-250М 00000000436 | | | г. Челябинск | 2300-20-2/2-ТХ | 3 | | | 3 | |
| 4 | | | | ул. Шоссе-Меридина д.1 | Итого: | 4 | | | 4 | |
| 5 | | | | | | | | | | |
| 6 | Выключатель концевой | | ТУ 3428-002-59826184-2005 | ЗАО "ПО Электротехник" | 2300-20-2/1-ТХ | 1 | | | 1 | |
| 7 | КУ-703 У2, рычаг с грузом, | | | г. Москва | 2300-20-2/2-ТХ | 3 | | | 3 | |
| 8 | 10А, IP44, 2 эл. цепи, | | | пр. Рязанский д.10 стр. 6 | Итого: | 4 | | | 4 | |
| 9 | с противовесом, | | | | | | | | | |
| 10 | ET502263 | | | | | | | | | |
| 11 | | | | | | | | | | |
| 12 | Выключатель путевой | | ТУ 3428-003-59826184-2005 | ЗАО "ПО Электротехник" | 2300-20-2/1-ТХ | 10 | | | 10 | |
| 13 | ВП 16Е-23Б-231-55 У2.3, | | | г. Москва | | | | | | |
| 14 | рычаг с роликом, с сальником, | | | пр. Рязанский д.10 стр. 6 | | | | | | |
| 15 | ход вправо, самовозврат, | | | | | | | | | |
| 16 | 1з+1р, IP55, арт. ET518042 | | | | | | | | | |
| 17 | | | | | | | | | | |
| 18 | Светильник 60Вт 36/42В | | ТУ 3641-003-89825839-2010 | ООО "Переноска.ру" | 2300-20-2/1-ТХ | 1 | | | 1 | |
| 19 | 12м переносной | | | г. Санкт Петербург | | | | | | |
| 20 | с решеткой РВО-42 | | | пр. Обуховской обороны | | | | | | |
| 21 | | | | д. 45 лит. ДТ, офис 203 | | | | | | |
| 22 | | | | | | | | | | |
| 23 | Лампа местного освещения | | | ООО "ТермоЛюкс" | 2300-20-2/1-ТХ | 1 | | | 1 | |
| 24 | МО 40Вт 12ВВ Е27 Гриб | | | Тверская обл. | | | | | | |
| 25 | | | | пгт. Калашниково ул. | | | | | | |
| 26 | | | | Ленина д.1А | | | | | | |

Подп. и дата | Инв. N дубл. | Взам. инв. N | Подп. и дата | Инв. N подл.

| Изм. | Дата | № докум. | Подпись | Дата | 2300-20-2/1-ТХ-ДВЭ | Лист 4 |
|---|---|---|---|---|---|---|

Формат А3

| N строки | Наименование | Код ОКП | Обозначение документа на поставку | Поставщик | Куда входит (обозначение) | Количество | | | | Примечание |
|---|---|---|---|---|---|---|---|---|---|---|
| | | | | | | на изделие | в ком-плекты | на регулир. | Всего | |
| 1 | | | | | | | | | | |
| 2 | Светильник НСР-01х200 с | | | АО "Завод ЭЛЕТЕХ" | 2300-20-2/1-ТХ | 15 | | | 15 | |
| 3 | решеткой штампованный | | | г. Пенза | 2300-20-2/2-ТХ | 8 | | | 8 | |
| 4 | корпус IP54 арт. 1005600004 | | | ул. Терновского д.19А | Итого: | 23 | | | 23 | |
| 5 | | | | | | | | | | |
| 6 | Лампа светодиодная LED | | | ООО "Саффит РУС" | 2300-20-2/1-ТХ | 15 | | | 15 | |
| 7 | 15Вт Е27 белый | | | г. Москва | 2300-20-2/2-ТХ | 8 | | | 8 | |
| 8 | SBA6015 55011 | | | ул. Дорожная д.8 к.1 | Итого: | 23 | | | 23 | |
| 9 | | | | ком. К1-229, этаж 2 | | | | | | |
| 10 | | | | | | | | | | |
| 11 | Прожектор светодиодный | | | ООО "Signify РОССИЯ" | 2300-20-2/1-ТХ | 3 | | | 3 | |
| 12 | BVP433 LED344/NW 255Вт | | | Вн.Тер.г. МО Аэропорт, | | | | | | |
| 13 | 220-240В SWBGM | | | пр. Ленинградский, | | | | | | |
| 14 | PHILIPS 911401698406 | | | д. 72, к. 2 | | | | | | |
| 15 | | | | | | | | | | |
| 16 | Корпус клеммный | | | АО "ДКС" | 2300-20-2/1-ТХ | 4 | | | 4 | |
| 17 | металлический SDE | | | г. Москва, Ленинградский | | | | | | |
| 18 | ВхШхГ 400х200х120мм | | | проспект, д. 15 | | | | | | |
| 19 | Код: R5SDE4212 | | | | | | | | | |
| 20 | | | | | | | | | | |
| 21 | Винтовой зажим 0,5-4 мм2, | | | АО "ДКС" | 2300-20-2/1-ТХ | 150 | | | 150 | |
| 22 | беж., ZCB240 | | | г. Москва, Ленинградский | | | | | | |
| 23 | | | | проспект, д. 15 | | | | | | |
| 24 | | | | | | | | | | |
| 25 | | | | | | | | | | |
| 26 | | | | | | | | | | |

Подп. и дата | Инв. N дубл. | Взам. инв.N | Подп. и дата | Инв. N подл.

| N строки | Наименование | Код ОКП | Обозначение документа на поставку | Поставщик | Куда входит (обозначение) | Количество | | | | Примечание |
|---|---|---|---|---|---|---|---|---|---|---|
| | | | | | | на изделие | в ком-плекты | на регулир. | Всего | |
| 1 | | | | | | | | | | |
| 2 | Винтовой зажим 0,5-16 мм2, | | | АО "ДКС" | 2300-20-2/1-ТХ | 44 | | | 44 | |
| 3 | беж., ZCB510 | | | г. Москва, Ленинградский | 2300-20-2/2-ТХ | 24 | | | 24 | |
| 4 | | | | проспект, д. 15 | Итого: | 68 | | | 68 | |
| 5 | | | | | | | | | | |
| 6 | Торцевой изолятор ZCB241 | | | АО "ДКС" | 2300-20-2/1-ТХ | 18 | | | 18 | |
| 7 | | | | г. Москва, Ленинградский | 2300-20-2/2-ТХ | 8 | | | 8 | |
| 8 | | | | проспект, д. 15 | Итого: | 26 | | | 26 | |
| 9 | | | | | | | | | | |
| 10 | Торцевой изолятор ZCB511 | | | АО "ДКС" | 2300-20-2/1-ТХ | 10 | | | 10 | |
| 11 | | | | г. Москва, Ленинградский | 2300-20-2/2-ТХ | 6 | | | 6 | |
| 12 | | | | проспект, д. 15 | Итого: | 16 | | | 16 | |
| 13 | | | | | | | | | | |
| 14 | DIN-рейка с насечкой | | | АО "ДКС" | 2300-20-2/1-ТХ | 3уп. | | | 3уп. | |
| 15 | OMEGA 3, 35x7,5мм, 02135 | | | г. Москва, Ленинградский | 2300-20-2/2-ТХ | 3уп. | | | 3уп. | |
| 16 | | | | проспект, д. 15 | Итого: | 6уп. | | | 6уп. | |
| 17 | | | | | | | | | | |
| 18 | Корпус клеммный | | | АО "ДКС" | 2300-20-2/1-ТХ | 1 | | | 1 | |
| 19 | металлический SDE | | | г. Москва, Ленинградский | | | | | | |
| 20 | ВхШхГ 200x200x120мм | | | проспект, д. 15 | | | | | | |
| 21 | Код: R5SDE2212 | | | | | | | | | |
| 22 | | | | | | | | | | |
| 23 | Корпус клеммный | | | АО "ДКС" | 2300-20-2/1-ТХ | 17 | | | 17 | |
| 24 | металлический SDE | | | г. Москва, Ленинградский | 2300-20-2/2-ТХ | 6 | | | 6 | |
| 25 | ВхШхГ 150x150x80мм | | | проспект, д. 15 | Итого: | 23 | | | 23 | |
| 26 | Код: R5SDE118 | | | | | | | | | |

Подп. и дата | Инв. N дубл. | Взам. инв.N | Подп. и дата | Инв. N подл.

| N строки | Наименование | Код ОКП | Обозначение документа на поставку | Поставщик | Куда входит (обозначение) | Количество на изделие | Количество в ком-плекты | Количество на регулир. | Количество Всего | Примечание |
|---|---|---|---|---|---|---|---|---|---|---|
| 1 | | | | | | | | | | |
| 2 | Винтовой зажим 0,5-2,5 мм2, | | | АО "ДКС" | 2300-20-2/1-ТХ | 84 | | | 84 | |
| 3 | беж., ZCB110 | | | г. Москва, Ленинградский | 2300-20-2/2-ТХ | 36 | | | 36 | |
| 4 | | | | проспект, д. 15 | Итого: | 120 | | | 120 | |
| 5 | | | | | | | | | | |
| 6 | Торцевой изолятор ZCB111 | | | АО "ДКС" | 2300-20-2/1-ТХ | 28 | | | 28 | |
| 7 | | | | г. Москва, Ленинградский | 2300-20-2/2-ТХ | 12 | | | 12 | |
| 8 | | | | проспект, д. 15 | Итого: | 40 | | | 40 | |
| 9 | | | | | | | | | | |
| 10 | Перемычка 2 полюса ZPM202 | | | АО "ДКС" | 2300-20-2/1-ТХ | 42 | | | 42 | |
| 11 | | | | г. Москва, Ленинградский | 2300-20-2/2-ТХ | 18 | | | 18 | |
| 12 | | | | проспект, д. 15 | Итого: | 60 | | | 60 | |
| 13 | | | | | | | | | | |
| 14 | Розетка стационарная | | | ООО "ИЭК" | 2300-20-2/1-ТХ | 2 | | | 2 | |
| 15 | ССИ-113 2Р+РЕ 16А | | | г. Москва, Киевское шоссе, | 2300-20-2/2-ТХ | 1 | | | 1 | |
| 16 | 200-250В IP44 | | | 22-й километр, 6А, стр. 1 | Итого: | 3 | | | 3 | |
| 17 | | | | | | | | | | |
| 18 | Винтовой зажим 0,5-35 мм2, | | | АО "ДКС" | 2300-20-2/1-ТХ | 7 | | | 7 | |
| 19 | беж., ZCB610 | | | г. Москва, Ленинградский | 2300-20-2/2-ТХ | 10 | | | 10 | |
| 20 | | | | проспект, д. 15 | Итого: | 17 | | | 17 | |
| 21 | | | | | | | | | | |
| 22 | Торцевой изолятор ZCB611 | | | АО "ДКС" | 2300-20-2/1-ТХ | 2 | | | 2 | |
| 23 | | | | г. Москва, Ленинградский | 2300-20-2/2-ТХ | 2 | | | 2 | |
| 24 | | | | проспект, д. 15 | Итого: | 4 | | | 4 | |
| 25 | | | | | | | | | | |
| 26 | | | | | | | | | | |

Подп. и дата | Инв. N дубл. | Взам. инв. N | Подп. и дата | Инв. N подл.

| N строки | Наименование | Код ОКП | Обозначение документа на поставку | Поставщик | Куда входит (обозначение) | Количество на изделие | Количество в комплекты | Количество на регулир. | Количество Всего | Примечание |
|---|---|---|---|---|---|---|---|---|---|---|
| 1 | | | | | | | | | | |
| 2 | Муфта вводная РКн 20 для | | | ООО "Компания Фортисфлекс" | 2300-20-2/1-ТХ | 65 | | | 65 | |
| 3 | металлорукава с резьбой G | | | Московская обл., с. Беседы | 2300-20-2/2-ТХ | 34 | | | 34 | |
| 4 | (G 3/4") арт. 87892 | | | проезд Промышленный 9 | Итого: | 99 | | | 99 | |
| 5 | | | | этаж 4 офис 408 | | | | | | |
| 6 | | | | | | | | | | |
| 7 | Муфта вводная РКн 32 для | | | ООО "Компания Фортисфлекс" | 2300-20-2/1-ТХ | 15 | | | 15 | |
| 8 | металлорукава с резьбой G | | | Московская обл., с. Беседы | 2300-20-2/2-ТХ | 4 | | | 4 | |
| 9 | (G 1 1/4") арт. 87894 | | | проезд Промышленный 9 | Итого: | 19 | | | 19 | |
| 10 | | | | этаж 4 офис 408 | | | | | | |
| 11 | | | | | | | | | | |
| 12 | Муфта вводная РКн 38 для | | | ООО "Компания Фортисфлекс" | 2300-20-2/1-ТХ | 10 | | | 10 | |
| 13 | металлорукава с резьбой G | | | Московская обл., с. Беседы | | | | | | |
| 14 | (G 1 1/2") арт. 87895 | | | проезд Промышленный 9 | | | | | | |
| 15 | | | | этаж 4 офис 408 | | | | | | |
| 16 | | | | | | | | | | |
| 17 | Муфта вводная РКн 50 для | | | ООО "Компания Фортисфлекс" | 2300-20-2/1-ТХ | 10 | | | 10 | |
| 18 | металлорукава с резьбой G | | | Московская обл., с. Беседы | 2300-20-2/2-ТХ | 6 | | | 6 | |
| 19 | (G 2") арт. 87896 | | | проезд Промышленный 9 | Итого: | 16 | | | 16 | |
| 20 | | | | этаж 4 офис 408 | | | | | | |
| 21 | | | | | | | | | | |
| 22 | Муфта соединительная | | | ООО "Компания Фортисфлекс" | 2300-20-2/1-ТХ | 40 | | | 40 | |
| 23 | «труба-труба» | | | Московская обл., с. Беседы | | | | | | |
| 24 | СТТ-20 (3/4") цанговая | | | проезд Промышленный 9 | | | | | | |
| 25 | арт. 87903 | | | этаж 4 офис 408 | | | | | | |
| 26 | | | | | | | | | | |

Подп. и дата | Инв. N дубл. | Взам. инв. N | Подп. и дата | Инв. N подл.

| N строки | Наименование | Код ОКП | Обозначение документа на поставку | Поставщик | Куда входит (обозначение) | Количество | | | | Примечание |
|---|---|---|---|---|---|---|---|---|---|---|
| | | | | | | на изделие | в ком-плекты | на регулир. | Всего | |
| 1 | | | | | | | | | | |
| 2 | Муфта соединительная для | | | ООО "Компания Фортисфлекс" | 2300-20-2/1-ТХ | 65 | | | 65 | |
| 3 | трубы АТТ-38 цанговая | | | Московская обл., с. Беседы | | | | | | |
| 4 | арт. 92322 | | | проезд Промышленный 9 | | | | | | |
| 5 | | | | этаж 4 офис 408 | | | | | | |
| 6 | | | | | | | | | | |
| 7 | Муфта соединительная для | | | ООО "Компания Фортисфлекс" | 2300-20-2/1-ТХ | 15 | | | 15 | |
| 8 | трубы АТТ-50 цанговая | | | Московская обл., с. Беседы | | | | | | |
| 9 | арт. 92323 | | | проезд Промышленный 9 | | | | | | |
| 10 | | | | этаж 4 офис 408 | | | | | | |
| 11 | | | | | | | | | | |
| 12 | Муфта вводная для трубы | | | ООО "Компания Фортисфлекс" | 2300-20-2/1-ТХ | 8 | | | 8 | |
| 13 | АТК-38 цанговая | | | Московская обл., с. Беседы | | | | | | |
| 14 | арт. 92328 | | | проезд Промышленный 9 | | | | | | |
| 15 | | | | этаж 4 офис 408 | | | | | | |
| 16 | | | | | | | | | | |
| 17 | Муфта вводная для трубы | | | ООО "Компания Фортисфлекс" | 2300-20-2/1-ТХ | 30 | | | 30 | |
| 18 | АТК-20 цанговая | | | Московская обл., с. Беседы | | | | | | |
| 19 | арт. 92325 | | | проезд Промышленный 9 | | | | | | |
| 20 | | | | этаж 4 офис 408 | | | | | | |
| 21 | | | | | | | | | | |
| 22 | Втулка концевая | | | АО "ДКС" | 2300-20-2/1-ТХ | 15 | | | 15 | |
| 23 | Dнаруж=20 мм 6097L20B | | | г. Москва, Ленинградский | | | | | | |
| 24 | | | | проспект, д. 15 | | | | | | |
| 25 | | | | | | | | | | |
| 26 | | | | | | | | | | |

Подп. и дата | Инв. N дубл. | Взам. инв.N | Подп. и дата | Инв. N подл.

| N строки | Наименование | Код ОКП | Обозначение документа на поставку | Поставщик | Куда входит (обозначение) | Количество | | | | Примечание |
|---|---|---|---|---|---|---|---|---|---|---|
| | | | | | | на изделие | в ком-плекты | на регулир. | Всего | |
| 1 | | | | | | | | | | |
| 2 | Втулка концевая | | | АО "ДКС" | 2300-20-2/1-ТХ | 15 | | | 15 | |
| 3 | Dнаруж=40 мм 6097L40B | | | г. Москва, Ленинградский | | | | | | |
| 4 | | | | проспект, д. 15 | | | | | | |
| 5 | | | | | | | | | | |
| 6 | Втулка концевая | | | АО "ДКС" | 2300-20-2/1-ТХ | 15 | | | 15 | |
| 7 | Dнаруж=50 мм 6097L50B | | | г. Москва, Ленинградский | | | | | | |
| 8 | | | | проспект, д. 15 | | | | | | |
| 9 | | | | | | | | | | |
| 10 | Электродвигатель | | | ООО «Элком» | 2300-20-2/1-ТХ | 4 | | | 4 | |
| 11 | 5МТН 312-8 11/750 IM1001, | | | Санкт-Петербург, | | | | | | |
| 12 | 11 кВт, 750 об/мин, 220/380 В, | | | вн.тер.г. муниципальный | | | | | | |
| 13 | 50 Гц, IM1001, | | | округ Волковское, | | | | | | |
| 14 | арт. 01.03.01.001219 | | | ул. Витебская | | | | | | |
| 15 | | | | Сортировочная, д. 34, стр. 3 | | | | | | |
| 16 | | | | | | | | | | |
| 17 | Скоба для крепления труб | | | ООО «Флекс» | 2300-20-2/1-ТХ | 4 | | | 4 | |
| 18 | SRS-30-80 (сложная серия) | | | Московская область, | | | | | | |
| 19 | с приварной пластиной и | | | г.о Красногорск, | | | | | | |
| 20 | винтами | | | тер. Автодорога | | | | | | |
| 21 | | | | «Балтия», 26-й км., д.5, | | | | | | |
| 22 | | | | стр. 6 | | | | | | |
| 23 | | | | | | | | | | |
| 24 | | | | | | | | | | |
| 25 | | | | | | | | | | |
| 26 | | | | | | | | | | |

Подп. и дата | Инв. N дубл. | Взам. инв. N | Подп. и дата | Инв. N подл.

| N строки | Наименование | Код ОКП | Обозначение документа на поставку | Поставщик | Куда входит (обозначение) | Количество | | | | Примечание |
|---|---|---|---|---|---|---|---|---|---|---|
| | | | | | | на изделие | в ком-плекты | на регулир. | Всего | |
| 1 | | | | | | | | | | |
| 2 | Хомут полипропиленовый | | | ООО «Флекс» | 2300-20-2/1-ТХ | 80 | | | 80 | |
| 3 | тяжелая серия SRS 4025PPH | | | Московская область, | 2300-20-2/2-ТХ | 110 | | | 110 | |
| 4 | HANSA-FLEX | | | г.о Красногорск, | Итого: | 190 | | | 190 | |
| 5 | | | | тер. Автодорога | | | | | | |
| 6 | | | | «Балтия», 26-й км., д.5, | | | | | | |
| 7 | | | | стр. 6 | | | | | | |
| 8 | | | | | | | | | | |
| 9 | Хомут полипропиленовый | | | ООО «Флекс» | 2300-20-2/1-ТХ | 120 | | | 120 | |
| 10 | тяжелая серия SRS 4026.9PP | | | Московская область, | | | | | | |
| 11 | HANSA-FLEX | | | г.о Красногорск, | | | | | | |
| 12 | | | | тер. Автодорога | | | | | | |
| 13 | | | | «Балтия», 26-й км., д.5, | | | | | | |
| 14 | | | | стр. 6 | | | | | | |
| 15 | | | | | | | | | | |
| 16 | Хомут полипропиленовый | | | ООО «Флекс» | 2300-20-2/1-ТХ | 30 | | | 30 | |
| 17 | тяжелая серия SRS 5040PPH | | | Московская область, | 2300-20-2/2-ТХ | 25 | | | 25 | |
| 18 | HANSA-FLEX | | | г.о Красногорск, | Итого: | 55 | | | 55 | |
| 19 | | | | тер. Автодорога | | | | | | |
| 20 | | | | «Балтия», 26-й км., д.5, | | | | | | |
| 21 | | | | стр. 6 | | | | | | |
| 22 | | | | | | | | | | |
| 23 | | | | | | | | | | |
| 24 | | | | | | | | | | |
| 25 | | | | | | | | | | |
| 26 | | | | | | | | | | |

Подп. и дата | Инв. N дубл. | Взам. инв. N | Подп. и дата | Инв. N подл.

| N строки | Наименование | Код ОКП | Обозначение документа на поставку | Поставщик | Куда входит (обозначение) | Количество | | | | Примечание |
|---|---|---|---|---|---|---|---|---|---|---|
| | | | | | | на изделие | в ком-плекты | на регулир. | Всего | |
| 1 | | | | | | | | | | |
| 2 | Хомут полипропиленовый | | | ООО «Флекс» | 2300-20-2/1-ТХ | 50 | | | 50 | |
| 3 | тяжелая серия SRS 6045PPH | | | Московская область, | | | | | | |
| 4 | HANSA-FLEX | | | г.о Красногорск, | | | | | | |
| 5 | | | | тер. Автодорога | | | | | | |
| 6 | | | | «Балтия», 26-й км., д.5, | | | | | | |
| 7 | | | | стр. 6 | | | | | | |
| 8 | | | | | | | | | | |
| 9 | Хомут полипропиленовый | | | ООО «Флекс» | 2300-20-2/1-ТХ | 160 | | | 160 | |
| 10 | тяжелая серия SRS 6048,3PPH | | | Московская область, | | | | | | |
| 11 | HANSA-FLEX | | | г.о Красногорск, | | | | | | |
| 12 | | | | тер. Автодорога | | | | | | |
| 13 | | | | «Балтия», 26-й км., д.5, | | | | | | |
| 14 | | | | стр. 6 | | | | | | |
| 15 | | | | | | | | | | |
| 16 | Хомут полипропиленовый | | | ООО «Флекс» | 2300-20-2/1-ТХ | 60 | | | 60 | |
| 17 | тяжелая серия SRS 6060,3 | | | Московская область, | 2300-20-2/2-ТХ | 25 | | | 25 | |
| 18 | HANSA-FLEX | | | г.о Красногорск, | Итого: | 85 | | | 85 | |
| 19 | | | | тер. Автодорога | | | | | | |
| 20 | | | | «Балтия», 26-й км., д.5, | | | | | | |
| 21 | | | | стр. 6 | | | | | | |
| 22 | | | | | | | | | | |
| 23 | | | | | | | | | | |
| 24 | | | | | | | | | | |
| 25 | | | | | | | | | | |
| 26 | | | | | | | | | | |

Подп. и дата | Инв. N дубл. | Взам. инв. N | Подп. и дата | Инв. N подл.

| N строки | Наименование | Код ОКП | Обозначение документа на поставку | Поставщик | Куда входит (обозначение) | Количество | | | | Примечание |
|---|---|---|---|---|---|---|---|---|---|---|
| | | | | | | на изделие | в ком-плекты | на регулир. | Всего | |
| 1 | | | | | | | | | | |
| 2 | Многооборотный энкодер | | | АО "СКБ ИС" | 2300-20-2/1-ТХ | 1 | | | 1 | |
| 3 | ЛИР-ММ158А-1-Т-1509-30-RS- | | | г. Санкт-Петербург | | | | | | |
| 4 | 3-2-XX9 -В(РС10ТВ) | | | Кондратьевский пр-т, | | | | | | |
| 5 | | | | д.2, литер А | | | | | | |
| 6 | | | | | | | | | | |
| 7 | Анемометр сигнальный с | | ИРШЯ402131.004 ТУ | ООО "ЭПМГТО" | 2300-20-2/1-ТХ | 1 | | | 1 | |
| 8 | кабелем 60м М-95ЦМ-УХЛ1 | | | г. Санкт-Петербург | | | | | | |
| 9 | | | | пр. Энгельса 27 | | | | | | |
| 10 | | | | | | | | | | |
| 11 | Шкаф панели управления | | | ООО "Кранэлектро" | 2300-20-2/1-ТХ | 1 | | | 1 | |
| 12 | ДТА-161У3, | | | г. Екатеринбург, | | | | | | |
| 13 | ИРАК 656.231.017-08 | | | пер. Проходной 5А | | | | | | |
| 14 | (450x600x800мм) | | | | | | | | | |
| 15 | | | | | | | | | | |
| 16 | Шкаф панели управления | | | ООО "Кранэлектро" | 2300-20-2/2-ТХ | 3 | | | 3 | |
| 17 | П6506-4277У3, | | | г. Екатеринбург, | | | | | | |
| 18 | ИРАК 656.231.036 | | | пер. Проходной 5А | | | | | | |
| 19 | (550x1150x1900мм) | | | | | | | | | |
| 20 | | | | | | | | | | |
| 21 | Резистор крановый | | | ООО "Резимтор КЭМ" | 2300-20-2/2-ТХ | 6 | | | 6 | |
| 22 | Б6У2, | | | г. Екатеринбург, | | | | | | |
| 23 | ИРАК 434332.004-06 | | | пер. Проходной 5А | | | | | | |
| 24 | | | | | | | | | | |
| 25 | | | | | | | | | | |
| 26 | | | | | | | | | | |

Подп. и дата | Инв. N дубл. | Взам. инв. N | Подп. и дата | Инв. N подл.

| N строки | Наименование | Код ОКП | Обозначение документа на поставку | Поставщик | Куда входит (обозначение) | Количество | | | | Примечание |
|---|---|---|---|---|---|---|---|---|---|---|
| | | | | | | на изделие | в ком-плекты | на регулир. | Всего | |
| 1 | | | | | | | | | | |
| 2 | Резистор крановый | | | ООО "Резимтор КЭМ" | 2300-20-2/2-ТХ | 7 | | | 7 | |
| 3 | Б6У2, | | | г. Екатеринбург, | | | | | | |
| 4 | ИРАК 434332.004-07 | | | пер. Проходной 5А | | | | | | |
| 5 | | | | | | | | | | |
| 6 | Резистор крановый | | | ООО "Резимтор КЭМ" | 2300-20-2/2-ТХ | 2 | | | 2 | |
| 7 | Б6У2, | | | г. Екатеринбург, | | | | | | |
| 8 | ИРАК 43433.2004-08 | | | пер. Проходной 5А | | | | | | |
| 9 | | | | | | | | | | |
| 10 | Резистор крановый | | | ООО "Резимтор КЭМ" | 2300-20-2/2-ТХ | 3 | | | 3 | |
| 11 | БК12У2, | | | г. Екатеринбург, | | | | | | |
| 12 | ИРАК 434331.003-81 | | | пер. Проходной 5А | | | | | | |
| 13 | | | | | | | | | | |
| 14 | Корпус клеммный | | | АО "ДКС" | 2300-20-2/2-ТХ | 2 | | | 2 | |
| 15 | металлический SDE | | | г. Москва, Ленинградский | | | | | | |
| 16 | ВхШхГ 400x200x120мм | | | проспект, д. 15 | | | | | | |
| 17 | Код: R5SDE4212 | | | | | | | | | |
| 18 | | | | | | | | | | |
| 19 | Винтовой зажим 0,5-4 мм2, | | | АО "ДКС" | 2300-20-2/2-ТХ | 110 | | | 110 | |
| 20 | беж., ZCB240 | | | г. Москва, Ленинградский | | | | | | |
| 21 | | | | проспект, д. 15 | | | | | | |
| 22 | | | | | | | | | | |
| 23 | | | | | | | | | | |
| 24 | | | | | | | | | | |
| 25 | | | | | | | | | | |
| 26 | | | | | | | | | | |

Подп. и дата

Инв. N дубл.

Взам. инв. N

Подп. и дата

Инв. N подл.

| N строки | Наименование | Код ОКП | Обозначение документа на поставку | Поставщик | Куда входит (обозначение) | Количество | | | | Примечание |
|---|---|---|---|---|---|---|---|---|---|---|
| | | | | | | на изделие | в ком-плекты | на регулир. | Всего | |
| 1 | | | | | | | | | | |
| 2 | Торцевой изолятор, ZCB241 | | | АО "ДКС" | 2300-20-2/2-ТХ | 12 | | | 12 | |
| 3 | | | | г. Москва, Ленинградский | | | | | | |
| 4 | | | | проспект, д. 15 | | | | | | |
| 5 | | | | | | | | | | |
| 6 | Корпус сварной навесной | | | АО "ДКС" | 2300-20-2/2-ТХ | 1 | | | 1 | |
| 7 | серии ST с М/П Размер: | | | г. Москва, Ленинградский | | | | | | |
| 8 | ВхШхГ 600x400x250мм | | | проспект, д. 15 | | | | | | |
| 9 | R5ST0649, IP66, | | | | | | | | | |
| 10 | Код: R5ST0649 | | | | | | | | | |
| 11 | | | | | | | | | | |
| 12 | Выключатель концевой | | ТУ 3428-012-77144577-2008 | ООО "Кранэлектро" | 2300-20-2/2-ТХ | 1 | | | 1 | |
| 13 | КУ-704У1 арт.00-00020364, | | | г. Екатеринбург, | | | | | | |
| 14 | 10А, IP54 | | | пер. Проходной 5А | | | | | | |
| 15 | | | | | | | | | | |
| 16 | Выключатель путевой | | ТУ 3428-002-59826184-2005 | ЗАО "ПО Электротехник" | 2300-20-2/2-ТХ | 2 | | | 2 | |
| 17 | ВП16Е-23Б-231-55 У2.3 | | | г. Москва | | | | | | |
| 18 | рычаг с роликом с сальником | | | пр. Рязанский д.10 стр. 6 | | | | | | |
| 19 | ход вправо самовозврат | | | | | | | | | |
| 20 | арт. ET518042 | | | | | | | | | |
| 21 | | | | | | | | | | |
| 22 | Муфта вводная РКн 60 для | | | ООО "Компания Фортисфлекс" | 2300-20-2/2-ТХ | 10 | | | 10 | |
| 23 | металлорукава с резьбой G | | | Московская обл., с. Беседы | | | | | | |
| 24 | (G 2 1/2") арт. 87897 | | | проезд Промышленный 9 | | | | | | |
| 25 | | | | этаж 4 офис 408 | | | | | | |
| 26 | | | | | | | | | | |

Подп. и дата | Инв. N дубл. | Взам. инв.N | Подп. и дата | Инв. N подл.

| N строки | Наименование | Код ОКП | Обозначение документа на поставку | Поставщик | Куда входит (обозначение) | Количество | | | | Примечание |
|---|---|---|---|---|---|---|---|---|---|---|
| | | | | | | на изделие | в ком-плекты | на регулир. | Всего | |
| 1 | | | | | | | | | | |
| 2 | Хомут полипропиленовый | | | ООО «Флекс» | 2300-20-2/2-ТХ | 95 | | | 95 | |
| 3 | тяжелая серия SRS 7070 PP | | | Московская область, | | | | | | |
| 4 | HANSA-FLEX | | | г.о Красногорск, | | | | | | |
| 5 | | | | тер. Автодорога | | | | | | |
| 6 | | | | «Балтия», 26-й км., д.5, | | | | | | |
| 7 | | | | стр. 6 | | | | | | |
| 8 | | | | | | | | | | |
| 9 | | | | | | | | | | |
| 10 | | | | | | | | | | |
| 11 | | | | | | | | | | |
| 12 | | | | | | | | | | |
| 13 | | | | | | | | | | |
| 14 | | | | | | | | | | |
| 15 | | | | | | | | | | |
| 16 | | | | | | | | | | |
| 17 | | | | | | | | | | |
| 18 | | | | | | | | | | |
| 19 | | | | | | | | | | |
| 20 | | | | | | | | | | |
| 21 | | | | | | | | | | |
| 22 | | | | | | | | | | |
| 23 | | | | | | | | | | |
| 24 | | | | | | | | | | |
| 25 | | | | | | | | | | |
| 26 | | | | | | | | | | |

Подп. и дата | Инв. N дубл. | Взам. инв. N | Подп. и дата | Инв. N подл.

| N строки | Марка материала | ГОСТ тех.треб. | Наименование ГОСТ сортамента, размеры, мм | Кол. на изде-лие | Масса, кг 1шт. | Масса, кг На изделие | Приме-чание |
|---|---|---|---|---|---|---|---|
| 1 | | | Трубы | | | | |
| 2 | | | 20х2,5 (G 3/4") ГОСТ3262-75 | 225м | 1,5кг/м | 337,5 | |
| 3 | | | 40х3,0 (G 1 1/2") ГОСТ3262-75 | 307м | 3,33кг/м | 1022,31 | |
| 4 | | | 50х3,0 (G 2") ГОСТ3262-75 | 47м | 4,22кг/м | 198,34 | |
| 5 | | | | | | | |
| 6 | | | Трубки | | | | |
| 7 | | | 305ТВ-40 4,5 ГОСТ19034-82 | 20м | | | |
| 8 | | | 305ТВ-40 5,0 ГОСТ19034-82 | 4м | | | |
| 9 | | | 305ТВ-40 6,0 ГОСТ19034-82 | 4м | | | |
| 10 | | | 305ТВ-40 8,0 ГОСТ19034-82 | 3м | | | |
| 11 | | | | | | | |
| 12 | | | Металлорукава | | | | |
| 13 | | | Металлорукав в ПВХ изоляции | | | | |
| 14 | | | герметич. от -40°С до +75°С | | | | |
| 15 | | | РЗ-ЦПнг-LS 20, уп. 50м | 2уп. | 8,8 | 17,6 | |
| 16 | | | РЗ-ЦПнг-LS 32, уп. 25м | 2уп. | 11,2 | 22,4 | |
| 17 | | | РЗ-ЦПнг-LS 38, уп. 25м | 1уп. | 13,2 | 13,2 | |
| 18 | | | РЗ-ЦПнг-LS 50, уп. 15м | 2уп. | 10,9 | 21,8 | |
| 19 | | | РЗ-ЦПнг-LS 60, уп. 15м | 3уп. | 10,2 | 30,8 | |
| 20 | | | Наконечники | | | | |
| 21 | | | Наконечник-гильза медный | | | | |
| 22 | | | луженый | | | | |
| 23 | | | Код: IF4-18GR (сеч. 4мм$^2$) | 20 | 0,0004 | 0,008 | |

Подп. и дата | Инв. N дубл. | Взам. инв.N | Подп. и дата | Инв. N подл.

Ирганайский гидроузел на р. Аварское Койсу.
Здание ГЭС.

| Заказ | Количество |
|---|---|
| | |

| Изм. | Лист | №докум. | Подпись | Дата |
|---|---|---|---|---|
| Разраб. | | Абросимов | | 08.2025 |
| Пров. | | Чернавина | | 08.2025 |
| Н.контр. | | Косарева | | 08.2025 |

2300-20-2/1-ТХ-ДВМ

Электрооборудование крана козлового 500/63/5+50тс. Пролет18м. Специального

Металлы и прочие материалы

| Литера | Лист | Листов |
|---|---|---|
| И | 1 | 2 |

Акционерное общество "Ленгидропроект"

Формат А4

| N строки | Марка материала | ГОСТ тех.треб. | Наименование ГОСТ сортамента, размеры, мм | Кол. на изде-лие | Масса, кг 1шт | Масса, кг На изделие | Приме-чание |
|---|---|---|---|---|---|---|---|
| 1 | | | Код: IF10-18RD (сеч. 10мм$^2$) | 200 | 0,0006 | 0,12 | |
| 2 | | | Код: IF25-22YW (сеч. 25мм$^2$) | 60 | 0,001 | 0,06 | |
| 3 | | | Код: IF35-25RD (сеч. 35мм$^2$) | 10 | 0,002 | 0,02 | |
| 4 | | | Код: IF70-21YW (сеч. 70мм$^2$) | 30 | 0,003 | 0,09 | |
| 5 | | | Код: IF120-27BL (сеч. 120мм$^2$) | 40 | 0,008 | 0,32 | |
| 6 | | | | | | | |
| 7 | | | Наконечник медный под | | | | |
| 8 | | | опрессовку электролитический | | | | |
| 9 | | | луженый, ГОСТ 7386-80 | | | | |
| 10 | | | ТМЛ 4-6-3 | 20 | 0,003 | 0,06 | |
| 11 | | | ТМЛ 10-8-5 | 200 | 0,008 | 1,6 | |
| 12 | | | ТМЛ 25-8-8 | 60 | 0,016 | 0,96 | |
| 13 | | | ТМЛ 35-10-10 | 10 | 0,024 | 0,24 | |
| 14 | | | ТМЛ 70-8-13 | 30 | 0,027 | 0,81 | |
| 15 | | | ТМЛ 120-12-18 | 40 | 0,11 | 4,4 | |
| 16 | | | Черные металлы | | | | |
| 17 | Ст3сп5 | 14637-89 | Лист Б-ПН-0-2 ГОСТ19903-2015 | 0,355м | 0,39 | 0,39 | |
| 18 | | | | | | | |
| 19 | | | Стандартные изделия | | | | |
| 20 | | | Винт В. М4-6дх8.46.019 | 3шт. | 0,001 | 0,003 | |
| 21 | | | ГОСТ 1491-80 | | | | |
| 22 | | | | | | | |
| 23 | | | Шайба 4 65Г 019 | 3шт. | 0,001 | 0,003 | |
| 24 | | | ГОСТ 6402-70 | | | | |
| 25 | | | | | | | |
| 26 | | | Шайба 6 65Г 0112 | 2шт. | 0,003 | 0,006 | |
| 27 | | | ГОСТ 6402-70 | | | | |
| 28 | | | | | | | |
| 29 | | | Болт М6-6дх50. 46.0112 | 2шт. | 0,013 | 0,026 | |
| 30 | | | ГОСТ 7798-70 | | | | |

Подп. и дата | Инв. N дубл. | Взам. инв. N | Подп. и дата | Инв. N подл.

| N строки | Наименование | Марка | Кол. жил и сечен., мм² | Длина на изде-лие, м | Приме-чание (Масса,кг) |
|---|---|---|---|---|---|
| 1 | | | | | |
| 2 | Кабель симметричный для промышленного | | | | |
| 3 | интерфейса RS-485, групповой прокладки, с | КИПЭВнг(А) | | | (ООО НПП «Спецкабель») |
| 4 | пониженным дымо- и газовыделением | -LS | 5х2х0,6 | 25м | 5,04кг |
| 5 | | | | | |
| 6 | Кабели силовые гибкие с медными | | | | (ООО «ХКА») |
| 7 | многопроволочными жилами с резиновой | КГ | 3х120+ | | |
| 8 | изоляцией в резиновой оболочке на 380 В | | 1х35мм² | 110м | 830,5кг |
| 9 | ТУ 16.К73.077-2006 | КГ | 3х120мм² | 85м | 522,75кг |
| 10 | | КГ | 3х25мм² | 85м | 141,1кг |
| 11 | | КГ | 3х10мм² | 80м | 67,2кг |
| 12 | | КГ | 3х2,5мм² | 105м | 24,15кг |
| 13 | | КГ | 3х70мм² | 150м | 589,5кг |
| 14 | | | | | |
| 15 | Кабель судовой с медными гибкими жилами в | | | | (ООО «ХКА») |
| 16 | резиновой изоляции и маслостойкой резиновой | НРШМ | 37х2,5мм² | 80м | 208,64кг |
| 17 | оболочке, не распространяющей горение | НРШМ | 10х2,5мм² | 40м | 35,76кг |
| 18 | ГОСТ 7866.1-76. | | | | |
| 19 | | | | | |
| 20 | | | | | |

Длина провода, кабеля и рукава указана с припуском на обрезку.

Ирганайский гидроузел на р. Аварское Койсу.
Здание ГЭС.

| Заказ | Количество |
|---|---|
| | |

Подп. и дата | Инв. N дубл. | Взам. инв.N | Подп. и дата | Инв. N подл.

| Изм. | Лист | №докум. | Подпись | Дата |
|---|---|---|---|---|
| Разраб. | | Абросимов | | 08.2025 |
| Пров. | | Чернавина | | 08.2025 |
| Н.контр. | | Косарева | | 08.2025 |

# 2300-20-2/1-ТХ-ДВК

Электрооборудование крана козлового 500/63/5+50тс. Пролет18м. Специального

Ведомость материалов. Провода и кабели

| Литера | Лист | Листов |
|---|---|---|
| | 1 | 2 |

Акционерное общество "Ленгидропроект"

Формат А4

| N строки | Наименование | Марка | Кол. жил и сечен., мм² | Длина на изде-лие, м | Приме-чание (Масса,кг) |
|---|---|---|---|---|---|
| 1 | | | | | |
| 2 | | | | | (ООО «ХКА») |
| 3 | Провода для электрических установок, | ПуГВнг(А)-LS | 1х70мм² | 955м | 636,03кг |
| 4 | пониженной пожарной опасности. | ПуГВнг(А)-LS | 1х25мм² | 215м | 53,535кг |
| 5 | ГОСТ 31947-2012. | ПуГВнг(А)-LS | 1х10мм² | 1745м | 191,95кг |
| 6 | | ПуГВнг(А)-LS | 1х2,5мм² | 250м | 7,5кг |
| 7 | | | | | |
| 8 | | | | | |
| 9 | Провода пониженной пожарной опасности с | | | | (ООО «ХКА») |
| 10 | изоляцией из поливинилхлоридного пластиката | | | | |
| 11 | для электрических установок на напряжение | ПуВнг(А)-LS | 1х4мм² | 90м | 4,05кг |
| 12 | до 450/750 В включительно | ПуВнг(А)-LS | 1х2,5мм² | 5990м | 179,7кг |
| 13 | ТУ 16-705.502-2011 | | | | |
| 14 | | | | | |
| 15 | Провод медный гибкий ТУ 16-705.466-87 | МГ | 1х4мм² | 10,1м | 0,396кг |
| 16 | | | 1х35мм² | 0,5м | 0,161кг |
| 17 | | | | | |
| 18 | | | | | |
| 19 | | | | | |
| 20 | | | | | |
| 21 | | | | | |
| 22 | | | | | |
| 23 | | | | | |
| 24 | | | | | |
| 25 | | | | | |
| 26 | | | | | |
| 27 | | | | | |
| 28 | | | | | |
| 29 | | | | | |
| 30 | | | | | |

Подп. и дата | Инв. N дубл. | Взам. инв. N | Подп. и дата | Инв. N подл.

| N строки | Наименование | Код ОКП | Обозначение документа на поставку | Поставщик | Куда входит (обозначение) | Количество на изделие | Количество в комплекты | Количество на регулир. | Количество Всего | Примечание |
|---|---|---|---|---|---|---|---|---|---|---|
| 1 | | | | | | | | | | |
| 2 | Шкаф напольный CQE | | | АО "ДКС" | 2300-20-2/3-ТХ | 1 | | | 1 | |
| 3 | собранный с дверью и | | | г. Москва, Ленинградский | | | | | | |
| 4 | задней панелью ВхШхГ | | | проспект, д. 15 | | | | | | |
| 5 | 1400x800x500 мм | | | | | | | | | |
| 6 | R5CQE1485A | | | | | | | | | |
| 7 | | | | | | | | | | |
| 8 | Выключатель | | | АО «Курский | 2300-20-2/3-ТХ | 4 | | | 4 | |
| 9 | автоматический | | | электроаппаратный завод» | 2300-20-2/8-ТХ | 1 | | | 1 | |
| 10 | АП50Б-3МТ-4А-10Iн-400АС | | | г. Курск, ул. 2-я Рабочая, | 2300-20-2/7-ТХ | 2 | | | 2 | |
| 11 | -У3-КЭАЗ арт. 107279 | | | д. 23, помещение В1 | Итого: | 7 | | | 7 | |
| 12 | | | | | | | | | | |
| 13 | Выключатель | | | АО «Курский | 2300-20-2/3-ТХ | 1 | | | 1 | |
| 14 | автоматический | | | электроаппаратный завод» | 2300-20-2/7-ТХ | 1 | | | 1 | |
| 15 | АП50Б-3МТ-16А-10Iн-400АС | | | г. Курск, ул. 2-я Рабочая, | Итого: | 2 | | | 2 | |
| 16 | -У3-КЭАЗ арт. 107267 | | | д. 23, помещение В1 | | | | | | |
| 17 | | | | | | | | | | |
| 18 | Контактор ПМЕ-213 УХЛ4 | | | ЗАО "ПО Электротехник" | 2300-20-2/3-ТХ | 4 | | | 4 | |
| 19 | В, 380В/50Гц, 4з+4р, 25А, | | | г. Москва | | | | | | |
| 20 | реверсивный, без реле, | | | пр. Рязанский д.10 стр. 6 | | | | | | |
| 21 | IP00, пускатель | | | | | | | | | |
| 22 | электромагнитный | | | | | | | | | |
| 23 | (ЭТ) ЕТ000124 | | | | | | | | | |
| 24 | | | | | | | | | | |
| 25 | | | | | | | | | | |
| 26 | | | | | | | | | | |

Подп. и дата | Инв. N дубл. | Взам. инв. N | Подп. и дата | Инв. N подл.

Ирганайский гидроузел на р. Аварское Койсу.
Здание ГЭС.

| Заказ | Количество |
|---|---|
| | |
| Заказ | Количество |
| | |

| Изм. | Лист | №докум. | Подпись | Дата |
|---|---|---|---|---|
| Разраб. | | Абросимов | | 08.2025 |
| Пров. | | Чернавина | | 08.2025 |
| Н.контр. | | Косарева | | 08.2025 |

# 2300-20-2/1-ТХ-ДВШ

Электрооборудование крана козлового 500/63/5+50тс. Пролет18м. Специального

Ведомость электрооборудования шкафа.

| Литера | Лист | Листов |
|---|---|---|
| И | 1 | 9 |

Акционерное общество "Ленгидропроект"

Формат А3

| N строки | Наименование | Код ОКП | Обозначение документа на поставку | Поставщик | Куда входит (обозначение) | Количество | | | | Примечание |
|---|---|---|---|---|---|---|---|---|---|---|
| | | | | | | на изделие | в ком-плекты | на регулир. | Всего | |
| 1 | Проходной зажим 2,5 | | | АО "ДКС" | 2300-20-2/3-ТХ | 50 | | | 50 | |
| 2 | кв.мм синий ZRN510 | | | г. Москва, Ленинградский | 2300-20-2/4-ТХ | 100 | | | 100 | |
| 3 | | | | проспект, д. 15 | 2300-20-2/7-ТХ | 50 | | | 50 | |
| 4 | | | | | 2300-20-2/8-ТХ | 3 | | | 3 | |
| 5 | | | | | Итого: | 203 | | | 203 | |
| 6 | RFN/PT(Ex)i, торцевой | | | АО "ДКС" | 2300-20-2/3-ТХ | 5 | | | 5 | |
| 7 | изолятор для RN.1/2,5 | | | г. Москва, Ленинградский | 2300-20-2/4-ТХ | 10 | | | 10 | |
| 8 | ZRF201 | | | проспект, д. 15 | 2300-20-2/7-ТХ | 5 | | | 5 | |
| 9 | | | | | 2300-20-2/8-ТХ | 1 | | | 1 | |
| 10 | | | | | Итого: | 21 | | | 21 | |
| 11 | DIN-рейка 35х7,5 мм | | | АО "ДКС" | 2300-20-2/3-ТХ | 1 | | | 1 | |
| 12 | длиной 1000 мм | | | г. Москва, Ленинградский | 2300-20-2/4-ТХ | 1 | | | 1 | |
| 13 | 02140-RET10 | | | проспект, д. 15 | 2300-20-2/7-ТХ | 1 | | | 1 | |
| 14 | | | | | Итого: | 3 | | | 3 | |
| 15 | BTO, торцевой упор | | | АО "ДКС" | 2300-20-2/3-ТХ | 6 | | | 6 | |
| 16 | ZBT007 | | | г. Москва, Ленинградский | 2300-20-2/4-ТХ | 11 | | | 11 | |
| 17 | | | | проспект, д. 15 | 2300-20-2/7-ТХ | 11 | | | 11 | |
| 18 | | | | | 2300-20-2/7-ТХ | 4 | | | 4 | |
| 19 | | | | | Итого: | 32 | | | 32 | |
| 20 | Короб перфорированный, | | | АО "ДКС" | 2300-20-2/3-ТХ | 2 | | | 2 | |
| 21 | серый RL6 80х80 01129RL | | | г. Москва, Ленинградский | 2300-20-2/4-ТХ | 2 | | | 2 | |
| 22 | 2000мм | | | проспект, д. 15 | 2300-20-2/7-ТХ | 2 | | | 2 | |
| 23 | | | | | Итого: | 6 | | | 6 | |
| 24 | Провод ПуГВнг(А)-LS | | ТУ 16.К73.162-2017 | ООО «ХКА» | 2300-20-3/3-ТХ | 50м | | | 50м | |
| 25 | 1х2,5мм2, цвет белый | | | г. Екатеринбург, | 2300-20-2/4-ТХ | 50м | | | 50м | |
| 26 | | | | ул. Мельникова, д. 2 | 2300-20-2/7-ТХ | 50м | | | 50м | |

Подп. и дата | Инв. N дубл. | Взам. инв.N | Подп. и дата | Инв. N подл.

| N строки | Наименование | Код ОКП | Обозначение документа на поставку | Поставщик | Куда входит (обозначение) | Количество | | | | Примечание |
|---|---|---|---|---|---|---|---|---|---|---|
| | | | | | | на изделие | в ком-плекты | на регулир. | Всего | |
| 1 | | | | | Итого: | 150 | | | 150 | |
| 2 | Наконечник НШВИ 2,5-08 | | | ООО "ИЭК" | 2300-20-2/3-ТХ | 2 | | | 2 | |
| 3 | 2,5мм2 с изолированным | | | г. Москва, Киевское шоссе, | 2300-20-2/4-ТХ | 2 | | | 2 | |
| 4 | фланцем (100шт/упак) | | | 22-й километр, 6А, стр. 1 | 2300-20-2/7-ТХ | 2 | | | 2 | |
| 5 | GENERICA | | | | Итого: | 6 | | | 6 | |
| 6 | UGN11-008-D25-100-G | | | | | | | | | |
| 7 | | | | | | | | | | |
| 8 | Корпус навесной ST с | | | АО "ДКС" | 2300-20-2/4-ТХ | 1 | | | 1 | |
| 9 | М/П ВхШхГ | | | г. Москва, Ленинградский | | | | | | |
| 10 | 1000x600x400мм R5ST1064 | | | проспект, д. 15 | | | | | | |
| 11 | | | | | | | | | | |
| 12 | Выключатель | | | АО «Курский | 2300-20-2/4-ТХ | 1 | | | 1 | |
| 13 | автоматический | | | электроаппаратный завод» | | | | | | |
| 14 | АП50Б-2МТ-1,6А-3,5Iн- | | | г. Курск, ул. 2-я Рабочая, | | | | | | |
| 15 | 400АС/220DC-У3-КЭАЗ | | | д. 23, помещение В1 | | | | | | |
| 16 | арт. 106972 | | | | | | | | | |
| 17 | | | | | | | | | | |
| 18 | Выключатель | | | АО «Курский | 2300-20-2/4-ТХ | 10 | | | 10 | |
| 19 | автоматический | | | электроаппаратный завод» | | | | | | |
| 20 | ВА21-29-140010-6,3А-12Iн- | | | г. Курск, ул. 2-я Рабочая, | | | | | | |
| 21 | 400АС-У3-КЭАЗ | | | д. 23, помещение В1 | | | | | | |
| 22 | арт. 103047 | | | | | | | | | |
| 23 | | | | | | | | | | |
| 24 | | | | | | | | | | |
| 25 | | | | | | | | | | |
| 26 | | | | | | | | | | |

Подп. и дата | Инв. N дубл. | Взам. инв. N | Подп. и дата | Инв. N подл.

| N строки | Наименование | Код ОКП | Обозначение документа на поставку | Поставщик | Куда входит (обозначение) | Количество | | | | Примечание |
|---|---|---|---|---|---|---|---|---|---|---|
| | | | | | | на изделие | в ком-плекты | на регулир. | Всего | |
| 1 | Розетка панельная | | | ООО "ИЭК" | 2300-20-2/4-ТХ | 1 | | | 1 | |
| 2 | РП14-3 2Р+РЕ16А з/к | | | г. Москва, Киевское шоссе, | | | | | | |
| 3 | с крышкой IP54 черная | | | 22-й километр, 6А, стр. 1 | | | | | | |
| 4 | MAGNUM PSN71-016-3-2- | | | | | | | | | |
| 5 | 54-K02 | | | | | | | | | |
| 6 | | | | | | | | | | |
| 7 | Реле промежуточное | | | ЗАО "ПО Электротехник" | 2300-20-2/4-ТХ | 3 | | | 3 | |
| 8 | РПУ-2М-211-6440-У3, | | | г. Москва | | | | | | |
| 9 | 220В/50Гц, под винт, | | | пр. Рязанский д.10 стр. 6 | | | | | | |
| 10 | 6А, 4з+4р, IP40, | | | | | | | | | |
| 11 | (ЭТ) ЕТ012295 | | | | | | | | | |
| 12 | | | | ООО «СПб УПП-5» | | | | | | |
| 13 | Реле промежуточное | | | г.Санкт-Петербург, | 2300-20-2/4-ТХ | 3 | | | 3 | |
| 14 | РПУ 2М211 6420-380 | | | Старопутиловский вал д.7, | | | | | | |
| 15 | 4р+4з, 380В 50Гц, IP40 | | | корп.1, лит.А | | | | | | |
| 16 | | | | | | | | | | |
| 17 | Лампа AD22DS(LED) | | | АО «Курский | 2300-20-2/4-ТХ | 7 | | | 7 | |
| 18 | матрица D22мм зеленый | | | электроаппаратный завод» | | | | | | |
| 19 | 24В AC/DC-КЭАЗ | | | г. Курск, ул. 2-я Рабочая, | | | | | | |
| 20 | арт. 303938 | | | д. 23, помещение В1 | | | | | | |
| 21 | | | | | | | | | | |
| 22 | Выключатель | | | АО «Курский | 2300-20-2/4-ТХ | 1 | | | 1 | |
| 23 | автоматический | | | электроаппаратный завод» | | | | | | |
| 24 | ВА21-29-140010-16А-12Iн- | | | г. Курск, ул. 2-я Рабочая, | | | | | | |
| 25 | 400АС-У3-КЭАЗ | | | д. 23, помещение В1 | | | | | | |
| 26 | арт. 102657 | | | | | | | | | |

Подп. и дата | Инв. N дубл. | Взам. инв.N | Подп. и дата | Инв. N подл.

| N строки | Наименование | Код ОКП | Обозначение документа на поставку | Поставщик | Куда входит (обозначение) | Количество | | | | Примечание |
|---|---|---|---|---|---|---|---|---|---|---|
| | | | | | | на изделие | в ком-плекты | на регулир. | Всего | |
| 1 | | | | | | | | | | |
| 2 | Лампа AD22DS(LED) | | | АО «Курский | 2300-20-2/4-ТХ | 2 | | | 2 | |
| 3 | матрица D22мм красный | | | электроаппаратный завод» | | | | | | |
| 4 | 24В AC/DC-КЭАЗ | | | г. Курск, ул. 2-я Рабочая, | | | | | | |
| 5 | арт. 303939 | | | д. 23, помещение В1 | | | | | | |
| 6 | | | | | | | | | | |
| 7 | Матрица светодиодная | | | EKF | 2300-20-2/4-ТХ | 1 | | | 1 | |
| 8 | AD16-22HS зеленая 400В | | | г. Москва, ул. | | | | | | |
| 9 | AC PROxima | | | Отрадная, 2Б, стр. 9 | | | | | | |
| 10 | ledm-ad16-g-400 | | | | | | | | | |
| 11 | | | | | | | | | | |
| 12 | Кнопка KME4511м черный, | | | АО «Курский | 2300-20-2/4-ТХ | 4 | | | 4 | |
| 13 | 1но+1нз, цилиндр, IP54, | | | электроаппаратный завод» | | | | | | |
| 14 | арт. 248246 | | | г. Курск, ул. 2-я Рабочая, | | | | | | |
| 15 | | | | д. 23, помещение В1 | | | | | | |
| 16 | | | | | | | | | | |
| 17 | Трансформатор ОСМ1 - | | | ОАО "МЭТЗ ИМ. В. | 2300-20-2/4-ТХ | 1 | | | 1 | |
| 18 | 0.16 У3 380/5-22-220/24 | | | И.Козлова" г.Минск | | | | | | |
| 19 | 106711120051422 | | | Республика Беларусь | | | | | | |
| 20 | | | | ул. Уральская, 4, | | | | | | |
| 21 | | | | | | | | | | |
| 22 | Трансформатор ОСМ1 - | | | ОАО "МЭТЗ ИМ. В. | 2300-20-2/4-ТХ | 1 | | | 1 | |
| 23 | 0.16 У3 220/5-12 | | | И.Козлова" г.Минск | | | | | | |
| 24 | 106711120050210 | | | Республика Беларусь | | | | | | |
| 25 | | | | ул. Уральская, 4, | | | | | | |
| 26 | | | | | | | | | | |

Подп. и дата | Инв. N дубл. | Взам. инв.N | Подп. и дата | Инв. N подл.

| N строки | Наименование | Код ОКП | Обозначение документа на поставку | Поставщик | Куда входит (обозначение) | Количество | | | | Примечание |
|---|---|---|---|---|---|---|---|---|---|---|
| | | | | | | на изделие | в ком-плекты | на регулир. | Всего | |
| 1 | | | | | | | | | | |
| 2 | Корпус навесной ST без | | | АО "ДКС" | 2300-20-2/5-ТХ | 1 | | | 1 | |
| 3 | М/П ВхШхГ 600x400x400 | | | г. Москва, Ленинградский | | | | | | |
| 4 | мм R5ST0644WMP | | | проспект, д. 15 | | | | | | |
| 5 | | | | | | | | | | |
| 6 | Выключатель- | | | EKF | 2300-20-2/5-ТХ | 1 | | | 1 | |
| 7 | разъединитель | | | г. Москва, ул. | | | | | | |
| 8 | ВР32У-37А31220 400А 1 | | | Отрадная, 2Б, стр. 9 | | | | | | |
| 9 | направление с | | | | | | | | | |
| 10 | дугогасительными | | | | | | | | | |
| 11 | камерами несъемная | | | | | | | | | |
| 12 | левая/правая рукоятка | | | | | | | | | |
| 13 | MAXima | | | | | | | | | |
| 14 | uvr32-37a31220 | | | | | | | | | |
| 15 | | | | | | | | | | |
| 16 | Шкаф напольный CQE | | | АО "ДКС" | 2300-20-2/7-ТХ | 1 | | | 1 | |
| 17 | собранный с дверью и | | | г. Москва, Ленинградский | | | | | | |
| 18 | задней панелью ВхШхГ | | | проспект, д. 15 | | | | | | |
| 19 | 1400x800x500мм | | | | | | | | | |
| 20 | R5CQE1485A | | | | | | | | | |
| 21 | | | | | | | | | | |
| 22 | Контактор КТ-6043Б- | | | АО «Курский | 2300-20-2/7-ТХ | 1 | | | 1 | |
| 23 | 400А-380АС- | | | электроаппаратный завод» | | | | | | |
| 24 | И2-У3-КЭАЗ | | | г. Курск, ул. 2-я Рабочая, | | | | | | |
| 25 | арт. 244013 | | | д. 23, помещение В1 | | | | | | |
| 26 | | | | | | | | | | |

Подп. и дата | Инв. N дубл. | Взам. инв. N | Подп. и дата | Инв. N подл.

| N строки | Наименование | Код ОКП | Обозначение документа на поставку | Поставщик | Куда входит (обозначение) | Количество | | | | Примечание |
|---|---|---|---|---|---|---|---|---|---|---|
| | | | | | | на изделие | в ком-плекты | на регулир. | Всего | |
| 1 | | | | | | | | | | |
| 2 | Пускатель | | | ЗАО "ПО Электротехник" | 2300-20-2/7-ТХ | 2 | | | 2 | |
| 3 | электромагнитный | | | г. Москва | | | | | | |
| 4 | ПМЕ-213 УХЛ4 В, | | | пр. Рязанский д.10 стр. 6 | | | | | | |
| 5 | 380В/50Гц, 4з+4р, 25А, | | | | | | | | | |
| 6 | реверсивный, без реле, | | | | | | | | | |
| 7 | IP00, ET000124 | | | | | | | | | |
| 8 | | | | | | | | | | |
| 9 | CBC.35GR(Ex), проходной | | | АО "ДКС" | 2300-20-2/7-ТХ | 3 | | | 3 | |
| 10 | зажим серый 35 кв.мм | | | г. Москва, Ленинградский | | | | | | |
| 11 | ZCBC35GR | | | проспект, д. 15 | | | | | | |
| 12 | | | | | | | | | | |
| 13 | CBC.35/PTGR, торцевой | | | АО "ДКС" | 2300-20-2/7-ТХ | 1 | | | 1 | |
| 14 | изолятор серый для | | | г. Москва, Ленинградский | | | | | | |
| 15 | CBC35 ZCB351GR | | | проспект, д. 15 | | | | | | |
| 16 | | | | | | | | | | |
| 17 | CBC.16GR(Ex), проходной | | | АО "ДКС" | 2300-20-2/7-ТХ | 6 | | | 6 | |
| 18 | зажим серый 16 кв.мм | | | г. Москва, Ленинградский | | | | | | |
| 19 | ZCBC16GR | | | проспект, д. 15 | | | | | | |
| 20 | | | | | | | | | | |
| 21 | DFM/700, цветной | | | АО "ДКС" | 2300-20-2/7-ТХ | 1 | | | 1 | |
| 22 | разделитель/изолятор | | | г. Москва, Ленинградский | | | | | | |
| 23 | ZDF700 | | | проспект, д. 15 | | | | | | |
| 24 | | | | | | | | | | |
| 25 | | | | | | | | | | |
| 26 | | | | | | | | | | |

Подп. и дата | Инв. N дубл. | Взам. инв. N | Подп. и дата | Инв. N подл.

| N строки | Наименование | Код ОКП | Обозначение документа на поставку | Поставщик | Куда входит (обозначение) | Количество | | | | Примечание |
|---|---|---|---|---|---|---|---|---|---|---|
| | | | | | | на изделие | в ком-плекты | на регулир. | Всего | |
| 1 | | | | | | | | | | |
| 2 | Провод ПуГВнг(А)-LS | | ТУ 16.К73.162-2017 | ООО «ХКА» | 2300-20-2/7-ТХ | 20м | | | 20м | |
| 3 | 1х10мм2, цвет белый | | | г. Екатеринбург, | | | | | | |
| 4 | | | | ул. Мельникова, д. 2 | | | | | | |
| 5 | | | | | | | | | | |
| 6 | Провод ПуГВнг(А)-LS | | ТУ 16.К73.162-2017 | ООО «ХКА» | 2300-20-2/7-ТХ | 10м | | | 10м | |
| 7 | 1х25мм2, цвет белый | | | г. Екатеринбург, | | | | | | |
| 8 | | | | ул. Мельникова, д. 2 | | | | | | |
| 9 | | | | | | | | | | |
| 10 | Наконечник НШВИ 10-18 | | | ООО "ИЭК" | 2300-20-2/7-ТХ | 1 | | | 1 | |
| 11 | темно-красный, 100шт | | | г. Москва, Киевское шоссе, | | | | | | |
| 12 | UGN11-010-018-100 | | | 22-й километр, 6А, стр. 1 | | | | | | |
| 13 | | | | | | | | | | |
| 14 | Наконечник НШВИ 25-18 | | | ООО "ИЭК" | 2300-20-2/7-ТХ | 1 | | | 1 | |
| 15 | желтый, 50шт. | | | г. Москва, Киевское шоссе, | | | | | | |
| 16 | UGN11-025-018-050 | | | 22-й километр, 6А, стр. 1 | | | | | | |
| 17 | | | | | | | | | | |
| 18 | Корпус навесной СЕ с М/П | | | АО "ДКС" | 2300-20-2/8-ТХ | 1 | | | 1 | |
| 19 | ВхШхГ 200х300х150 мм | | | г. Москва, Ленинградский | | | | | | |
| 20 | R5CE0231 | | | проспект, д. 15 | | | | | | |
| 21 | | | | | | | | | | |
| 22 | Устройство цифровой | | | АО "СКБ ИС" | 2300-20-2/8-ТХ | 1 | | | 1 | |
| 23 | индикации | | | г. Санкт-Петербург | | | | | | |
| 24 | ЛИР-510МР.01-00-30 | | | Кондратьевский пр-т, | | | | | | |
| 25 | | | | д.2, литер А | | | | | | |
| 26 | | | | | | | | | | |

Подп. и дата | Инв. N дубл. | Взам. инв. N | Подп. и дата | Инв. N подл.

| N строки | Наименование | Код ОКП | Обозначение документа на поставку | Поставщик | Куда входит (обозначение) | Количество на изделие | Количество в комплекты | Количество на регулир. | Количество Всего | Примечание |
|---|---|---|---|---|---|---|---|---|---|---|
| 1 | | | | | | | | | | |
| 2 | Блок питания БП30Б-Д3 | | | ООО "ПО ОВЕН" | 2300-20-2/8-ТХ | 1 | | | 1 | |
| 3 | -24 220В АС, 24В | | | г. Москва | | | | | | |
| 4 | DC, 30Вт | | | ул. 2-я Энтузиастов, д.5,к.5 | | | | | | |
| 5 | | | | | | | | | | |
| 6 | Выключатель | | | АО «Курский | 2300-20-2/8-ТХ | 1 | | | 1 | |
| 7 | автоматический модул. | | | электроаппаратный завод» | | | | | | |
| 8 | OptiDin BM63-1B2-УХЛ3 | | | г. Курск, ул. 2-я Рабочая, | | | | | | |
| 9 | арт. 103530 | | | д. 23, помещение В1 | | | | | | |
| 10 | | | | | | | | | | |
| 11 | DIN-рейка 35х7,5 мм | | | АО "ДКС" | 2300-20-2/8-ТХ | 1 | | | 1 | |
| 12 | длиной 300мм | | | г. Москва, Ленинградский | | | | | | |
| 13 | 02140-RET3 | | | проспект, д. 15 | | | | | | |
| 14 | | | | | | | | | | |
| 15 | Сальник PG 9 диаметр | | | ООО "ИЭК" | 2300-20-2/8-ТХ | 1 | | | 1 | |
| 16 | проводника 6-7мм IP54 | | | г. Москва, Киевское шоссе, | | | | | | |
| 17 | YSA20-08-09-54-K41-I | | | 22-й километр, 6А, стр. 1 | | | | | | |
| 18 | (3шт/упак) | | | | | | | | | |
| 19 | | | | | | | | | | |
| 20 | Провод ПуГВнг(А)-LS | | ТУ 16.К73.162-2017 | ООО «ХКА» | 2300-20-2/8-ТХ | 3м | | | 3м | |
| 21 | 1х1,5мм2, цвет белый | | | г. Екатеринбург, | | | | | | |
| 22 | | | | ул. Мельникова, д. 2 | | | | | | |
| 23 | | | | | | | | | | |
| 24 | Наконечник НШВИ 1,5-12 | | | ООО "ИЭК" | 2300-20-2/7-ТХ | 1 | | | 1 | |
| 25 | черный, 100шт | | | г. Москва, Киевское шоссе, | | | | | | |
| 26 | UGN11-D15-012-100 | | | 22-й километр, 6А, стр. 1 | | | | | | |

Подп. и дата | Инв. N дубл. | Взам. инв. N | Подп. и дата | Инв. N подл.